Interrupteur horaire Céliane

Interrupteur horaire programmable CELIANE

Réf 067053

298.22€[TTC*]

Voir le produit : https://www.domomat.com/878-interrupteur-horaire-programmable-celiane-legrand-067053.html

Le produit Interrupteur horaire programmable CELIANE est en vente chez Domomat !

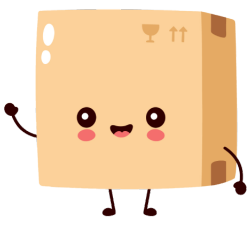

59494 Soest
Téléphone : (+49) 02 92 11 04 0 - Télécopie : (+49) 02 92 11 04 20 2

Céliane™

Référence(s) : 670 53

Interrupteur horaire programmable

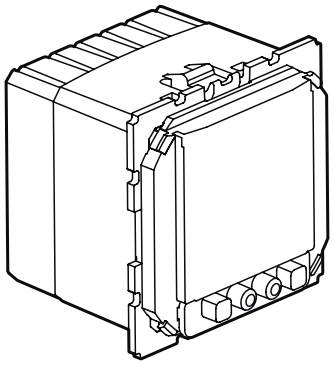

1. UTILISATION

Dans des installations électriques encastrées.
Interrupteur horaire multi-usages pour tout type de charges et d'utilisations.

2. GAMME

	Désignation	Références	Nombre de modules	Mode connexion	Poids (g)	Caractéristiques
	Inter horaire programmable	670 53	2	à vis	84	230 V~ 50/60 Hz

3. MISE EN SITUATION

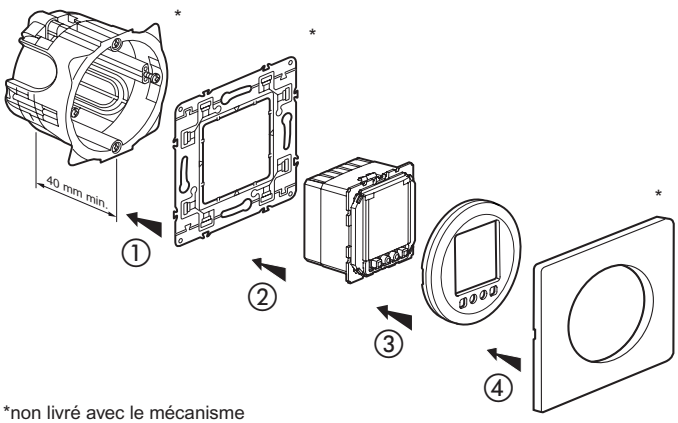

*non livré avec le mécanisme

4. COTES D'ENCOMBREMENT

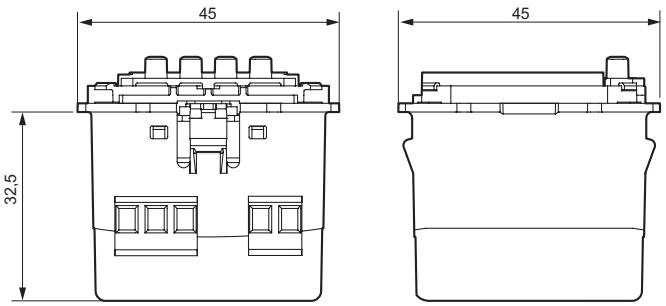

5. RACCORDEMENT

Nombre de bornes : 5
Type de bornes : à vis
Longueur de dénudage : 6 mm
Capacité des bornes : 1 x 2,5 mm² souple ou rigide
Outil : Tournevis plat 3,5 mm

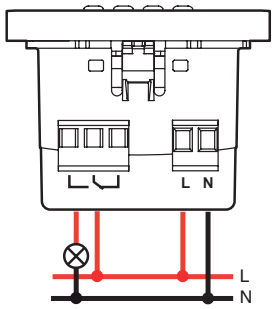

6. FONCTIONNEMENT

- Inter horaire numérique hebdomadaire
- Programmation par blocs-programmes. Chaque bloc définit une heure d'activation, une heure de désactivation et une combinaison de jours de la semaine concernés (1 à 7).
- 28 blocs-programmes
- Résolution : 1 minute
- 1 contact de sortie
- Marche/arrêt manuel et dérogation temporaire
- Réserve de marche : 20 h.

Interrupteur horaire programmable

7. CARACTERISTIQUES GENERALES

7.1 Caractéristiques mécaniques
Résistance aux chocs : IP 04
Pénétration de corps solides/liquides : IP 41 (C15-100)

7.2 Caractéristiques matières
Polycarbonate

7.3 Caractéristiques électriques
Tenue au fil incandescent (IEC 60695-2-10, -2-11 : 650° C / 30 s).
Tension : 230 V - 50/60 Hz.
1 contact inverseur normalement ouvert / normalement fermé :
- 1200 W, lampe incandescente ou halogène 230 V
- 2300 VA, lampe fluo Ø 26 ou 38 mm, ou halogène TBT avec transformateur ferromagnétique ou transformateur électronique.
- 1800 W, moteur (ventilation uniquement)
- 3600 W, résistance (chauffage uniquement).

7.4 Caractéristiques climatiques
Température de stockage : - 10°C à + 60°C
Température d'utilisation : - 5°C à + 50°C

8. ENTRETIEN

Sans entretien

9. CONFORMITES ET AGREMENTS

Conforme à la norme NF - CEBEC - BBJ - EZU