Festool GmbH
Wertstraße 20
D-73240 Wendlingen
Tel.: +49 (0)7024/804-0
Telefax: +49 (0)7024/804-20608
www.festool.com

FESTOOL

D	Originalbetriebsanleitung - Akku-Bohrschrauber	7
GB	Original operating manual - Cordless drill	13
F	Notice d'utilisation d'origine - Perceuses-visseuses sans fil	18
E	Manual de instrucciones original - Taladro atornillador de batería	24
I	Istruzioni per l'uso originali - Trapano avvitatore a batteria	30
NL	Originele gebruiksaanwijzing - Accuschroefboormachines	36
S	Originalbruksanvisning - Batteri-borr/skruvdragare	42
FIN	Alkuperäiset käyttöohjeet - Akkukäyttöinen porakone/ruuvinväännin	47
DK	Original brugsanvisning - Akku bore-skruemaskine	52
N	Originalbruksanvisning - Batteridrevet bor-/skrumaskin	57
P	Manual de instruções original - Aparafusadora de acumulador	62
RUS	Оригинал Руководства по эксплуатации - Аккумуляторная дрель-шуруповерт	68
CZ	Originál návodu k obsluze - Akušroubovák - vrtačka	74
PL	Oryginalna instrukcja eksploatacji - Akumulatorowa wiertarko-wkrętarka	79

T 15+3 Li
T 18+3 Li

706607_003

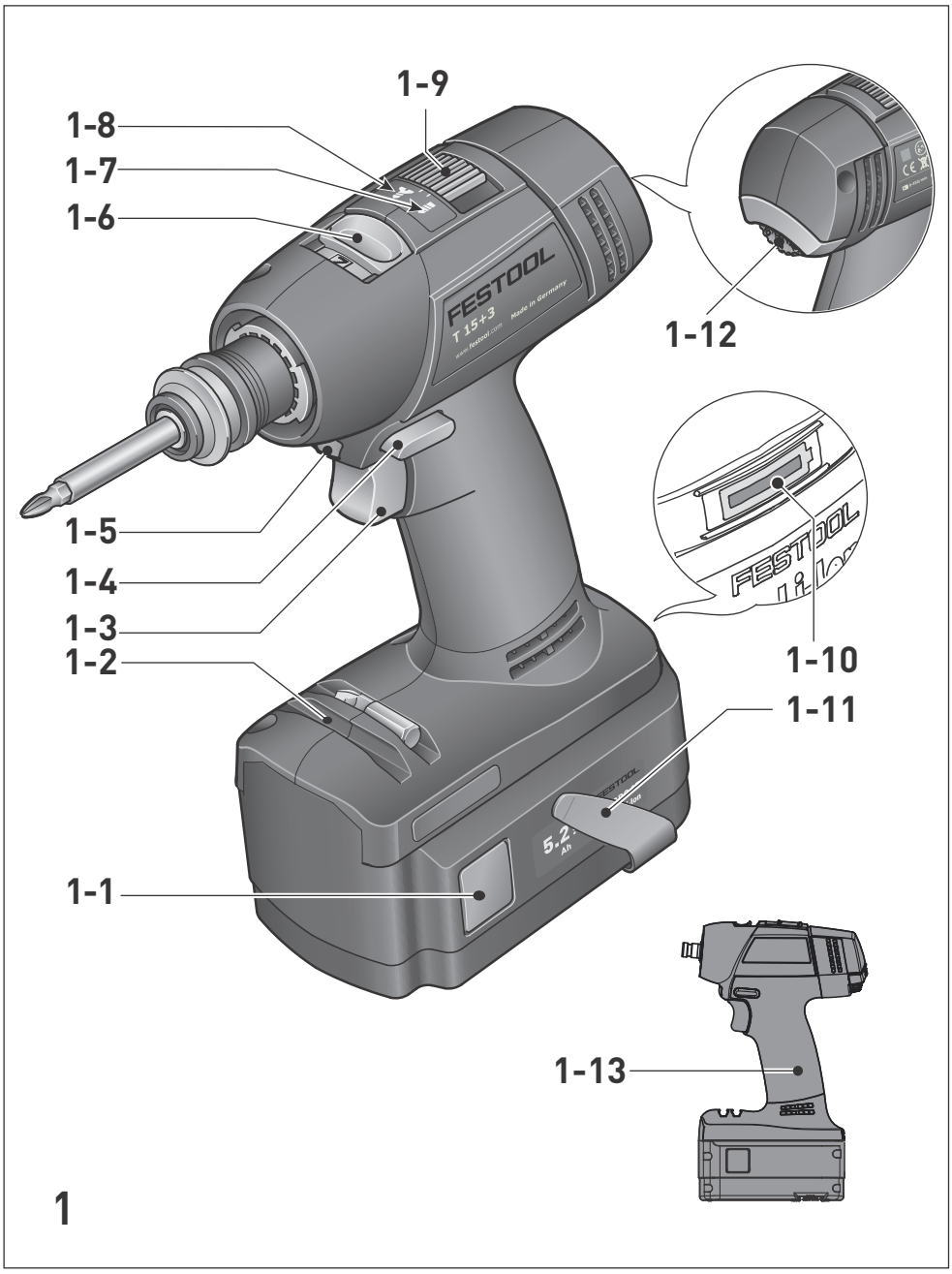
1-9
1-8
1-7
1-6
1-12
1-5
1-4
1-3
1-2
1-10
1-11
1-1
1-13
FESTOOL
T 15+3
Made in Germany
5.2 Ah

1

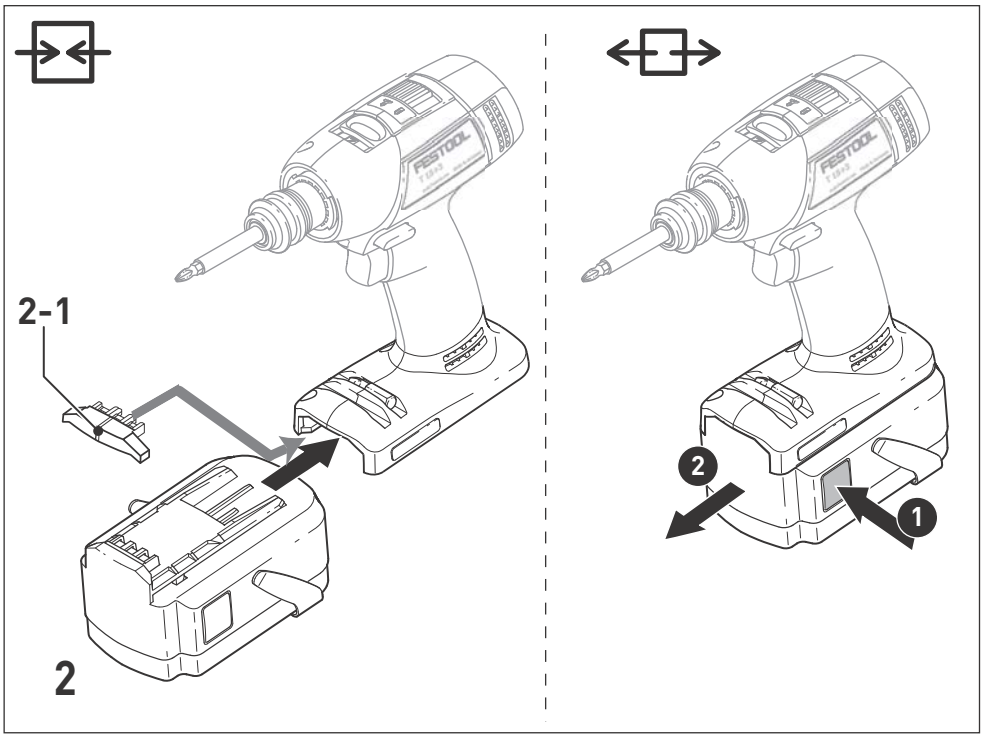
2-1
FESTOOL
2
1

2

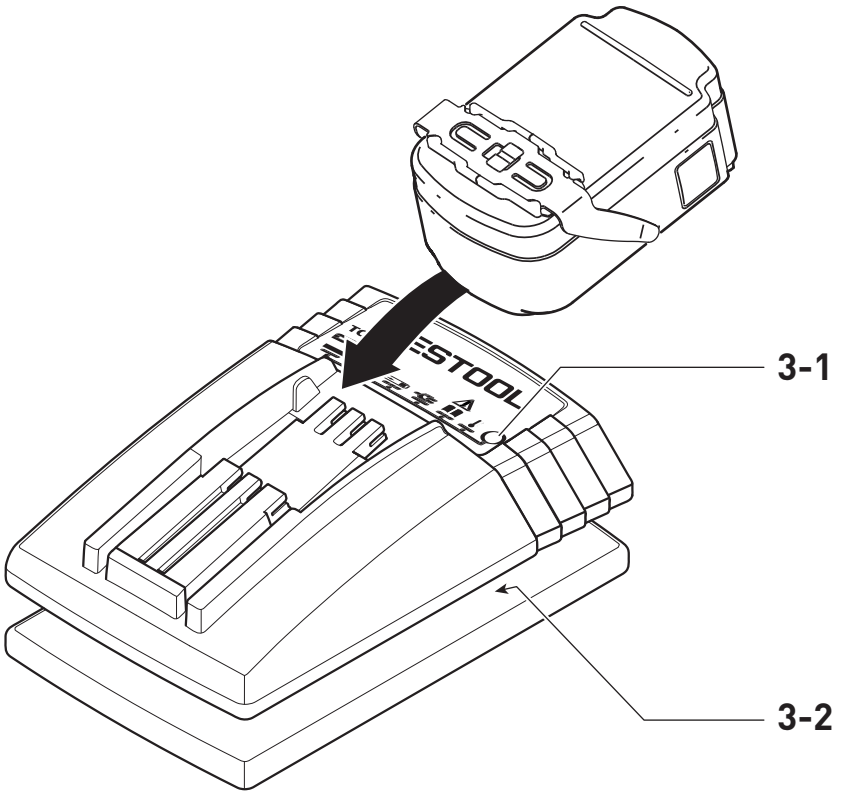

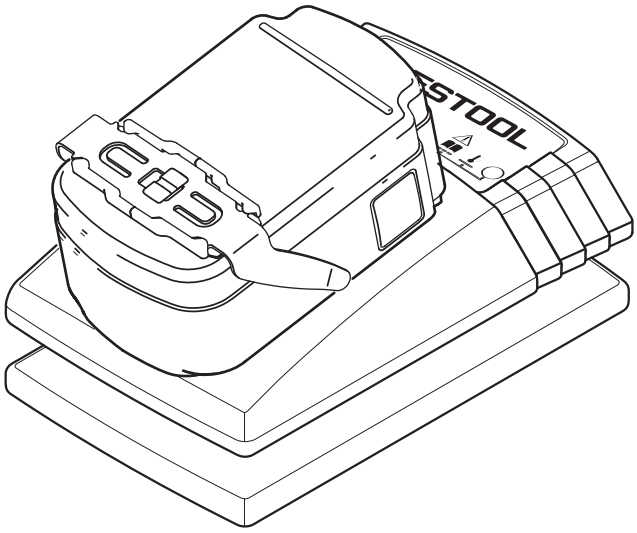

3A

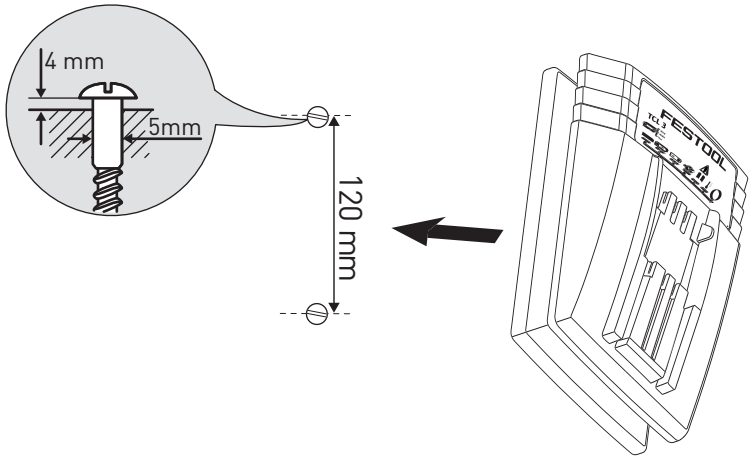

3B

WH-CE
CENTROTEC®

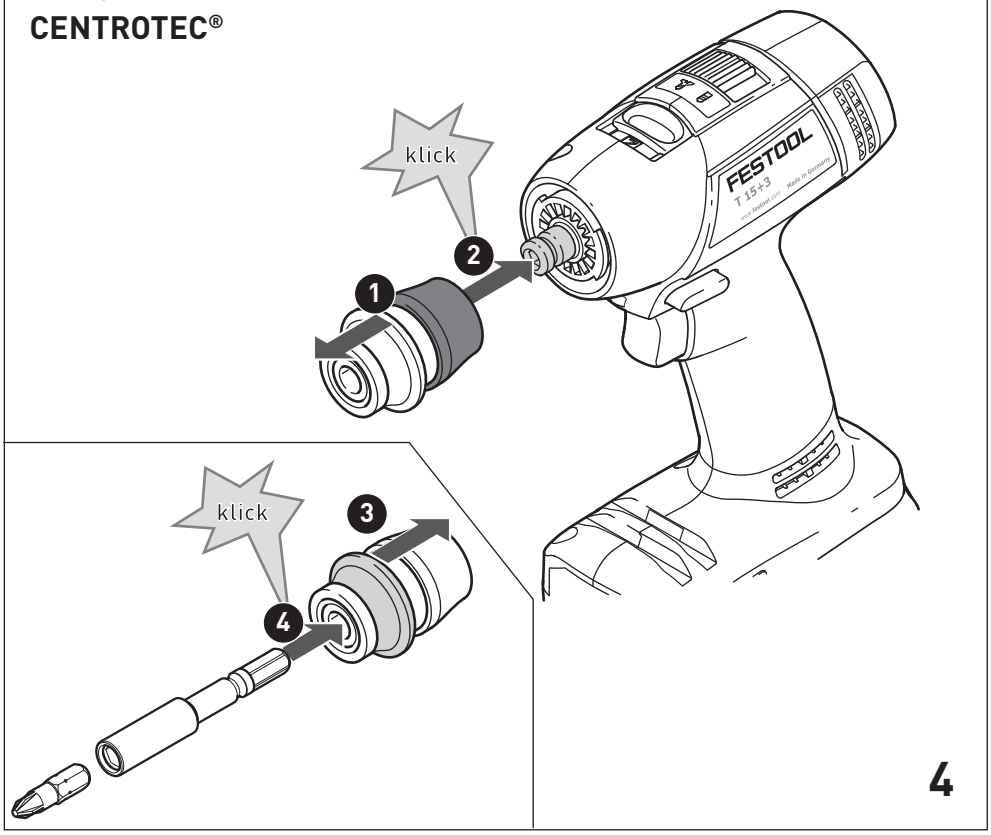

4

BF-FX

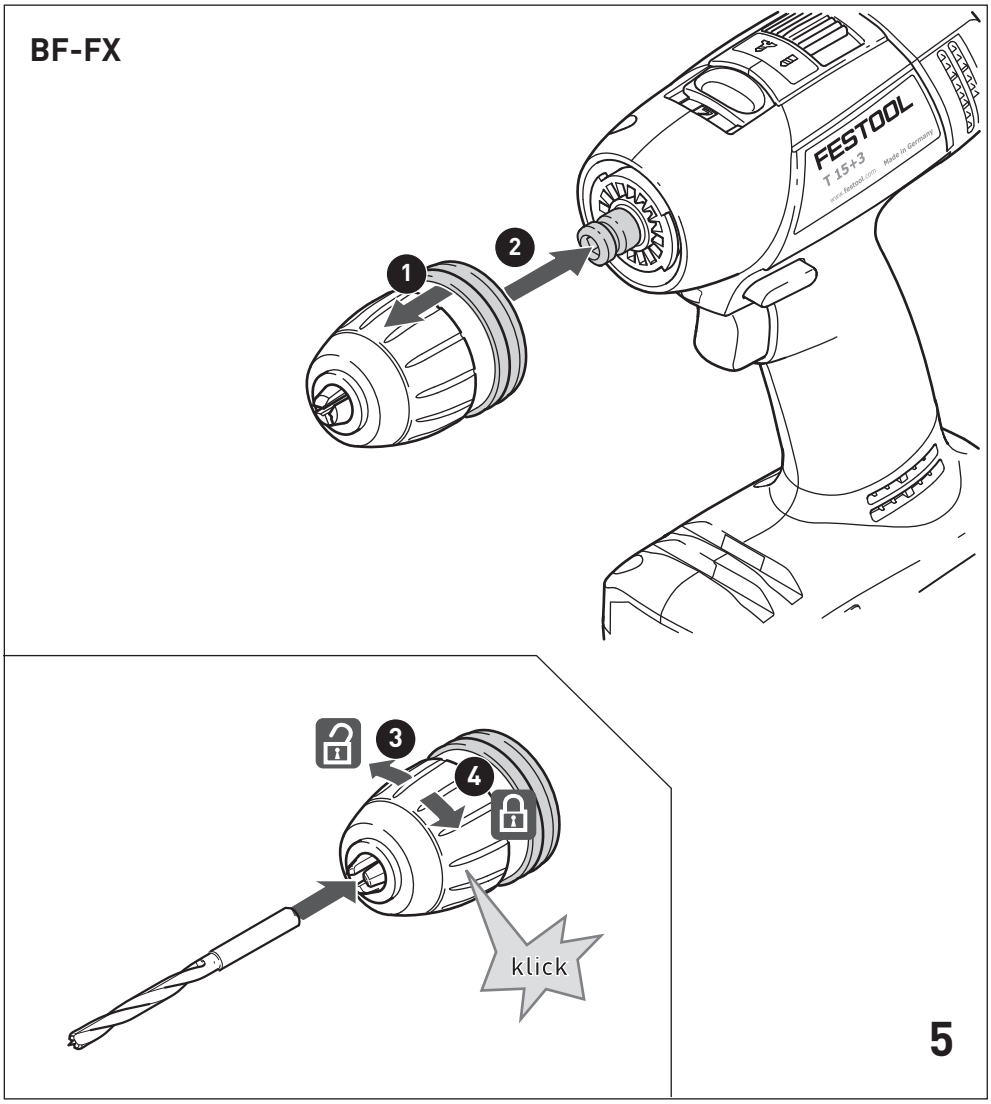

5

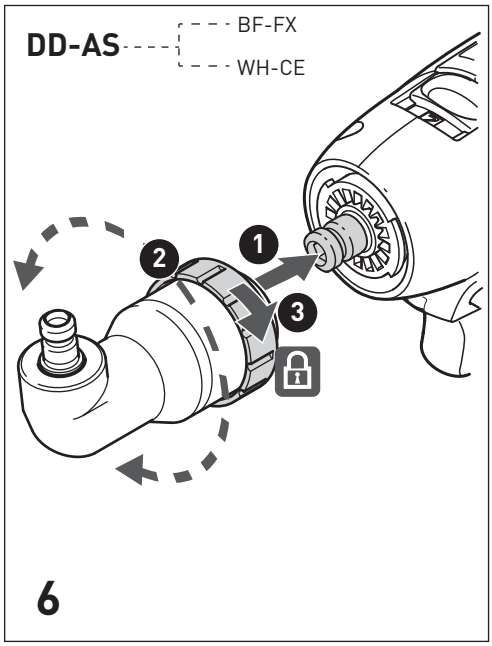
DD-AS
BF-FX
WH-CE
1
2
3

6

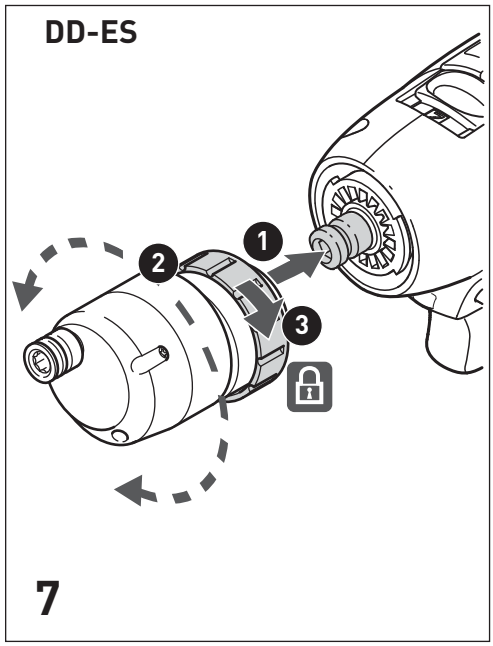
DD-ES
1
2
3

7

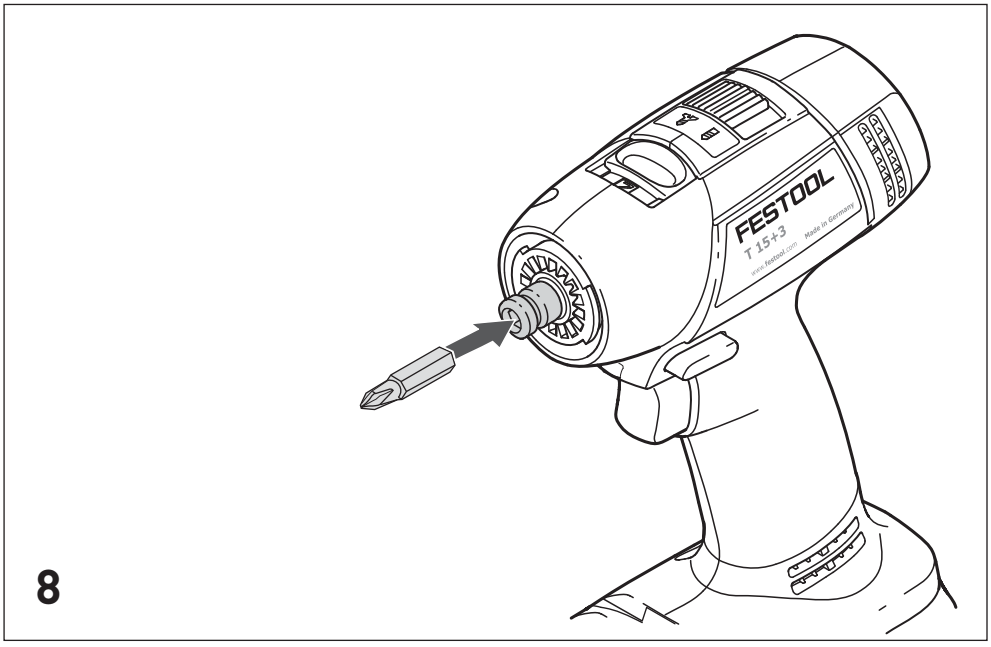
FESTOOL
T 15+3
www.festool.com
Made in Germany

8

TCL 3		
		BPC 12, BPC 15, BPC 18 BPS 12, BPS 15, BPS 18 BP 12, BP 15, BP 18
	V~	220 - 240
	Hz	50/60
	V=	10,8 - 18
	A	3
	°C	-5 - 45
		II

Lilon 4,2 Ah	min.	~ 70
Lilon 5,2 Ah	min.	~ 90

		BPC 15 Li	BPC 18 Li
		C15, T15+3, Ti 15, TSC 55, PSC 420, PSBC 420, KAL II	T18+3, PDC 18, DRC 18, DWC 18, BHC 18, TSC 55, PSC 420, PSBC 420, KAL II
	V=	14,4	18
	Ah	5,2	5,2
	kg	0,6	0,7

Notice d'utilisation d'origine

1 Symboles

Symbole	Signification
	Avertissement de danger
	Avertissement contre le risque d'électrocution
	Notice d'utilisation, lire les consignes de sécurité !
	Porter une protection auditive !
	Porter des gants de protection !
	Porter une protection respiratoire !
	Porter des lunettes de protection !
	Ne pas jeter l'appareil avec les ordures ménagères.
	Astuce, information
	Consignes opératoires
	Tension d'entrée et fréquence
	Tension de sortie
	Chargement rapide max.
	Plage de températures admissible
	Classe de protection II
	Temps de charge
	Capacité
	Poids

2 Consignes de sécurité

2.1 Consignes générales de sécurité

Avertissement ! **Veuillez lire toutes les consignes de sécurité et instructions.** Des erreurs résultant du non-respect des consignes d'avertissement et des instructions peuvent occasionner un choc électrique, des brûlures et/ou des blessures graves.

Conservez toutes les consignes de sécurité et instructions pour une référence future.

Le terme "outil électrique" utilisé dans les consigne de sécurité se rapporte aux outils électriques fonctionnant sur secteur (avec cordon d'alimentation) et aux outils électriques fonctionnant sur batteries (sans cordon d'alimentation).

2.2 Consignes de sécurité spécifiques pour perceuses-visseuses sans fil

- **Tenez l'appareil uniquement au niveau des surfaces isolées de la poignée lorsque vous effectuez des travaux au cours desquels l'outil de série ou la vis peuvent toucher des conduites électriques cachées.** Le contact de l'outil de série ou de la vis avec un câble sous tension peut également mettre les composants métalliques de l'outil sous tension et provoquer un choc électrique.
- **Utilisez des appareils de détection appropriés pour repérer des câbles d'alimentation dissimulés ou consultez l'entreprise de distribution locale.** Le contact de l'outil monté avec un câble sous tension peut provoquer un feu ou un choc électrique. Une conduite de gaz endommagée peut conduire à une explosion.La pénétration dans une conduite d'eau provoque des dégâts matériels.

- **Portez des protections adéquates:** protection auditive, lunettes de sécurité, masque pour les travaux générant de la poussière, gants de protection pour les travaux avec des matériaux rugueux et pour le changement d'outils.

ATTENTION ! L'outil électroportatif peut se bloquer et provoquer un rebond brusque ! Arrêter immédiatement !

- **Tenir l'outil électroportatif bien en main. Régler correctement le couple pour le vissage. S'attendre à un couple élevé de réaction** qui pourrait causer une rotation de l'outil électroportatif et entraîner des blessures.
- **Ne pas utiliser l'outil électroportatif sous la pluie ou dans une atmosphère humide.** L'humidité dans l'outil électroportatif peut causer un court-circuit et provoquer un incendie.
- Ne pas bloquer l'interrupteur marche/arrêt de façon durable !

2.3 Consignes de sécurité spécifiques au bloc batteries et au chargeur

- Ce chargeur peut être utilisé par des personnes aux capacités physiques, sensorielles ou mentales réduites ou présentant un manque d'expériences ou de connaissances si elles sont

surveillées ou qu'elles ont été instruites pour son utilisation sûre et qu'elles comprennent les dangers qui en résultent. Les **enfants** ne doivent pas utiliser la machine ou jouer avec.

- Ne pas ouvrir la batterie ni le chargeur!
- Protéger le chargeur des pièces métalliques (par ex. copeaux métalliques) ou des liquides!
- **N'utiliser d'alimentation ou batteries d'autres fabricants pour faire fonctionner l'outil électrique sans fil. N'utiliser un chargeur d'autres fabricants pour charger la batterie.** L'utilisation d'accessoires non autorisées peut entraîner un choc électrique et / ou accidents graves!
- Protéger la batterie contre une température supérieure à 50 °C par ex. également contre les rayons de soleil permanents et le feu !
- N'utiliser en aucun cas de l'eau pour éteindre une batterie "Li-ion" enflammée ! Utiliser du sable ou une couverture anti-feu.
- Contrôler régulièrement le connecteur et le câble pour éviter tout danger. En cas d'endommagement, les faire remplacer uniquement par un atelier de service après-vente agréé.
- Lorsque le chargeur n'est pas utilisé, débranchez systématiquement la fiche secteur de la prise de courant.

2.4 Valeurs d'émission

Les valeurs mesurées selon la norme NE 60745 sont habituellement :

Niveau de pression acoustique	L_{PA} = 65 dB(A)
Niveau de puissance acoustique	L_{WA} = 76 dB(A)
Incertitude	K = 3 dB

Portez une protection auditive !

Valeur d'émission vibratoire a_h (somme vectorielle tridirectionnelle) et incertitude K déterminées conformément à la norme EN 60745 :

Valeur d'émission vibratoire a_h (somme vectorielle tridirectionnelle) et incertitude K déterminées selon NE 60745 :

Perçage dans le métal	$a_h < 2{,}5\ m/s^2$
	$K = 1{,}5\ m/s^2$
Vissage	$a_h < 2{,}5\ m/s^2$
	$K = 1{,}5\ m/s^2$

Les valeurs d'émission indiquées (vibration, bruit)

- sont destinées à des fins de comparaisons entre les outils.
- Elles permettent également une estimation provisoire de la charge de vibrations et de la nuisance sonore lors de l'utilisation
- et représentent les principales applications de l'outil électrique.

Cependant, si la ponceuse est utilisée pour d'autres applications, avec d'autres outils de travail ou est insuffisamment entretenue, la charge de vibrations et la nuisance sonore peuvent être nettement supérieures. Tenir compte des temps de ralenti et d'immobilisation de l'outil !

3 Utilisation en conformité avec les instructions

Convient pour les perceuses-visseuses sans fil

- pour un perçage dans les matériaux suivants : métal, bois, plastique et autres matériaux similaires,
- pour le vissage et le serrage de vis.
- une utilisation avec les Festool batteries BPC et BPS de même tension électrique.

Le chargeur TCL 3 convient

- pour la charge des batteries Festool : BP, BPS et BPC (NiMH, NiCd, Li-Ion sont détectées automatiquement.)
- seulement pour une utilisation en intérieur.

L'utilisateur est responsable des dommages provoqués par une utilisation non conforme, utilisation en milieu industriel comprise.

4 Caractéristiques techniques

Perceuses-visseuses sans fil		**T 15+3 Li**	**T 18+3 Li**
Tension du moteur		14,4 - 15,6 V	18 V
Vitesse à vide*	1ère vitesse	0 - 450 min^{-1}	
	2ème vitesse	0 - 1500 min^{-1}	
Couple max.	Cas de vissage "doux" (bois)	27 Nm	35 Nm
	Cas de vissage "dur" (métal)	40 Nm	50 Nm

Perceuses-visseuses sans fil		T 15+3 Li	T 18+3 Li
Couple réglable**	1ère vitesse	0,8 - 8 Nm	0,8 - 8 Nm
	2ème vitesse	0,5 - 6 Nm	0,5 - 6 Nm
Mandrin de perçage, plage de serrage		1,5 - 13 mm	
Diamètre de perçage max.	Bois	35 mm	45 mm
	Métal	13 mm	13 mm
Porte-outil dans la broche de perçage		1/4 ''	1/4 ''
Poids sans batterie, avec mandrin Centrotec		1,0 kg	1,0 kg

* Indications de vitesse de rotation avec batterie entièrement chargée.

** La vitesse de rotation maximale est réduite dans les plages de couple inférieures.

ⓘ D'autres caractéristiques techniques sur le chargeur et les batteries sont indiquées page 6.

5 Composants de l'appareil

[1-1] Touches pour desserrer l'accumulateur
[1-2] Support d'embouts
[1-3] Interrupteur de marche/arrêt
[1-4] Commutateur pour rotation à droite / rotation à gauche
[1-5] Lampe à LED
[1-6] Commutateur de vitesses
[1-7] Symbole de perçage
[1-8] Symbole de vissage
[1-9] Commutateur perçage / vissage
[1-10] Affichage de la capacité
[1-11] Clip-ceinture
[1-12] Molette de réglage du couple
[1-13] Poignée isolée (zone grisée)
[2-1] Cache accumulateur
[3-1] LED
[3-2] Enroulement de câble
[3B] Fixation murale du chargeur

Les illustrations indiquées se trouvent en début de notice d'utilisation.

6 Mise en service

6.1 Enroulement de câble du chargeur [3-2]

⚠ Avant la mise en service, dérouler entièrement le câble de l'évidement.

6.2 Remplacement de la batterie [2]

ⓘ La batterie peut être utilisée immédiatement après livraison et peut être chargée à tout moment.

ⓘ En cas d'utilisation d'accumulateurs NiMH ou NiCd, l'ouverture en résultant peut être obturée au moyen du cache **[2-1]**.

L'indicateur de capacité **[1-10]** indique automatiquement l'état de charge du bloc batteries lors de l'actionnement de l'interrupteur de marche/arrêt **[1-3]** :

(pas avec les blocs batteries au NiCd et NiMH)

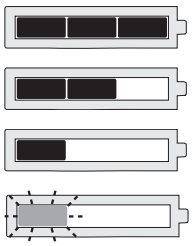

70 - 100 %
40 - 70 %
15 - 40 %
< à 15 %

Recommandation : recharger le bloc batteries avant de continuer de l'utiliser.

6.3 Charge de la batterie [3A]

La LED **[3-1]** du chargeur indique l'état de service respectif du chargeur.

LED jaune - allumée en continu
Le chargeur est opérationnel.

LED verte - clignotement rapide
La batterie est chargée avec le courant maximal.

LED verte - clignotement lent
La batterie est chargée avec un courant réduit, la batterie Li-ion est chargée à < 90 %.

LED verte - allumée en continu
Le processus de charge est terminé ou n'est pas redémarré, étant donné que l'état de charge actuel est supérieur à 90 %.

LED rouge - clignotement
Affichage de défaut général, par ex. pas de contact total, court-circuit, batterie défectueuse, etc.

LED rouge - allumée en continu

La température de la batterie est en-dehors des valeurs limites admissibles.

7 Réglages

ATTENTION

Risque de blessures

▶ Réglages à effectuer uniquement quand l'outil électroportatif est à l'arrêt !

7.1 Modification du sens de rotation [1-4]

- Commutateur vers la gauche = rotation à droite
- Commutateur vers la droite = rotation à gauche

7.2 Changement de vitesse [1-6]

- Commutateur de vitesse vers l'avant (chiffre 1 visible) = 1ère vitesse
- Commutateur de vitesse vers l'arrière (chiffre 2 visible) = 2ème vitesse

7.3 Vissage

Réglez le commutateur inverseur **[1-9]** de manière à ce que son repère soit pointé sur le symbole de vissage **[1-8]**.

Réglez le couple via la molette de réglage du couple **[1-12]**.

Position 1 = petit couple

Position 25 = grand couple

Un **signal sonore** retentit et l'outil s'arrête une fois le couple réglé atteint. L'outil redémarre seulement après avoir relâché et pressé à nouveau l'interrupteur marche/arrêt **[1-3]**.

7.4 Perçage

Réglez le commutateur inverseur **[1-9]** de manière à ce que son repère soit pointé sur le symbole de perçage **[1-7]** = couple maximal

8 Porte-outil, embouts

AVERTISSEMENT

Risque de blessures

▶ Retirer systématiquement la batterie de l'outil avant tous les travaux sur l'outil !

ATTENTION

Outil chaud et tranchant

Risque de blessures

▶ Ne pas utiliser d'outil émoussé ou défectueux !

▶ Porter des gants de protection.

8.1 Mandrin CENTROTEC [4]

La tige CENTROTEC permet un remplacement rapide des outils

Monter uniquement les outils CENTROTEC dans le mandrin CENTROTEC.

8.2 Mandrin de perçage BF-FX [5]

Pour le serrage de forets et d'embouts d'un diamètre de queue max. de 13 mm.

Serrez de l'outil au centre du mandrin de perçage.

8.3 Renvoi d'angle DD-AS [6]

Perçage et vissage à angle droit par rapport à l'outil (partiellement en accessoire).

8.4 Module excentrique DD-ES [7]

Vissage au ras des bords avec des embouts ISO 1173 (partiellement en accessoire).

8.5 Porte-outil dans la broche de perçage [8]

Les embouts peuvent être montés directement dans le logement six pans creux de la broche de perçage.

9 Travail avec l'outil électroportatif

AVERTISSEMENT

Risques de blessures

▶ Fixer la pièce à usiner de manière à ce qu'elle ne puisse pas bouger pendant le traitement.

9.1 Marche/arrêt [1-3]

Presser = ON, relâcher = OFF

ⓘ Selon la pression sur l'interrupteur de marche/arrêt, la vitesse de rotation peut être commandée progressivement.

La lampe à LED**[1-5]** est allumée lorsque l'interrupteur de marche/arrêt est appuyé **[1-3]**.

9.2 Support d'embouts [1-2]

Magnétique, pour l'emmanchement d'embouts ou de porte-embouts.

9.3 Signaux d'avertissement sonores

Des signaux d'avertissement sonores retentissent lors des états de fonctionnement suivants et la machine s'arrête :

peep — —

Batterie déchargée ou machine surchargée.

- Remplacez la batterie.
- Réduisez la charge sur la machine.

peep peep —

La machine est surchauffée.

- Après refroidissement, vous pouvez remettre la machine en marche.

peep peep peep

La batterie Li-ion est surchauffée ou défectueuse.

- Contrôlez sa capacité de fonctionnement avec le chargeur, avec la batterie refroidie.

10 Entretien et maintenance

AVERTISSEMENT

Risques de blessures, choc électrique

- ▶ Retirez systématiquement la batterie de la machine avant tous les travaux de maintenance et d'entretien !
- ▶ Tous les travaux de maintenance et de réparation nécessitant une ouverture du carter moteur doivent uniquement être effectués par un atelier de service après-vente agréé.

Seuls le fabricant et un atelier homologué sont habilités à effectuer **toute réparation ou service**. Voir conditions : www.festool.fr/services

Utilisez uniquement des pièces Festool d'origine. Référence sur : www.festool.fr/services

Respecter les consignes suivantes :

- Maintenir les ouvertures d'aération sur l'outil électrique dégagées et dans un état propre afin de garantir le refroidissement.
- Maintenir les contacts de raccordement sur l'outil électrique, le chargeur et la batterie dans un état propre.

Remarques concernant les batteries

- Stockage dans un endroit sec et frais, dans une plage de température comprise entre 5 °C et 25 °C.
- Protéger les batteries contre l'humidité et l'eau, ainsi que contre la chaleur.
- Ne pas laisser les batteries déchargées pendant plus d'un mois env. dans le chargeur, si le chargeur est débranché du secteur. Risque de décharge profonde !
- Si des batteries Li-Ion doivent être stockées sans être utilisées pendant une période prolongée, il convient de les charger à 40 % de leur capacité (durée de charge env. 15 minutes).
- Pour éviter les courts-circuits, il convient de stocker le bloc batterie dans l'emballage fourni.
- Une durée d'utilisation nettement raccourcie après chaque charge indique que la batterie est usagée et qu'elle doit être remplacée par une batterie neuve.

11 Environnement

Ne pas jeter l'appareil avec les ordures ménagères ! Éliminer l'appareil, les accessoires et les emballages de façon compatible avec l'environnement. Respecter les prescriptions nationales en vigueur.

Uniquement UE : d'après la directive européenne relative aux appareils électriques et électroniques usagés et sa transposition en droit national, les outils électriques usagés doivent être collectés à part et recyclés de manière écologique, par les filières de recyclage type DEEE.

Remettre les batteries usagées ou défectueuses au commerce spécialisé, au service après-vente Festool ou aux installations de gestion de déchets publiques spécifiées (respecter les directives en vigueur). Les batteries doivent être rendues chargées. Les batteries sont ainsi acheminées vers un recyclage approprié.

Uniquement UE : d'après la directive européenne relative aux batteries et accumulateurs et sa transposition en droit national, les batteries/accumulateurs défectueux ou usagés doivent être collectés à part et recyclés de manière écologique.

Informations à propos de REACh :
www.festool.com/reach

12 Transport

Les batteries Li-ion comprises sont soumises aux exigences du droit sur les matières dangereuses. La quantité équivalente de lithium contenue dans la batterie Li-ion se situe sous les valeurs limites applicables et est contrôlée d'après le manuel UN ST/SG/AC.10/11/Rev.3 partie III, sous-paragraphe 38.3. Pour cette raison, la batterie Li-ion n'est soumise, ni en tant que composant individuel, ni insérée dans un appareil, aux prescriptions nationales et internationales concernant les matières dangereuses. Les prescriptions concernant les matières dangereuses peuvent toutefois être applicables en cas de transport de plusieurs batteries. Dans ce cas il peut s'avérer nécessaire de respecter des conditions particulières. Pour l'envoi par des tiers (par ex. transport aérien ou entreprise de transport), tenez compte des exigences spéciales pour l'emballage et le marquage. Pour la préparation d'un colis, prenez conseil auprès d'un expert pour matières dangereuses. Respectez les autres prescriptions nationales en vigueur.

Expédier le bloc batterie uniquement lorsque le boîtier n'est pas endommagé. Recouvrir les contacts ouverts et coincer le bloc batterie dans l'emballage.

13 Déclaration de conformité CE

Perceuses-visseuses sans fil	N° de série
T 15+3 Li	497836
T 18+3 Li	497933
Année du marquage CE :	
T 15+3 Li	2010
T 18+3 Li	2012

Nous certifions, sous notre propre responsabilité, que ce produit satisfait aux exigences des directives, normes ou documents correspondants suivants :

2006/42/CE, 2004/108/CE (jusqu'au 19.04.2016), 2014/30/UE (à partir du 20.04.2016), 2011/65/UE, EN 60745-1:2010, EN 60745-2-2:2010, EN 55014-1:2006+ A2:2011, EN 55014-2:1997+ Corrigendum 1997+ A1:2001+ A2:2008.

Chargeur	N° de série
TCL 3	10002345, 10004911
Année du marquage CE :2013	

Nous certifions, sous notre propre responsabilité, que ce produit satisfait aux exigences des directives, normes ou documents correspondants suivants :

2004/108/CE (jusqu'au 19.04.2016), 2014/30/UE (à partir du 20.04.2016), 2006/95/CE (jusqu'au 19.04.2016), 2014/35/UE (à partir du 20.04.2016), 2011/65/UE, EN 60335-1:2012, EN 60335-2-29:2004+ A2:2010, EN 55014-1:2006+ A2:2011, EN 55014-2:1997+ Corrigendum 1997+ A1:2001+ A2:2008, EN 61000-3-2:2006+ A1: 2009+ A2:2009, EN 61000-3-3:2013.

Festool GmbH

Wertstr. 20, D-73240 Wendlingen, Allemagne

Wolfgang Zondler

Directeur recherche, développement, documentation technique

2015-08-31