Bouche autoréglable BN

Bouche autoréglable BN15 Atlantic - Sans manchette - Débit 15m3/h - Ø125mm

Réf 521000 **8.90€TTC***

https://www.domomat.com/20947-bouche-autoreglable-bn15-atlantic-sans-manchette-debit-15m3h-o125mm-atlantic-521000.html

Bouche autoréglable BN30 - Sans fût - 30m3/h

Réf 521001 **8.90€TTC***

https://www.domomat.com/20948-bouche-autoreglable-bn30-sans-fut-30m3h-atlantic-521001.html

Manchon court pour bouche BN - diamètre 125 mm

Réf 520025 **4.39€TTC***

https://www.domomat.com/20949-manchon-court-pour-bouche-bn-diametre-125-mm-atlantic-520025.html

Bouche autoréglable BN45/105 - Sans fût - 45m3/h

Réf 521013 **16.66€TTC***

https://www.domomat.com/38606-bouche-autoreglable-bn45105-sans-fut-45m3h-atlantic-521013.html

Retrouvez tous les produits de la catégorie Bouches autoréglables Atlantic chez Domomat !

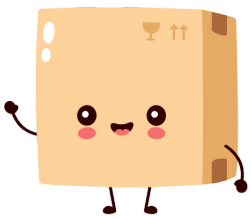

* : Prix sur le site Domomat.com au 20/04/2024. Le prix est susceptible d'être modifié.

BOUCHES D'EXTRACTION AUTORÉGLABLES

BE / BN AUTO

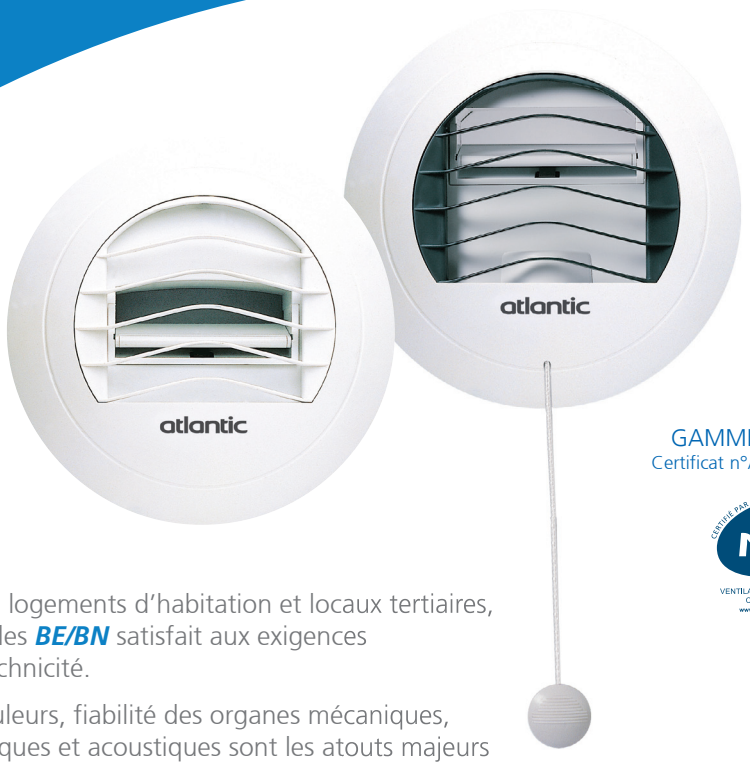

GAMME HABITAT
Certificat n°ATITA : BA 001

Destinée à équiper les installations de VMC en logements d'habitation et locaux tertiaires, la gamme de bouches d'extraction autoréglables ***BE/BN*** satisfait aux exigences réglementaires tout en alliant esthétisme et technicité.

Design fluide, grille déclinable en plusieurs couleurs, fiabilité des organes mécaniques, fonctionnalité éprouvée, performances aérauliques et acoustiques sont les atouts majeurs de l'ensemble des bouches d'extraction ***BE/BN.***

La gamme ***BE/BN*** habitat répond aux exigences de la marque NF VMC.

Mono ou double débit, les deux modèles parfaitement cohérents permettent ainsi un traitement architectural homogène entre cuisine, salle de bains et WC.

Réalisée en polystyrène blanc, la bouche BE est disponible en deux versions :

- l'une installée en WC et salle de bains, assure un débit d'extraction déterminé,
- l'autre en cuisine ou dans toute pièce nécessitant une modulation des débits, assure un débit permanent d'extraction et un débit complémentaire dont l'ouverture et la fermeture sont commandées par l'usager à l'aide d'un cordon.

Avantages de la bouche ***BE*** :

- *Contrôle* optimum des débits.
- *Performances :* - NF VMC (caractéristiques aérauliques certifiées)
  - Conforme aux exigences réglementaires (arrêté 82, NRA...).
- *Entretien facilité* par la dépose aisée du module de régulation.
- *Facilité de mise en oeuvre* de l'ensemble bouche + accessoires.
- Grille amovible déclinable en plusieurs couleurs : nous consulter pour plus d'informations.

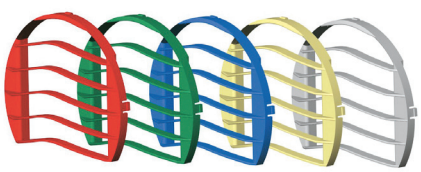

- Pour la bouche cuisine, visualisation de l'ouverture correspondant au débit maxi d'extraction.

Atlantic Climatisation et Ventilation
13, boulevard Monge Z.I. - BP 71 - 69882 MEYZIEU Cedex - Tél. : 04 72 45 11 00 - Fax : 04 72 45 11 11
www.atlantic-pro.fr

FONCTIONNEMENT

L'élément régulateur constitué d'un volet rigide assure un débit d'extraction déterminé dans une plage de pression comprise entre 50 et 160 Pascals.

COMPOSITION

Les bouches AUTO ont un diamètre de 170 mm et une épaisseur de 40 mm.

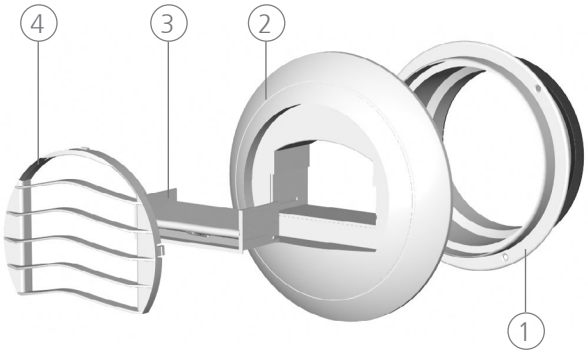

BOUCHE SANITAIRES :

La bouche BE / BN simple débit est disponible dans les débits suivants : 15, 30, 45, 60, 75, 90, 120 et 150 m3/h.

1. Manchette Ø 125 sans joint (sur BE uniquement)
2. Corps de la bouche
3. Module de régulation
4. Grille amovible

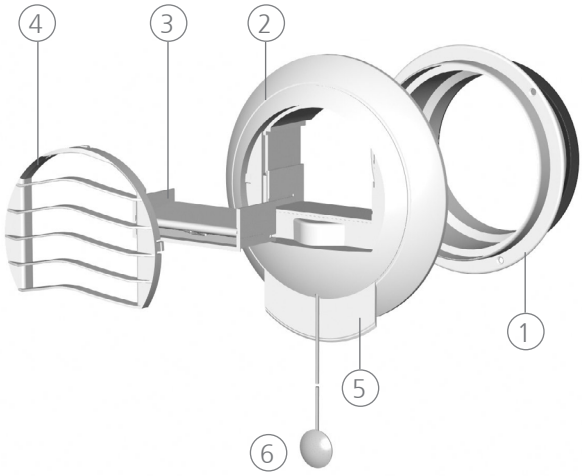

BOUCHE SANITAIRES :

La bouche BE / BN double débit est disponible dans les débits suivants : 15/30, 20/75, 30/90, 45/105, 45/120 et 45/135 m^3/h.

1. Manchette Ø 125 sans joint (sur BE uniquement)
2. Corps de la bouche
3. Module de régulation
4. Grille amovible
5. Témoin d'ouverture du débit complémentaire
6. Cordon de manoeuvre du débit complémentaire

La vue ci-contre représente la bouche au débit maximum d'extraction.

MODULE D'ISOLEMENT ACOUSTIQUE KAB

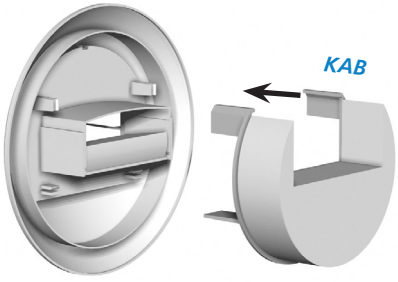

Module d'isolement acoustique KAB :
Composé d'un support polystyrène et d'une mousse de mélamine, le KAB permet d'améliorer l'isolement acoustique Dn,e,w des bouches BE / BN et donc de répondre à l'ensemble des exigences acoustiques.
Il ne modifie pas les caractéristiques aérauliques.

Mise en oeuvre : le KAB se monte par emboîtement en partie arrière de la bouche BN cuisine et sanitaire.

MISE EN OEUVRE

La bouche BE se monte en paroi verticale par emboîtement sur une manchette Ø 125 (livrée séparément) fixée sur le conduit.
La fixation et l'étanchéité de la manchette sont assurées par le joint à lèvre.
Possibilité de montage sur manchettes Ø 99, 116, 150 ou 160 mm.

En plafond, la mise en oeuvre est réalisée en utilisant un manchon placo 3 griffes Ø 125 ou un manchon plastique de traversée de dalle Ø 125 réalisés en polystyrène. Possibilité d'utiliser un manchon placo Ø 100 ou Ø 125/80 et un manchon de traversée de dalle Ø 125/80. Le montage en plafond nécessite d'utiliser une pièce de renvoi d'angle permettant le guidage du cordon pour la bouche cuisine (bouche BE avec cordon allongé de 20 cm).

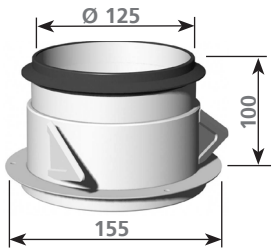

Manchon placo 3 griffes

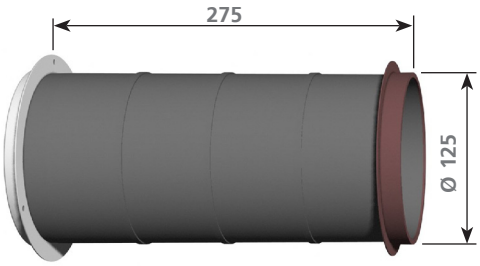

Manchon de traversée de dalle

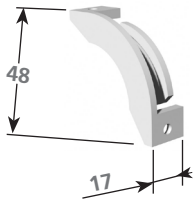

Pièce de renvoi d'angle : RAB

PLATINE « SPÉCIALE RÉNOVATION »

En prenant certaines précautions (section et étanchéité des conduits), il est possible d'utiliser les conduits de ventilation naturelle existants pour la VMC.

Réalisée en polystyrène blanc, la platine rénovation permet le montage d'une bouche BE / BN sur un cadre rectangulaire existant de dimensions 80 x 170 mm à 110 x 245 mm. Pour des cadres de dimensions supérieures à 110 mm de large, il est nécessaire de prévoir des étriers de fixation plus grands (à préciser à la commande).

Mise en oeuvre : la platine s'installe une fois les travaux de peinture terminés. Plaquer la platine contre le mur en faisant pénétrer les griffes de fixation à l'intérieur de la réservation. Bloquer les vis avec modération.

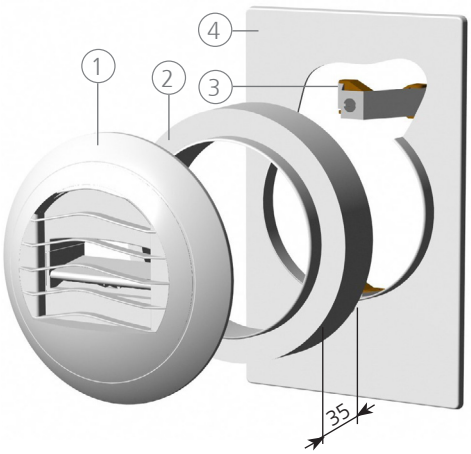

1. Bouche BN
2. Entretoise
3. Etriers de fixation
4. Platine rénovation avec joint mousse

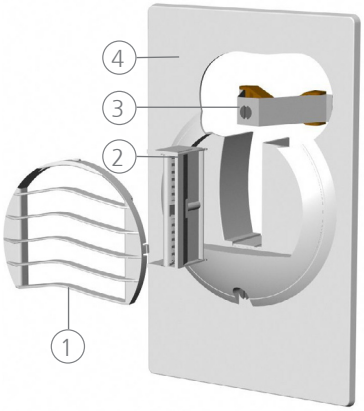

1. Grille
2. Module de régulation
3. Etriers de fixation
4. Platine rénovation avec joint mousse

Platine rénovation 180 x 278 mm pour BN avec entretoise :
Pour des cadres de dimensions supérieures à 90 mm de large, l'entretoise peut être supprimée.

BR rénovation 15 et 30 m³/h :
Le module de régulation est intégré dans la platine, placé en position verticale.

Platine rénovation 250 x 250 à visser :
Pour un montage sur des réservations de dimensions 100 x 100 à 200 x 200 mm, fixation par 4 vis (entraxe de fixation 220 mm).

Platine d'adaptation sur manchette cadre bouche GB/R :
Permet le montage d'une bouche BE sur une manchette cadre bouche GB/R existante.

PLATINE PLEINE RÉNOVATION

Réalisée en polystyrène blanc, cette platine est destinée à obturer les orifices existants dont l'utilisation n'est plus nécessaire à la ventilation. Mise en oeuvre identique à la platine rénovation.

Dimensions disponibles : 130 x 250 mm pour réservation 80 x 175 à 95 x 210 mm
155 x 250 mm pour réservation 80 x 135 à 110 x 210 mm
180 x 278 mm pour réservation 80 x 170 à 110 x 245 mm
250 x 250 à visser pour réservation 100 x 100 à 200 x 200 mm

E N T R E T I E N

Afin de conserver le maximum d'efficacité, il est nécessaire de procéder à un nettoyage périodique :

- Oter la grille (4) et le module de régulation (3) du corps de la bouche (la bouche retirée de la manchette si nécessaire).
- **La manchette (1) ne doit pas être déposée du conduit.**
- Nettoyer l'ensemble soit dans la partie haute d'un lave-vaisselle, soit manuellement à l'eau savonneuse, sans rien démonter du module de régulation.
- Remonter la bouche.

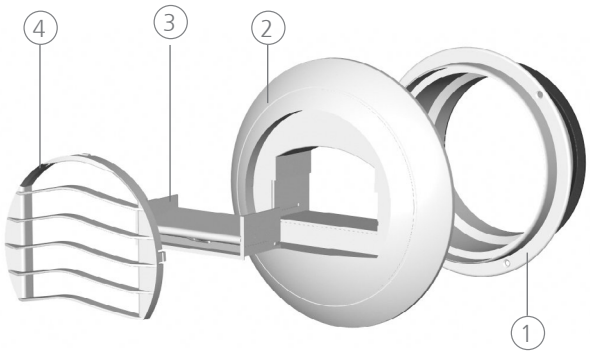

C A R A C T É R I S T I Q U E S A É R A U L I Q U E S (R a p p o r t s d ' e s s a i s C S T B 4 1 3 9 1 e t 4 2 5 6 2)

SANITAIRES

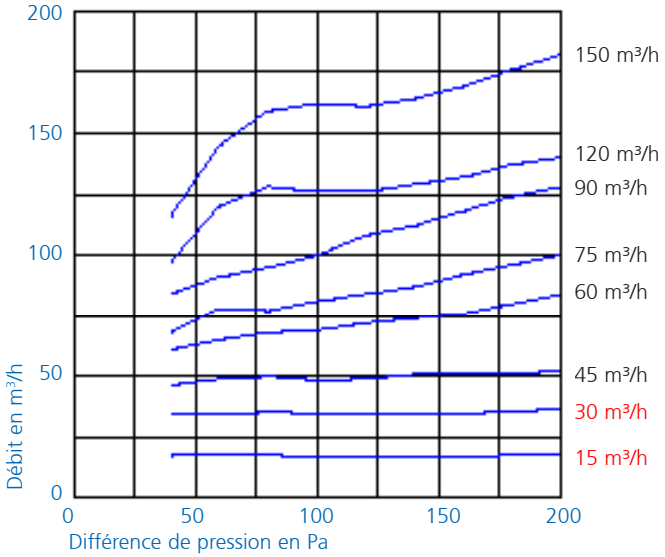

CUISINE

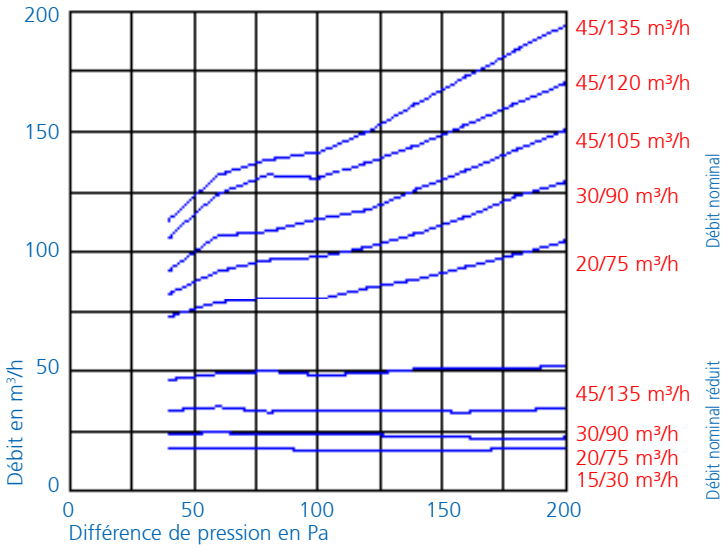

La marque NF VMC certifie les caractéristiques aérauliques. Elle permet la valorisation, dans le cadre de la RT 2005, des bouches d'extraction autoréglables BE habitat, par la prise en compte, dans les calculs thermiques, d'un coefficient de dépasement Cd égal à **1,10**

C A R A C T É R I S T I Q U E S A C O U S T I Q U E S (R a p p o r t s d ' e s s a i s C S T B 4 1 3 9 1 e t 4 2 5 6 2)

Les bouches sont caractérisées par leur isolement acoustique normalisé Dn,e,w (C) et leur niveau de puissance acoustique Lw mesurés conformément aux normes NF E 51 701 (et pr EN 13141-2).

Le niveau de pression acoustique dû au bruit propre des bouches est donné par la formule :

Lp = Lw - 10 log (V/12,5) en dB(A) où V est le volume en m³ de la pièce

Exemple : pour une pièce de 40 m³, et un niveau de puissance acoustique Lw = 31 dB(A) (au niveau permanent d'extraction), le niveau de pression acoustique obtenu est Lp = 26 dB(A).

Sanitaires	Lw en dB(A)				BE / BN AUTO Dn,e,w (C)	BE / BN AUTO + KAB Dn,e,w (C)
	70 Pa	100 Pa	136 Pa	160 Pa		
15 m³/h	23	27	32	35	61 dB	64 dB
30 m³/h	25	30	35	38	56 dB	60 dB
45 m³/h	27	33	34	37	55 dB	62 dB

Cuisine	Lw en dB(A)				BE / BN AUTO Dn,e,w (C)	BE / BN AUTO + KAB Dn,e,w (C)
	70 Pa	100 Pa	136 Pa	160 Pa		
15/30 m³/h	27	30	33	36	60 dB	64 dB
25/70 m³/h	23	27	32	35	55 dB	59 dB
30/90 m³/h	25	30	35	38	53 dB	57 dB
45/105 m³/h	32	34	37	39	53 dB	57 dB
45/120 m³/h	32	34	37	39	53 dB	57 dB
45/135 m³/h	32	34	37	39	53 dB	57 dB

210 094 - Atlantic Climatisation et Ventilation - 13,bd Monge - 69330 Meyzieu - S.A.S. au capital de 2 916 400 euros - RCS Lyon B 421 370 289 - Edition 11/12
En imprimant cette documentation sur du papier PEFC issu de forêts éco gérées, Atlantic Climatisation et Ventilation s'engage dans une démarche durable, respectueuse de l'environnement.