# 01800180 | Hansgrohe

## iBox universal - Raccordements 3/4” - Vert

Réf 01800180

**95.82€TTC***

Voir le produit :
https://www.domomat.com/41692-ibox-universal-raccordements-34-vert--hansgrohe-01800180.html

*Le produit iBox universal - Raccordements 3/4” - Vert est en vente chez Domomat !*

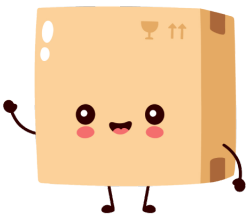

* : Prix sur le site Domomat.com au 12/10/2024. Le prix est susceptible d'être modifié.

**iBox universal**
Surfaces: **p.a.** Numéro d'article: **01800180**

## Description

**Caractéristiques**

- convient: toutes robinetteries douche et bain/douche mécaniques et thermostatiques encastrées avec ou sans robinet d'arrêt
- montage symétrique
- installation insonorisée
- type de raccordement: Raccordements 3/4"
- E3/1, C1, A2, U3
- comprenant: corps d'encastrement, bride de fixation réglable, rosace d'étanchéité, instruction de montage
- NF_375-M1-19-5

## Détails de l'article

| | |
|---|---|
| GTIN | 4011097347240 |

## Certificats

CERTIFIÉ PAR CSTB NF

## Photo du produit
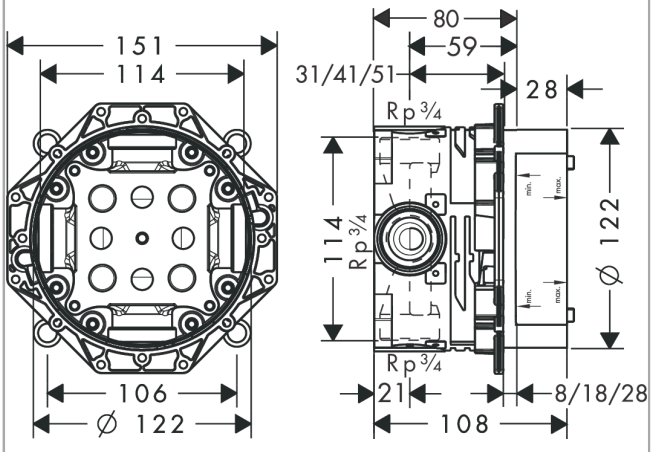
## Plan géométral