0201265 | Nicoll

Intercalaire de bonde lavabo Nicoll - Ø 24 mm - L.355mm recoupable - Polypropylène - Chromé

Réf 0201265

70.93€TTC*

Voir le produit :
https://www.domomat.com/63365-intercalaire-de-bonde-lavabo-nicoll-o-24-mm-l355mm-recoupable-polypropylene-chrome-nicoll-0201265.html

Le produit Intercalaire de bonde lavabo Nicoll - Ø 24 mm - L.355mm recoupable - Polypropylène - Chromé est en vente chez Domomat !

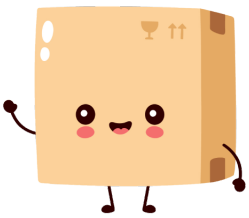

* : Prix sur le site Domomat.com au 12/10/2024. Le prix est susceptible d'être modifié.

0201334 / 91GDU – 0201151 / 910S – 0201152 / 917S – 0204160 / 910FE 0204127 / 917FE – 0201265 / 917UC

Trop-plein et intercalaire de bondes

FONCTION :

Dispositif permettant de raccorder un trop-plein sur des vasques et lavabos à simple paroi

DESCRIPTION :

- Toutes les références sont compatibles avec les perçages de trop-plein Ø25 à Ø30
- Intercalaire réversible
- Tube de trop-plein recoupable
- 917UC / 0201265 : métallisé

0201265 / 917UC 0201334 / 91GDU

CARACTERISTIQUES TECHNIQUES :

Matériaux :

- Polypropylène (PP)
- Joints : PVC / SEBS
- Grille de trop-plein : ABS chromée

Dimensionnel :

- Encombrement de l'intercalaire : 31 mmm
- Tube de trop-plein : longueur 355 mm recoupable
- Joint de bonde : Ø74
- Filetage grille de trop-plein : M24x150

Performances :

- Débit du trop-plein : jusqu'à 16 l/min selon épaisseur de serrage

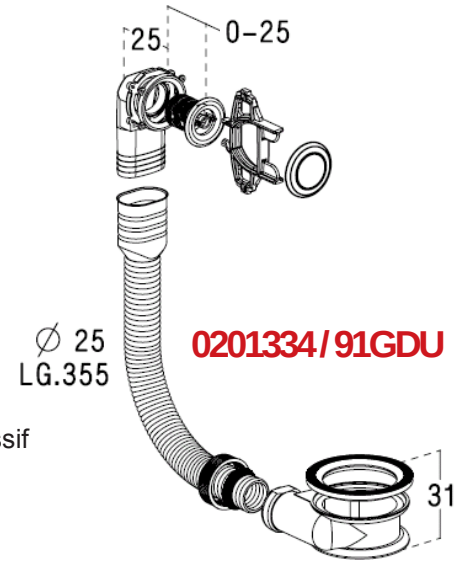

ACCESSOIRES :

- Clé de serrage de la grille de trop-plein fournie

MISE EN OEUVRE :

- Le tube de trop-plein doit être recoupé et épouser la forme de l'appareil pour ne pas créer de rétention d'eau.

MAINTENANCE :

- Entretien régulier à l'eau savonneuse. Ne pas utiliser de produit agressif

CONDITIONNEMENT :

- Sachet

REF.	0201151/910S 0201265/917UC	0201152/917S 0201265/917UC	0204160/910FE	0204127/917FE	0201334/91GDU
VISUEL	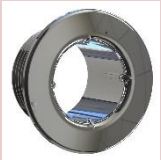		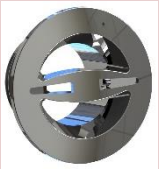	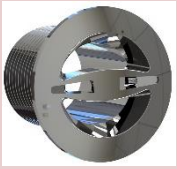	
Ø Ext. GRILLE	Ø 35	Ø 35	Ø 37	Ø 37	Ø36 (grille) Ø40 (enjoliveur)
SERRAGE Ep. paroi	0-10	11-18	0-10	11-18	0-25

JUIN 2019

© Nicoll 2017. Nicoll is an Aliaxis company. All rights reserved. Pictures, illustrations not binding.

ISO 9001 ISO 14001 ISO 50001 BUREAU VERITAS Certification

Nicoll

Siège Social : 37, rue Pierre & Marie Curie
BP 10966 - 49309 Cholet Cedex
Téléphone : 33 (0)2 41 63 73 25
Fax : +33 (0)2 41 63 73 23
Email: tech-com.nicoll@aliaxis.com

an Aliaxis company