Fiche Schneider - 03204

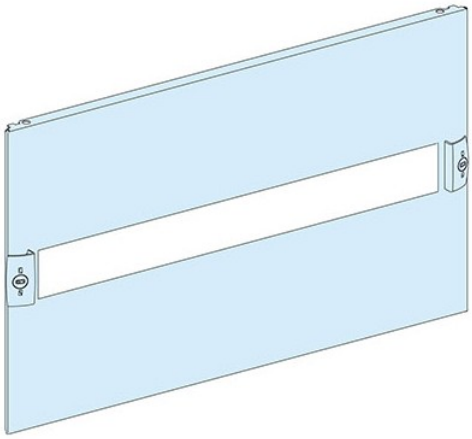

Plastron modulaire Prisma Plus Schneider - 4 modules

Réf LVS03204

23.22€TTC*

Voir le produit : https://www.domomat.com/56488-plastron-modulaire-prisma-plus-schneider-4-modules-schneider-electric-lvs03204.html

Le produit Plastron modulaire Prisma Plus Schneider - 4 modules est en vente chez Domomat !

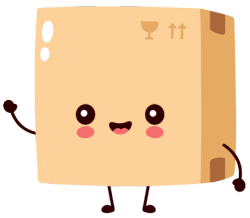

Fiche technique du produit
Caractéristiques

03204
Prisma Plus - Plastron modulaire 4 modules

Statut commercial : Commercialisé

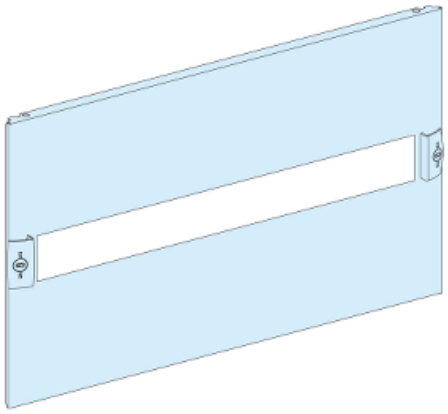

Principales

Gamme	Prisma
Compatibilité de gamme	Prisma Pack 160 Prisma Prisma G Prisma Prisma Pack 250 Prisma Prisma P
Fonction produit	Plastron
Catégorie d'accessoire / de pièce détachée	Accessoire d'installation
Type de plastron	Découpe Modulaire
Produit installé	Acti 9: Fixe appareil modulaire Multi 9: Fixe appareil modulaire Vigilohm: IM20 Vigilohm: IM20H Compact: Fixe INS100 - contrôle: poignée rotative frontale directe - vertical installation Compact: Fixe INS125 - contrôle: poignée rotative frontale directe - vertical installation Compact: Fixe INS160 - contrôle: poignée rotative frontale directe - vertical installation Compact: Fixe INS40 - contrôle: poignée rotative frontale directe - vertical installation Compact: Fixe INS63 - contrôle: poignée rotative frontale directe - vertical installation Vigilohm: IM10 Vigilohm: IM10H
Nombre de pôles	1 3P: rail modulaire support: INS100 vertical installation 1 4P: rail modulaire support: INS100 vertical installation 1 3P: rail modulaire support: INS125 vertical installation 1 4P: rail modulaire support: INS125 vertical installation 1 3P: rail modulaire support: INS160 vertical installation 1 4P: rail modulaire support: INS160 vertical installation 1 3P: rail modulaire support: INS40 vertical installation 1 4P: rail modulaire support: INS40 vertical installation 1 3P: rail modulaire support: INS63 vertical installation 1 4P: rail modulaire support: INS63 vertical installation

Complémentaires

Description du coffret/armoire	Armoire - largeur 600 mm

Clause de non responsabilité : Cette documentation n'est pas destinée à remplacer ni ne peut servir à déterminer l'adéquation ou la fiabilité de ces produits dans le cadre d'une application spécifique

	Coffret - largeur 600 mm Cellule - largeur 650 mm profondeur 400 mm Coffret Pack - largeur 555 mm Coffret Pack - largeur 600 mm
Position du raccordement	Connexion directe
Pas de 9 mm	48
Nombre de modules de 18 mm par rangée	24
Nombre de modules verticaux (50 mm)	4
Normes	NF EN 61439-2 CEI 61439-1
Certifications du produit	ASEFA
Quantité du lot	Lot de 1
Hauteur	200 mm
Largeur	500 mm
Poids du produit	0,72 kg
Matière	Acier
Finition de la surface	Mat Lisse
Traitement de protection	Électrophorèse et poudre d'époxy-polyester polymérisée à chaud
Couleur	Blanc (RAL 9001)

Environnement

Tenue aux chocs IK	IK07 conforming to EN/IEC 62262

Emballage

Poids de l'emballage (Kg)	700 g
Poids de l'emballage 2	7,2 kg
Poids de l'emballage 3	274,2 kg

Durabilité de l'offre

Statut environnemental de l'offre	Produit Green Premium
Régulation REACh	Déclaration REACh
Sans SVHC REACh	Oui
Directive RoHS UE	Conformité pro-active (Produit en dehors du scope légal RoHS UE) Déclaration RoHS UE
Sans métaux lourds toxiques	Oui
Sans mercure	Oui
Information sur les exemptions RoHS	Oui
Régulation RoHS Chine	Déclaration RoHS pour la Chine Déclaration pro-active RoHS pour la Chine (en dehors du périmètre légal RoHS pour la Chine)
Profil environnemental	Profil environnemental du Produit
Présence d'halogènes	Produit sans halogènes

Garantie contractuelle

Garantie	18 mois