0501004 | Nicoll

Bonde à grille pour évier Nicoll - Ø 84mm - Filetage 1"/1/2" - Laiton

Réf 0501004

24.68€TTC*

Voir le produit : https://www.domomat.com/63361-bonde-a-grille-pour-evier-nicoll-o-84mm-filetage-112-laiton-nicoll-0501004.html

Le produit Bonde à grille pour évier Nicoll - Ø 84mm - Filetage 1"/1/2" - Laiton est en vente chez Domomat !

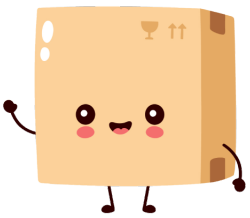

Evier I

Références : 0501004

BONDES LAITON Ø84 POUR ÉVIER GRES ET SYNTHESE 1 BAC PERÇAGE Ø60

Réf	Perçage Cuve	Mode d'obturation de la bonde	Bonde spéciale	Trop plein	Prise machine à laver
0501003	60	Bouchon chaînette	Non	Non	Non
0501004	60	Bouchon chaînette	Non	Non	Non

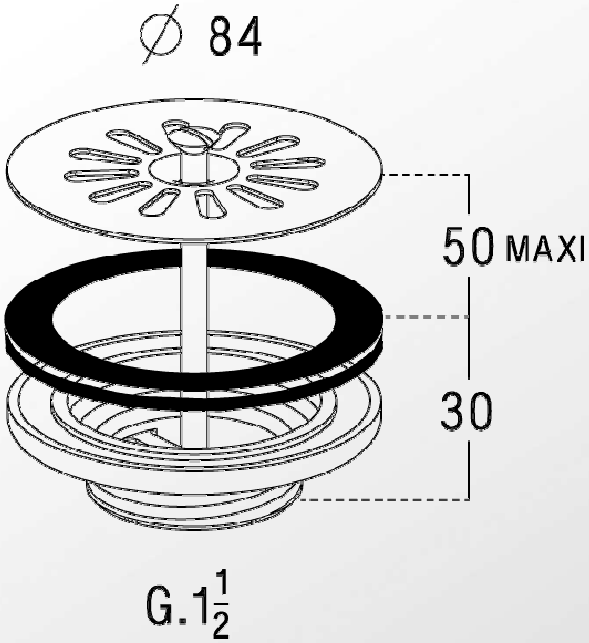

■ CARACTERISTIQUES TECHNIQUES :

- Sortie 1''½
-À grille

■ NORMES :

■ PLUS PRODUITS :

- Corps laiton

■ QUALITE - ENVIRONNEMENT :

ISO 9001
ISO 14001
BUREAU VERITAS
Certification

DATE 15 février 2012