050445 | Legrand produit

Fiche borne à vis à sortie droite - 2P+T - 16A - Noir
Réf 050445 **3.82€TTC***
https://www.domomat.com/31406-fiche-borne-a-vis-a-sortie-droite-2pt-16a-noir-legrand-050445.html

Fiche borne à vis à sortie latérale - 2P+T - 16A - Noir
Réf 050252 **18.73€TTC***
https://www.domomat.com/31407-fiche-borne-a-vis-a-sortie-laterale-2pt-16a-noir-legrand-050252.html

Prolongateur borne à vis à sortie droite - 2P+T - 16A - Noir
Réf 050446 **6.10€TTC***
https://www.domomat.com/31409-prolongateur-borne-a-vis-a-sortie-droite-2pt-16a-noir-legrand-050446.html

Prolongateur borne à vis avec bouchon - 2P+T - 16A - Noir
Réf 050447 **18.08€TTC***
https://www.domomat.com/31410-prolongateur-borne-a-vis-avec-bouchon-2pt-16a-noir-legrand-050447.html

---

Retrouvez tous les produits de la catégorie
Accueil Legrand
chez Domomat !

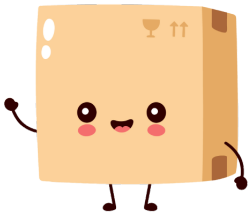

* : Prix sur le site Domomat.com au 29/04/2024. Le prix est susceptible d'être modifié.

128, av. du Maréchal-de-Lattre-de-Tassigny - 87045 LIMOGES Cedex
Tél. : 0 (+33) 5 55 06 87 87 - Fax : 0 (+33) 5 55 06 88 88
www.legrand.com

Fiches, prolongateurs, rallonge multiprises "Pieuvre" Standard Franco-Belge

Références : 0 501 14/15/17 - 0 502 52 - 0 504 45/46/47 0 505 75/77/78 - 0 908 20 - 0 939 14/15/17 - 0 969 29

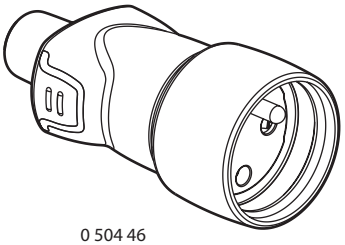

0 504 46

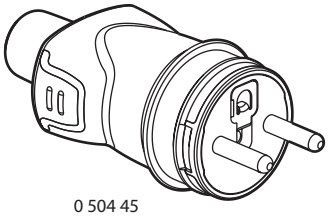

0 504 45

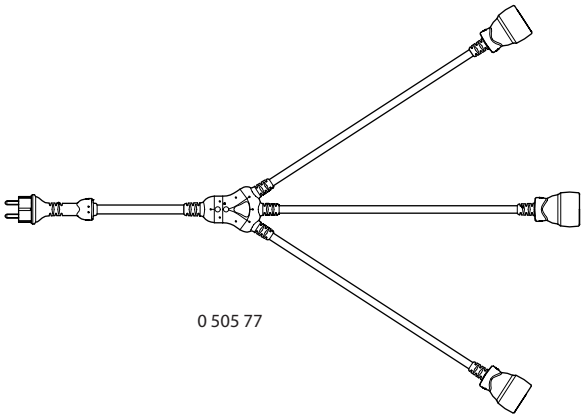

0 505 77

1. USAGE

Fiches et prolongateurs caoutchouc noir 16 A , pour usage intensif ou extérieur.
Serre-câble à vis pour câble H07 RNF 3G 2,5 mm² maxi.

2. GAMME

FICHES		
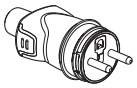	Fiche sortie droite 2 P+T - IP 44	0 504 45 0 501 14 0 939 14
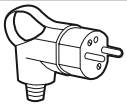	Fiche sortie latérale 2 P+T Standard Franco-Belge et Germanique	0 502 52 0 969 29
PROLONGATEURS		
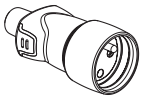	Prolongateur sortie droite 2 P+T IP 44 avec fiche mâle réf. 0 504 40/44/45	0 504 46 0 501 15 0 939 15
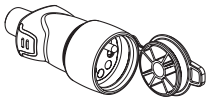	Prolongateur sortie droite 2 P+T IP 44 équipé d'un bouchon et IP 44 avec fiche mâle réf. 0 504 40/44/45	0 504 47 0 501 17 0 939 17
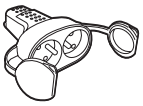	Prolongateur 2 x 2 P+T avec anneau de suspension et bouchons IP 44	0 505 75 0 908 20
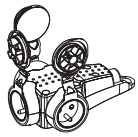	Prolongateur 3 x 2 P+T avec anneau de suspension et bouchons IP 44	0 505 78
RALLONGE MULTIPRISES		
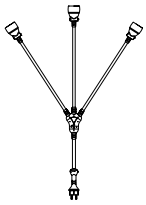	Rallonge multiprises "Pieuvre" 3 x 2 P+T : - 1 fiche standard Franco-Belge et Allemand - 3 prolongateurs sortie droite 2 P+T	0 505 77

3. MISE EN SITUATION

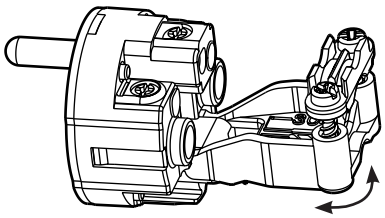

Support serre-câble pivotant, permettant l'accès facile aux bornes de raccordement.

Longueur de dégainage : 30 mm
Longueur de dénudage : 8 mm

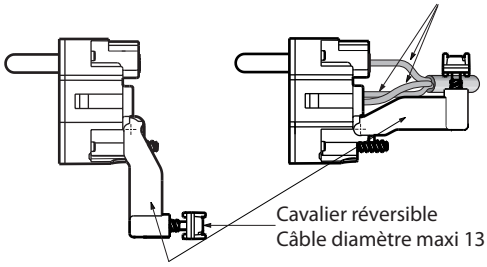

4. DIMENSIONS (mm)

Diamètre des broches : 4,8 mm

Réf. 0 504 45

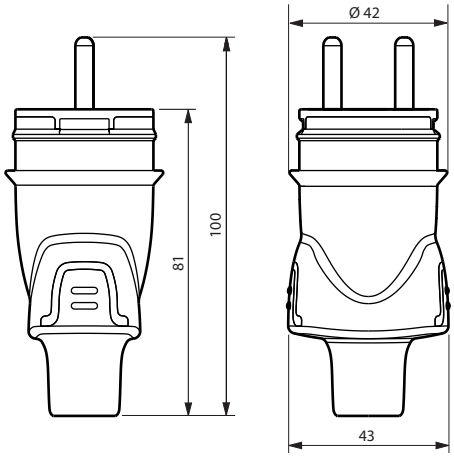

4. DIMENSIONS (mm) *(suite)*

Réf. 0 504 46

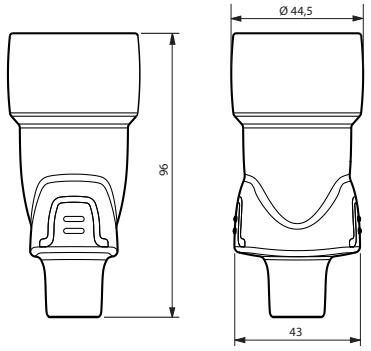

Réf. 0 502 52

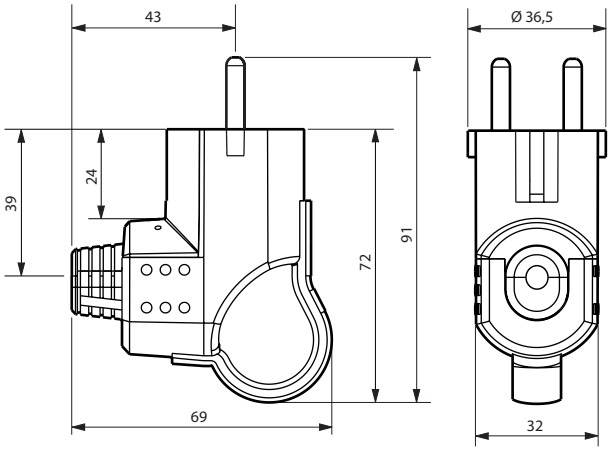

Réf. 0 504 47

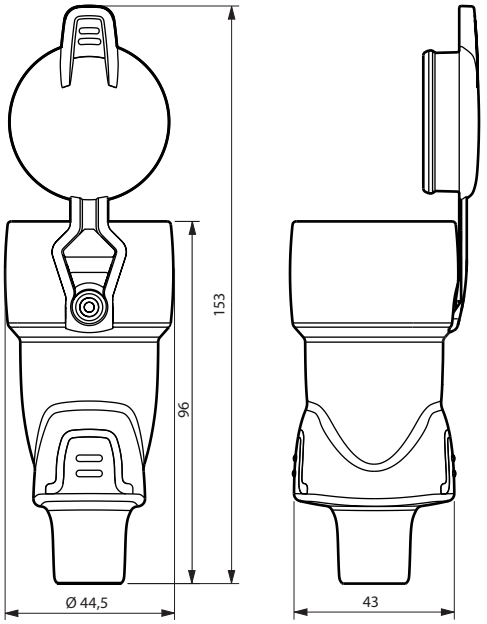

4. DIMENSIONS (mm) *(suite)*

Réf. 0 505 77

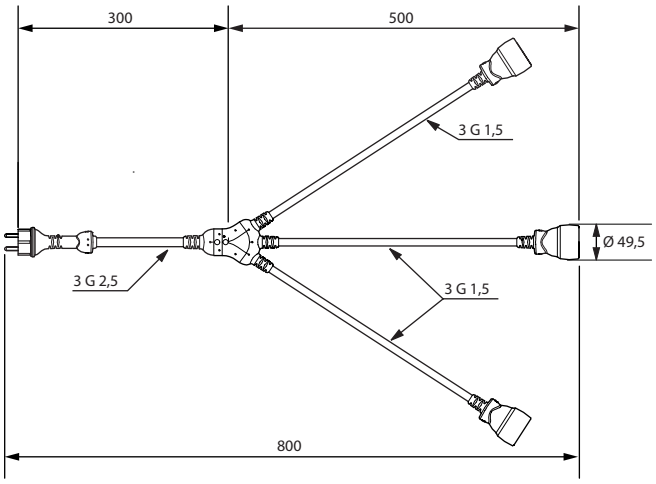

Réf. 0 505 75

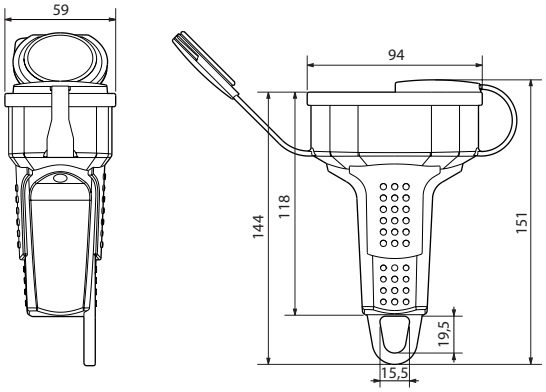

Réf. 0 505 78

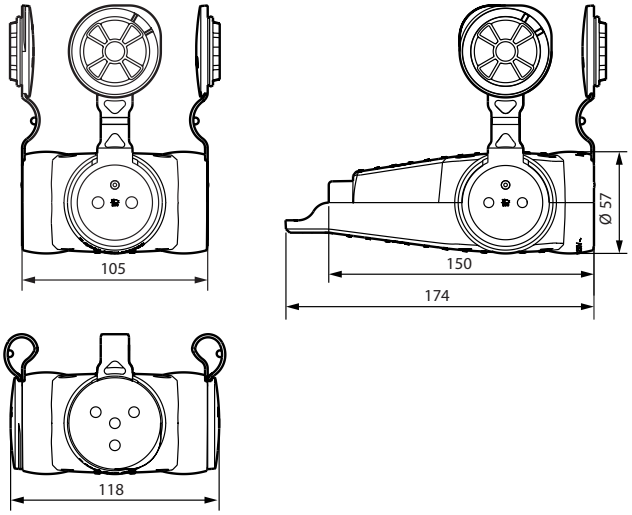

5. CONNEXION

Type de bornes : à vis
Capacité des bornes : 2,5 mm²
Tournevis : cruciforme ou Philips N°1 ou plat 4 mm

6. CARACTÉRISTIQUES TECHNIQUES

■ 6.1 Caractéristiques mécaniques
Protection contre les chocs : IK 08
IK 10 pour réf. 0 505 77
Protection contre les corps solides et liquides :
- IP 44
- IP 20 pour réf. 0 502 52 - 0 969 29

■ 6.2 Caractéristiques matières
SEBS : apparence et qualité supérieures ou égales au caoutchouc
Eclips : polyamide chargé
Broches : laiton

Autoextinguibilité :
+ 750° C / 30 s pour les pièces en matières isolantes maintenant en place les parties sous tension.
+ 650° C / 30 s pour les autres pièces en matières isolantes.

■ 6.3 Caractéristiques électriques
Tension : 250 V~
Intensité : 16 A
Fréquence : 50/60 Hz
Puissance : 3680 W

■ 6.4 Caractéristiques climatiques
Températures de stockage : - 15° C à + 70° C
Températures d'utilisation : - 10° C à + 50° C

8. ENTRETIEN

Nettoyage superficiel au chiffon.
Ne pas utiliser : acétone, dégoudronnant, trichloréthylène

Attention : Pour l'utilisation de produits d'entretien spécifiques, un essai préalable est nécessaire.

9. NORMES ET AGRÉMENTS

Produits conformes à NF C 61-314 et IEC 884-1.
Conformes aux recommandations de l'OPPBTP (Organisme Professionnel de Prévention du Bâtiment et des Travaux Publics).
Prise en compte des exigences particulières pour les produits mobiles, câble souple 1,5 mm².