050609 | Legrand

Bloc multiprise d'installation ou fixable - 3x2P+T - 16A - Sans cordon - Blanc

Réf 050609 **49.45€TTC***

https://www.domomat.com/23239-bloc-multiprise-d-installation-ou-fixable-3x2pt-16a-sans-cordon-blanc-legrand-050609.html

Bloc multiprise d'installation ou fixable - 6x2P+T - 16A - Sans cordon - Blanc

Réf 050611 **76.03€TTC***

https://www.domomat.com/23240-bloc-multiprise-d-installation-ou-fixable-6x2pt-16a-sans-cordon-blanc-legrand-050611.html

Blocs multiprises d'installation ou fixable - Avec interrupteur à voyant - 4x2P+T - 16A - Sans cordo
Blanc

Réf 050613 **84.70€TTC***

https://www.domomat.com/23241-blocs-multiprises-d-installation-ou-fixable-avec-interrupteur-a-voyant-4x2pt-16a-sans-cordon-blanc-legrand-050613.html

Bloc multiprise d'installation ou fixable - Avec interrupteur à voyant - 6x2P+T - 16A - Sans cordon
Blanc

Réf 050614 **102.24€TTC***

https://www.domomat.com/23248-bloc-multiprise-d-installation-ou-fixable-avec-interrupteur-a-voyant-6x2pt-16a-sans-cordon-blanc-legrand-0506

Retrouvez tous les produits de la catégorie

chez Domomat !

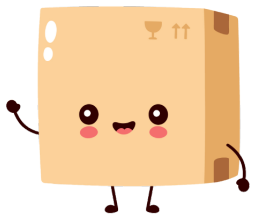

* : Prix sur le site Domomat.com au 28/04/2024. Le prix est susceptible d'être modifié.

87045 LIMOGES Cedex
Téléphone : (+33) 05 55 06 87 87 - Télécopie : (+33) 05 55 06 88 88

Blocs multiprises d'installation sans cordon

Référence(s) : 506 09/10/11/13/14/16/17

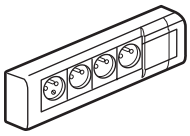

506 10

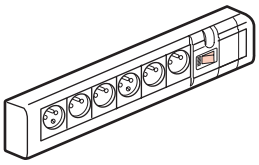

506 14

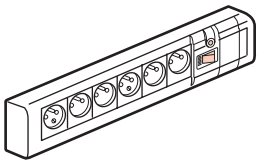

506 17

1. UTILISATION

Blocs multiprises d'installation (ou fixables).
Possibilité d'utilisation mobile, câble souple 3G 1,5 mm² recommandé.
Prises équipées d'éclips de protection.
Esthétique Mosaic.
Livré avec 3 embouts spéciaux pour association avec moulures DLP 20/32 x 12,5 - 32 x 16 et 32 x 20 ou tube Ø 16 ou Ø 20 mm.
Avec embout porte-étiquette 3500 W en 230 V~.

2. GAMME

2.1 Standard

Blocs multiprises	Références	Dimensions (mm)	Puissance
3 x 2 P+T	506 09	208 x 75 x 45,5	16 A
4 x 2 P+T	506 10	253 x 75 x 45,5	
6 x 2 P+T	506 11	343 x 75 x 45,5	

2.2 Avec interrupteur bipolaire à voyant

Blocs multiprises	Références	Dimensions (mm)	Puissance
4 x 2 P+T	506 13	309 x 75 x 45,5	16 A
6 x 2 P+T	506 14	399 x 75 x 45,5	

2.3 Avec interrupteur bipolaire à voyant et limiteur d'intensité

Blocs multiprises	Références	Dimensions (mm)	Puissance
4 x 2 P+T	506 16	309 x 75 x 45,5	16 A
6 x 2 P+T	506 17	399 x 75 x 45,5	

3. PRESENTATION

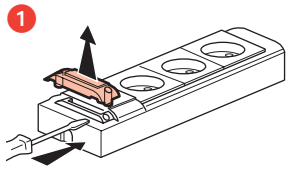

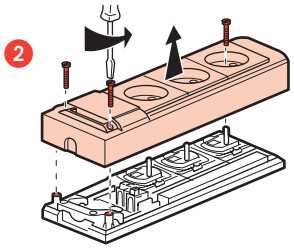

4. DIMENSIONS

L x 75 x 45,5 mm

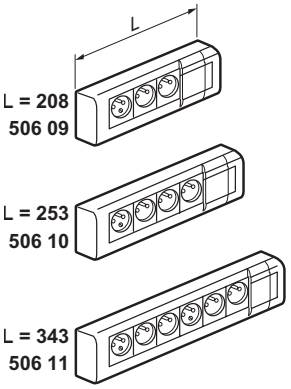

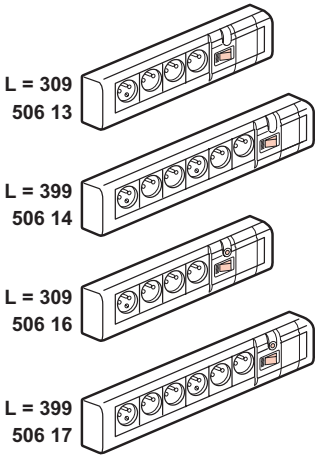

5. RACCORDEMENT

Fixation murale par vis

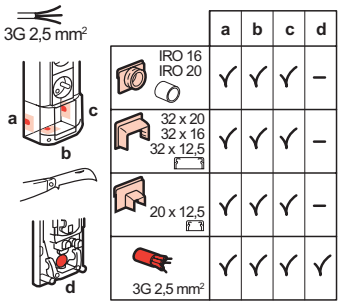

	a	b	c	d
IRO 16 / IRO 20	✓	✓	✓	–
32 x 20 / 32 x 16 / 32 x 12,5	✓	✓	✓	–
20 x 12,5	✓	✓	✓	–
3G 2,5 mm²	✓	✓	✓	✓

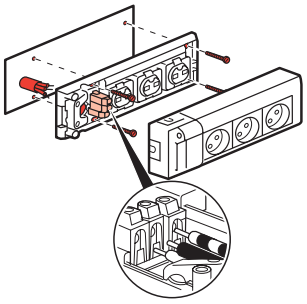

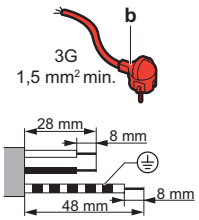

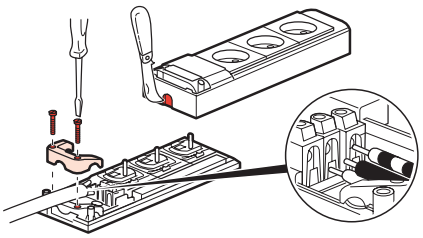

6. FONCTIONNEMENT

Principe de fonctionnement du limiteur d'intensité automatique

506 16/17

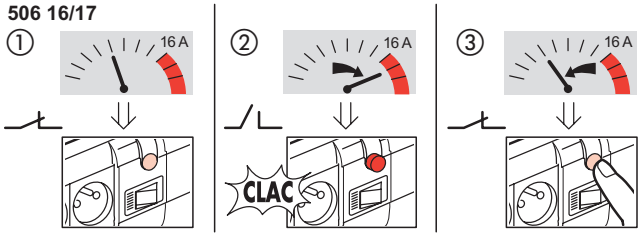

7. CARACTERISTIQUES GENERALES

7.1 Caractéristiques techniques
Tenue au feu CEI 695-2-1 650° C
Tenue en température : 100° C (60° C en continue).

7.2 Caractéristiques mécaniques
Essais aux chocs : IK 08

7.3 Caractéristiques matière
ABS blanc RAL 9010

8. CONFORMITE - AGREMENTS

Installation saillie conforme à la norme NFC 15-100 et NFC 61-303