055313 | Ebenoid fiche

Applique EO LED - Avec diffuseur - 7W - 3000K - Blanc - Avec interrupteur

Réf 055313

27.25€TTC*

Voir le produit :
https://www.domomat.com/45370-applique-eo-led-avec-diffuseur-7w-3000k-blanc-avec-interrupteur-ebenoid-055313.html

Le produit Applique EO LED - Avec diffuseur - 7W - 3000K - Blanc - Avec interrupteur est en vente chez Domomat !

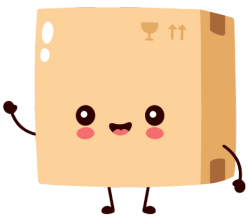

* : Prix sur le site Domomat.com au 12/10/2024. Le prix est susceptible d'être modifié.

l'ébénoïd®

IP 24 | IK 07 | °C 650

EO AVEC INTER + DIFFUSEUR + TUBE LED
0.553.13

Descriptif produit

Réglette salle de bain de type applique, douilles S19, de longueur 445 mm, largeur 64 mm, profondeur 90 mm, équipée d'une prise rasoir avec transformateur 230V 20VA.
Version lampée d'un tube LED 7W, d'une température de couleur 3000 K délivrant un flux utile de 450lm.
Embase polypropylène, diffuseur polycarbonate et finition blanche.

Référence	0.553.13	IRC Ra	>80
Désignation	EO AVEC INTER + DIFFUSEUR + TUBE LED	Facteur de puissance Cos φ	
		lm maintenance	
Type		Nombre de cycles (commutation)	
Couleur	Blanc Ral9003	Garantie an	1
Mode de déclenchement	Interrupteur	C.E.E	
Diffuseur	Polycarbonate opale	100% recyclable	OUI
Anneau	Polycarbonate	Type de connexion	Connecteur à vis
Culot lampe	S19	Modèle de LED	
Équipement	LED	Température ambiante °C	+25 °C
Flux source lm	450	T° de fonctionnement murale °C	-10 °C / +25 °C
Flux utile luminaire lm	400		
Version	Avec Interrupteur	T° de fonctionnement plafond °C	-10 °C / +25 °C
Puissance max. source W	7		
Driver/ballast	Driver intégré	Risque photobiologique	
Température de couleur °K	3000		

L'Ébénoïd®
1 rue Monseigneur Ancel - bâtiment EDEN ROC - 2e étage 69800 Saint Priest
France
Tél. : 04 72 11 39 90

Flashez le QR code pour télécharger cette fiche technique directement sur votre téléphone ou tablette

EO AVEC INTER + DIFFUSEUR + TUBE LED
0.553.13

Dimensions (mm)

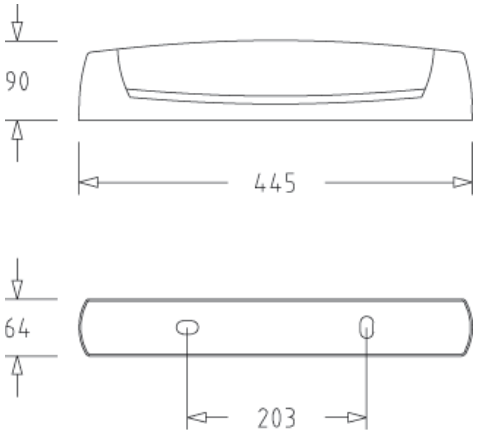

Courbes photométriques

Performances énergétique

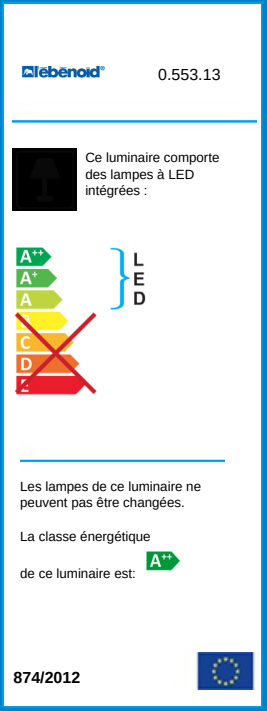

Notes

L'Ébénoïd®
1 rue Monseigneur Ancel - bâtiment EDEN ROC - 2e étage 69800 Saint Priest
France
Tél. : 04 72 11 39 90

Flashez le QR code pour télécharger cette fiche technique directement sur votre téléphone ou tablette