Fiche contacteur Legrand

Contact sec Céliane with Netatmo Legrand - Pour porte de garage et portail

Réf 067696

118.88€TTC*

Voir le produit : https://www.domomat.com/105609-contact-sec-celiane-with-netatmo-legrand-pour-porte-de-garage-et-portail-legrand-067696.html

Le produit Contact sec Céliane with Netatmo Legrand - Pour porte de garage et portail est en vente chez Domomat !

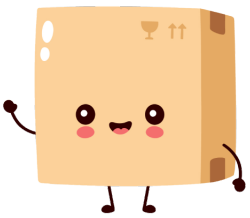

128, av. du Maréchal-de-Lattre-de-Tassigny - 87045 LIMOGES Cedex
Tél. : 33(0)5 55 06 87 87 - Fax : 33(0)5 55 06 88 88
www.legrand.com

Module connecté pour portail et porte de garage

Référence : 0 676 96

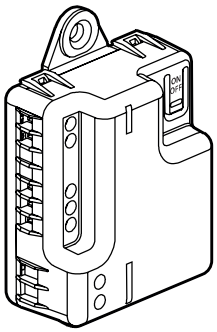

1. USAGE

Module connecté.
Permet de piloter l'ouverture et la fermeture de n'importe quel type de portail ou porte de garage en local, à distance ou par la voix (via un assistant vocal).
Visualisation de l'état (ouvert/fermé/bloqué) dans l'App. Home + Control.
Peut être piloté par une commande sans fil volet roulant.
Permet de compléter votre installation connectée, nécessite l'installation préalable d'un pack de démarrage "with Netatmo".
Compatible Zigbee 3.0.
Equipé de 2 points de fixation sécables pour boîte Plexo 105 x 105 mm.
Installation possible dans boîte Plexo IP55 80 x 80 mm ou supérieure.

2. GAMME

Description	Référence
Module connecté pour porte, portail et porte de garage. Livré avec 2 capteurs de position filaires (3 m). Equipé d'un voyant LED (configuration) et d'un bouton RESET (caché) servant à revenir en mode usine.	0 676 96

3. DIMENSIONS (mm)

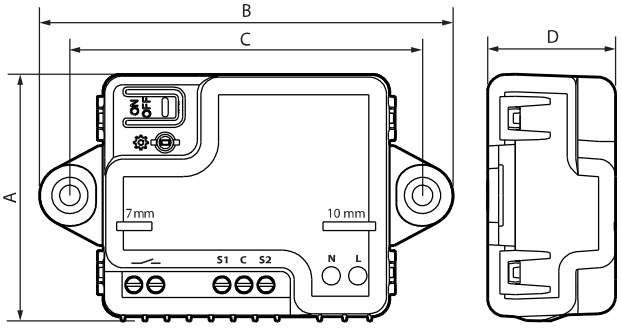

A	B	C	D
56	94	80	29

4. CONNEXION

Type de bornes : à vis

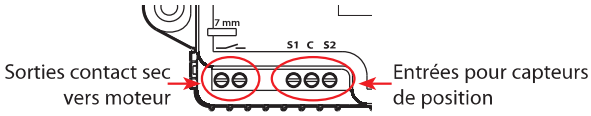

Capacité des bornes : 1 x 1,5 mm²
Longueur de dénudage : 7 mm

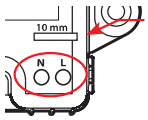

Neutre / Phase
Capacité des bornes : 2 x 1,5 mm²
Longueur de dénudage : 10 mm

5. FONCTIONNEMENT

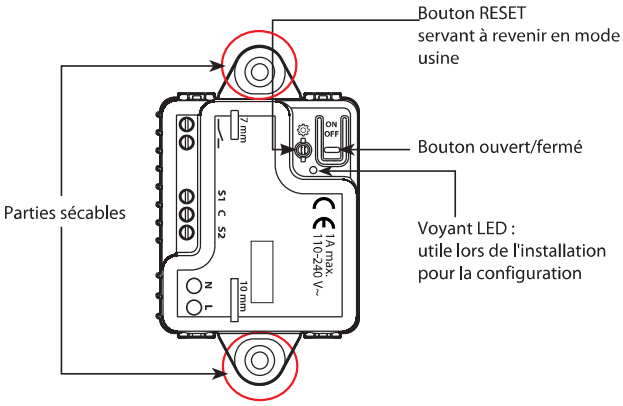

6. CARACTÉRISTIQUES TECHNIQUES

■ 6.1 Caractéristiques mécaniques
Protection contre les chocs : IK 04
Protection contre les corps solides/liquides : IP 20

■ 6.2 Caractéristiques matières
Polycarbonate

Autoextinguibilité :
850° C/30 s pour les pièces isolantes maintenant en place les parties sous tension.
650° C/30 s pour les autres pièces en matières isolantes.

■ 6.3 Caractéristiques électriques
Technologie radio zigbee fréquence 2,4 GHz à 2,4835 GHz
Niveau de puissance : < 100 mW

7 bornes : 2 sorties, contact sec
3 entrées, capteurs ouvert/fermé (S1 - C - S2)
1 phase
1 neutre

Consommation en veille : 0,2 W

Puissance : 1 A maxi.
Tension : 100-240 V~
Fréquence : 50/60 Hz

■ 6.4 Caractéristiques climatiques
Température d'utilisation : + 5° C à + 45° C
Température de stockage : 0° C à + 45° C

7. ENTRETIEN

Nettoyage superficiel au chiffon.
Ne pas utiliser : acétone, dégoudronnant, trichloréthylène.

Attention : Pour l'utilisation de produits d'entretien spécifiques, un essai préalable est nécessaire.

8. NORMES ET AGRÉMENTS

Le soussigné, LEGRAND, déclare que l'équipement radioélectrique du type (0 676 96) est conforme à la directive 2014/53/UE.
Le texte complet de la déclaration UE de conformité est disponible à l'adresse suivante : **www.legrandoc.com**