069681 - Steinel

Hublot RS PRO P1 flat S Steinel - avec détecteur HF - 9,4W - 942Lm - 3000K - Blanc

Réf 069681

67.79€TTC*

Voir le produit : https://www.domomat.com/112236-hublot-rs-pro-p1-flat-s-steinel-avec-detecteur-hf-94w-942lm-3000k-blanc-steinel-069681.html

Le produit Hublot RS PRO P1 flat S Steinel - avec détecteur HF - 9,4W - 942Lm - 3000K - Blanc
est en vente chez Domomat !

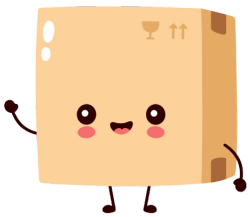

* : Prix sur le site Domomat.com au 09/05/2024. Le prix est susceptible d'être modifié.

Luminaire intérieur LED à détection - Professional Line

RS PRO P1 flat S

bl. chaud
EAN 4007841 069681
Réf. 069681

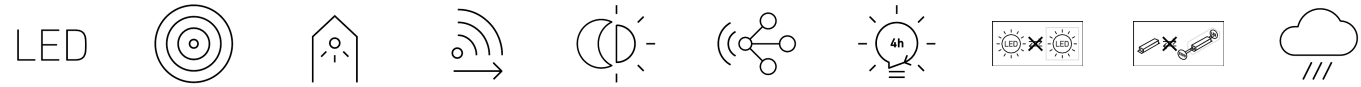

30 years (Ø 4,5h / day) | high frequency sensor 360° | indoor light | max. 8 m | 2 - 2000 lux | networkable via cable | manual override 4h | Light source not exchangeable | Control gear not exchangeable | IP54

Description du fonctionnement

Un grand classique rond. La forme idéale, le summum de l'efficacité. Le luminaire à détection idéal pour l'intérieur. Le RS PRO P1 flat S s'intègre harmonieusement dans les circulations, les entrées et les cages d'escalier. Le hublot se distingue par son design intemporel, son montage ultrafacile, sa technologie d'avenir et son efficacité exceptionnelle. Une détection fiable grâce au 360° détecteur HF ultraprécis d'une portée de 8 m. Une mise en réseau filaire de max. dix luminaires est possible. Puissance : 9,4 W pour 942 lm, 3000 K.

Caractéristiques techniques

Dimensions (Ø x H)	272 x 64 mm
Avec source	Oui, système d'éclairage LED STEINEL
Avec détecteur de mouvement	Oui
Garantie du fabricant	5 ans
Variante	bl. chaud
UC1, Code EAN	4007841069681
Coloris	blanc
Lieu d'installation	mur, plafond
Montage	Plafond
Résistance aux chocs	IK03
Indice de protection	IP54
Classe	II
Température ambiante	-10 – 40 °C
Matériau du boîtier	Matière plastique
Matériau du cache	Matière plastique opale
Alimentation électrique	220 – 240 V / 50 – 60 Hz

Temporisation	5 s – 15 Min.
Fonction balisage	Oui
Fonction balisage temps	10/30 min, toute la nuit
Mise en réseau possible	Oui
Mise en réseau via	Câble
Durée de vie des LED selon IEC-62717 (L70)	100.000 h
Durée de vie des LED selon IEC-62717 (L80)	73.000 h
Durée de vie des LED selon IES TM-21 (L70)	>60.000 h
Durée de vie des LED selon IES TM-21 (L80)	>60.000 h
Fusible B10	54
Fusible B16	87
Fusible C10	90
Fusible C16	145
Tubes fluorescents ballasts électroniques	400 W

RS PRO P1 flat S

bl. chaud
EAN 4007841 069681
Réf. 069681

Caractéristiques techniques

Hauteur de montage max.	4,00 m
Cadrage électronique	Oui
Cadrage mécanique	Non
Portée radiale	Ø 8 m (50 m^2)
Portée tangentielle	Ø 8 m (50 m^2)
Flux lumineux total du produit	942 lm
Efficacité totale du produit	100 lm/W
Température de couleur	3000 K
Ampoule	LED non interchangeable
Culot	sans
Système de refroidissement des LED	Contrôle thermique passif
Allumage en douceur	Oui
Éclairage permanent	commutable, 4 h
Réglage crépusculaire	2 – 2000 lx

Tubes fluorescents non compensés	400 VA
Tubes fluorescents compensés par série	400 VA
Tubes fluorescents compensés en parallèle	400 VA
Sortie de commutation 1, lampes halogènes basse tension	800 VA
Lampes LED < 2 W	16 W
Lampes LED > 8 W	64 W
Lampes LED > 2 W < 8 W	64 W
Charge capacitive en µF	88 µF
Fonction balisage en pourcentage	10 %
Puissance	9,4 W
Indice de rendu des couleurs IRC	= 82
Sécurité photobiologique selon la norme EN 62471	RG1
Courant à l'enclenchement, maximum	13 A
Indice de protection, plafond	IP54
Angle de détection	360 °

Luminaire intérieur LED à détection - Professional Line

RS PRO P1 flat S

bl. chaud
EAN 4007841 069681
Réf. 069681

Zone de détection

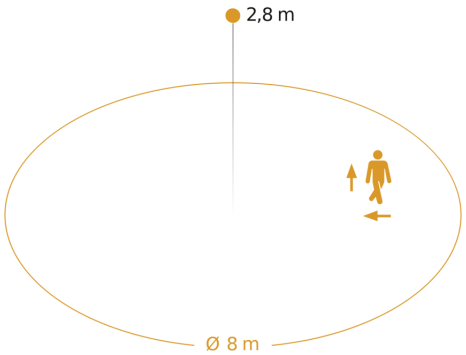

Hauteur d'instal lation: 2,00 m – 4,00 m
Orange: sens de passage radial et tangentiel

Dessin dimensionnel

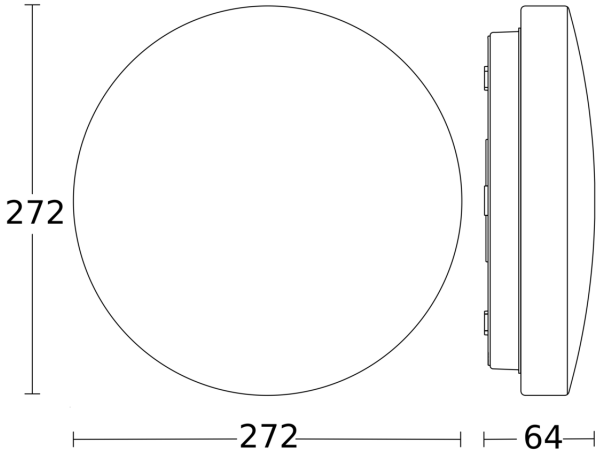

Courbe de distribution lumineuse

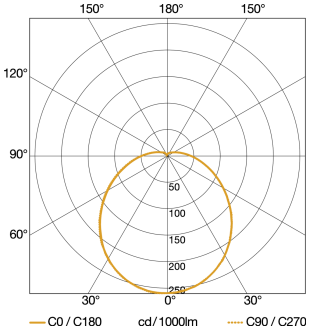

Puissance	9,4 W
Avec source	Oui, système d'éclairage LED STEINEL
Ampoule	LED non interchangeable
Flux lumineux mesure (360°)	942 lm
Température de couleur	3000 K
Durée de vie des LED (max. °C)	60000 h
Système de refroidissement des LED	Contrôle thermique passif

Schéma du circuit principal

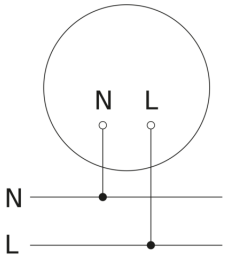

RS PRO P1 flat S

bl. chaud
EAN 4007841 069681
Réf. 069681

Schéma du circuit d´interconnexion maître/maître

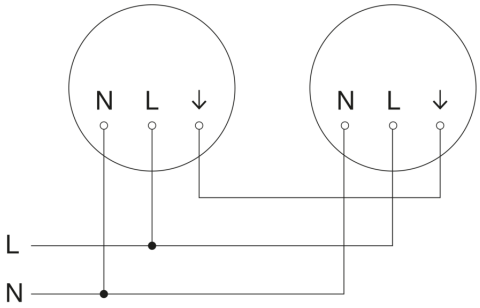
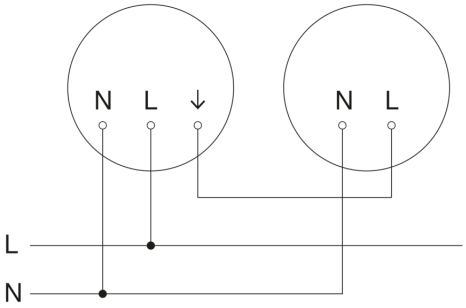
Schéma du circuit d´interconnexion maître/esclave