# ClearAccent

## RS060B LED5-36-/840 PSR II WH

36 ° - 840 blanc neutre - Gradation par coupure de phase - Classe de sécurité II - Blanc

ClearAccent est une gamme de spots encastrés conçue pour remplacer les luminaires halogènes. Son prix abordable et son efficacité lumineuse élevée rendent facile le passage à la LED. Le design compact des luminaires, avec driver intégré, le rend adapté pour un large éventail d'applications. Les dimensions d'encastrement correspondent aux anciens standards des halogènes (68 mm), ce qui facilite la rénovation.

### Données du produit

| Caractéristiques générales | |
|---|---|
| **Angle d'ouverture du faisceau de lumière** | 36 ° |
| **Température de couleur** | 840 blanc neutre |
| **Culot** | - [ -] |
| **Source lumineuse de subtitution** | Non |
| **Nombre d'unités d'appareillage** | Non |
| **Appareillage** | - |
| **Driver/alimentation/transformateur** | PSR [ Gradation par coupure de phase] |
| **Driver inclus** | Oui |
| **Type d'optique** | Symétrique |
| **Cache optique/ type de l'objectif** | CLFT [ Clear flat] |
| **Faisceau du luminaire** | 36° |
| **Interface de commande** | Analog |
| **Connexion** | Bornier de raccordement à vis 3 pôles |
| **Câble** | Non |

| | |
|---|---|
| **Classe de protection CEI** | Classe de sécurité II |
| **Essai au fil incandescent** | Température 650 °C, durée 30 s |
| **Essai au fil incandescent** | NO [ Non] |
| **Marquage CE** | Marquage CE |
| **Marquage ENEC** | Non |
| **Marquage UL** | Non |
| **Garantie** | 3 ans |
| **Remarks** | *-Per Lighting Europe guidance paper "Evaluating performance of LED based luminaires - January 2018": statistically there is no relevant difference in lumen maintenance between B50 and for example B10. Therefore the median useful life (B50) value also represents the B10 value. |
| **Flux lumineux constant** | Non |

# ClearAccent

| | |
|---|---|
| **Nombre de produits par disjoncteur** | 48 |

## Caractéristiques électriques

| | |
|---|---|
| **Tension d'entrée** | 220-240 V |
| **Fréquence d'entrée** | 50 à 60 Hz |
| **Tension de signal de commande** | - |
| **Courant d'appel** | 2 A |
| **Temps du courant d'appel** | 82 ms |
| **Facteur de puissance (min.)** | 0.9 |

## Gestion et gradation

| | |
|---|---|
| **Intensité réglable** | Oui |

## Matériaux et finitions

| | |
|---|---|
| **Matériaux du boîtier** | Fonte d'aluminium |
| **Matériaux de réflecteur** | Polycarbonate à revêtement d'aluminium |
| **Constitution de l'optique** | Polycarbonate |
| **Matériaux cache optique/lentille** | Polycarbonate |
| **Matériel de fixation** | - |
| **Finition de cache optique/lentille** | Transparent |
| **Hauteur totale** | 55 mm |
| **Diamètre total** | 75 mm |
| **Commande** | Blanc |
| **Dimensions (hauteur x largeur x profondeur)** | 55 x NaN x NaN mm (2.2 x NaN x NaN in) |

## Normes et recommandations

| | |
|---|---|
| **Code d'indice de protection** | IP20 [ Protection des doigts] |
| **Code de protection contre les chocs mécaniques** | IK02 [ 0.2 J standard] |

## Performances Initiales (Conforme IEC)

| | |
|---|---|
| **Flux lumineux initial** | 500 lm |
| **Tolérance du flux lumineux** | +/-10% |
| **Efficacité lumineuse à 0h du luminaire LED** | 83 lm/W |
| **Température de couleur corr. initiale** | 4000 K |
| **Température Indice de rendu des couleurs** | ≥80 |
| **Chromaticité initiale** | (0.38, 0.38) SDCM <3 |
| **Puissance initiale absorbée** | 6 W |
| **Tolérance de consommation électrique** | +/-10% |

## Durées de vie (Condorme IEC)

| | |
|---|---|
| **Taux de défaillance driver à la durée de vie utile moyenne de 50 000 h** | 7,5 % |
| **Maintien du flux lumineux en fin de vie (50 000 h à 25 °C)** | L65 |

## Conditions d'utilisation

| | |
|---|---|
| **Plage de températures ambiantes** | 0 à +40 °C |
| **Performance ambient temperature Tq** | 25 °C |
| **Niveau de gradation maximum** | 10% (depend du type de variateur) |
| **Convient à une commutation aléatoire** | Non |

## Données logistiques

| | |
|---|---|
| **Code de produit complet** | 871869607268499 |
| **Désignation Produit** | RS060B LED5-36-/840 PSR II WH |
| **Code barre produit (EAN)** | 8718696072684 |
| **Code de commande** | 07268499 |
| **Unité d'emballage** | 1 |
| **Conditionnement par carton** | 24 |
| **Code industriel (12NC)** | 910503910183 |
| **Poids net (pièce)** | 0,100 kg |

IK 02

## Schéma dimensionnel

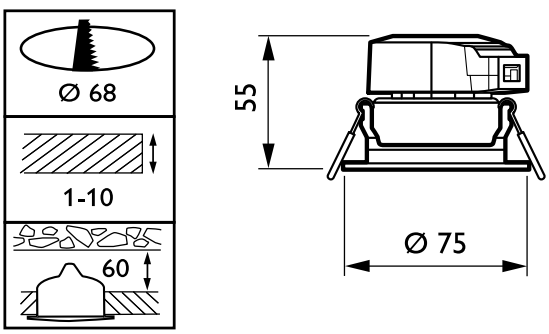


ClearAccent RS060B/RS061B

# ClearAccent

## Données photométriques

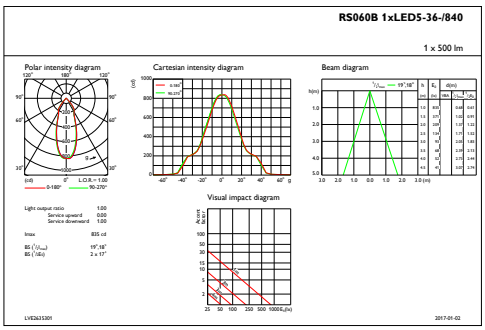


IFAS1_RS060B1xLED5-36-840

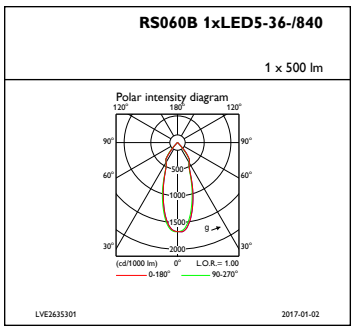


IFPC1_RS060B1xLED5-36-840

© 2020 Signify Holding Tous droits réservés. Signify ne fait aucune déclaration ni ne donne aucune garantie concernant la précision ou l'exhaustivité des informations ci-incluses et ne pourra être tenue responsable d'une quelconque action prise en conséquence. Les informations présentées dans ce document ne constituent pas une offre commerciale et ne font partie d'aucun devis ni d'aucun contrat, sauf convention contraire avec Signify. Philips et l'emblème Philips Shield sont des marques déposées de Koninklijke Philips N.V.