075621 | Legrand Notice

Angle intérieur 80 à 100° - Pour goulotte 50x80mm à clippage direct Programme Mosaïc

Réf 075621

35.06€TTC*

Voir le produit :
https://www.domomat.com/23898-angle-interieur-80-a-100-pour-goulotte-50x80mm-a-clippage-direct-programme-mosaic-legrand-075621.html

Le produit Angle intérieur 80 à 100° - Pour goulotte 50x80mm à clippage direct Programme Mosaïc est en vente chez Domomat !

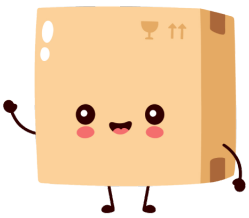

* : Prix sur le site Domomat.com au 12/10/2024. Le prix est susceptible d'être modifié.

legrand®

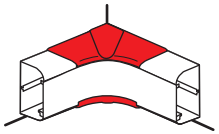

x 2

x 2

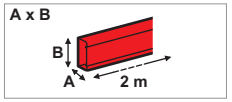

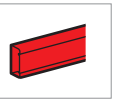

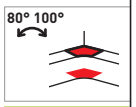

1			
	50 x 80 mm	756 01	756 21
	50 x 105 mm	756 02	756 22

1

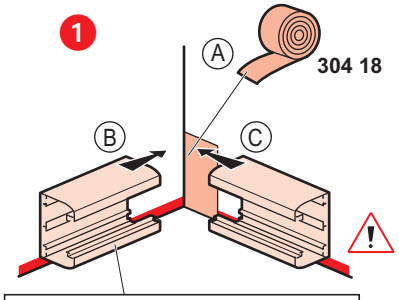

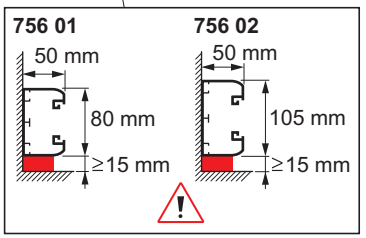

2

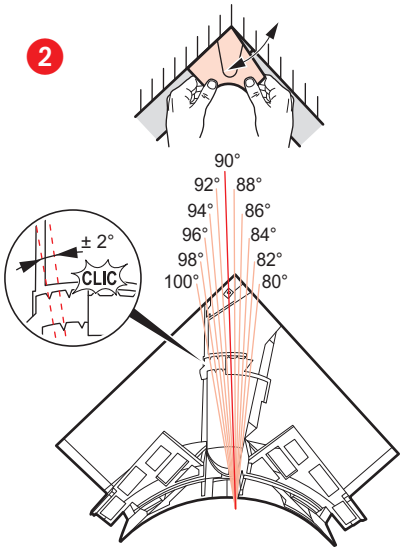

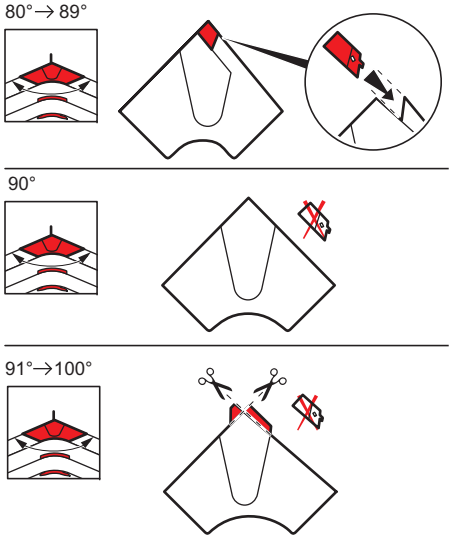

3

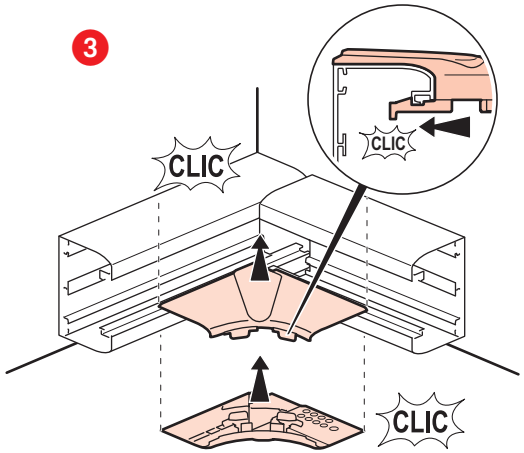

4

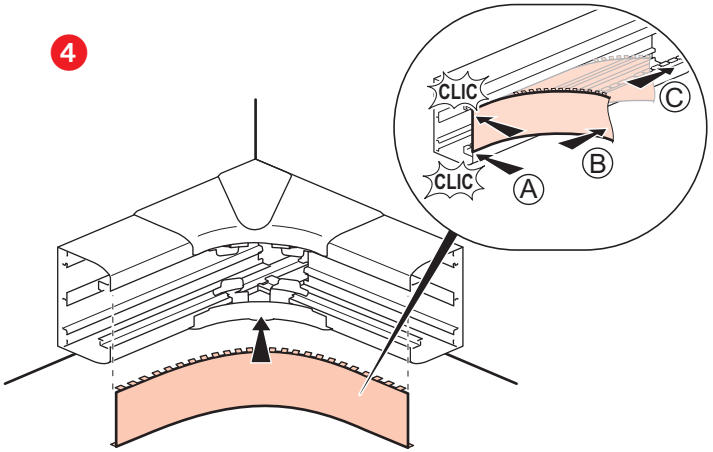

5

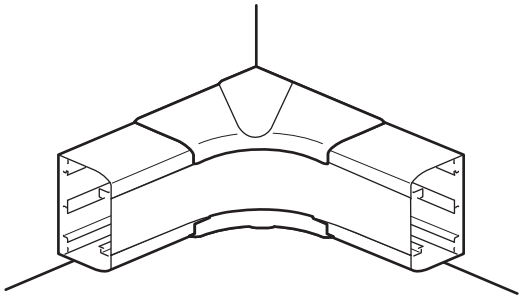

(FR)(LU)(BE) Respecter strictement les conditions d'installation et d'utilisation.
(NL)(BE) Neem de installatie- en gebruiksvoorwaarden nauwgezet in acht.
(GB)(IE) Strictly comply with instructions for installation and use.
(DE)(AT)(LI) Einbau- und Gebrauchsanleitungen sind genau zu beachten.
(ES) Respetar estrictamente las condiciones de instalación y de utilización.
(IT) Rispettare scrupolosamente le condizioni d'installazione e uso.
(PT) Respeitar estritamente as condições de instalação e de utilização.
(GR)(CY) Τηρήστε αυστηρά τις συνθήκες εγκατάστασης και χρήσης.
(PL) Ściśle przestrzegać instrukcji dotyczących instalacji i użytkowania.
(TR)(CY) Yerleştirme ve kullanım koşullarına titizlikle riayet ediniz.
(HU) Tartsa be pontosan a beszerelési és használati feltételeket.
(FI) Noudata asennus- ja käyttöohjeita tarkoin.
(SE) Iaktta noggrant installations- och användningsföreskrifterna.
(CZ) Důsledně dodržujte instalační a uživatelské podmínky.
(SK) Prísne dodržiavajte podmienky, za ktorých sa má prístroj inštalovať a používať.
(SI) Natančno upoštevajte pogoje za montažo in uporabo.
(DK) Installations- og anvendelsesbetingelserne skal overholdes nøje.
(MT) Imxi skond l-istruzzjonijiet mogħtija għall-istallazzjoni u l-użu.
(EE) Pidage täpselt kinni paigaldus-ja kasutamistingimustest.
(LV) Stingri ievērot uzstādīšanas un lietošanas noteikumus.
(LT) Griežtai laikykitės instaliavimo ir naudojimo sąlygų.
(NO) Installasjons- og bruksbetingelsene må nøye overholdes.
(IS) Fylgja skal vandlega öllum reglum um uppsetningu og notkun.

LE00997AB