078888L | Legrand FP

Kit poste de travail - En saillie - Mosaic - 2x4 modules
Réf 078886L **78.80€TTC***
https://www.domomat.com/43509-kit-poste-de-travail-en-saillie-mosaic-2x4-modules-legrand-078886l.html

Kit poste de travail - En saillie - Mosaic - 3x4 modules
Réf 078887L **98.33€TTC***
https://www.domomat.com/43510-kit-poste-de-travail-en-saillie-mosaic-3x4-modules-legrand-078887l.html

Kit poste de travail - En saillie - Mosaic - 4x4 modules
Réf 078888L **105.41€TTC***
https://www.domomat.com/43511-kit-poste-de-travail-en-saillie-mosaic-4x4-modules-legrand-078888l.html

---

Retrouvez tous les produits de la catégorie Appareillage Mosaic Legrand complet Legrand chez Domomat !

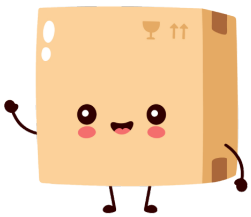

* : Prix sur le site Domomat.com au 12/10/2024. Le prix est susceptible d'être modifié.

128, av. du Maréchal-de-Lattre-de-Tassigny - 87045 LIMOGES Cedex
Tél. : 0 (+33) 5 55 06 87 87 - Fax : 0 (+33) 5 55 06 88 88
www.legrand.com

Mosaic™
Kits postes de travail en saillie

Références : 0 788 86L/87L/88L

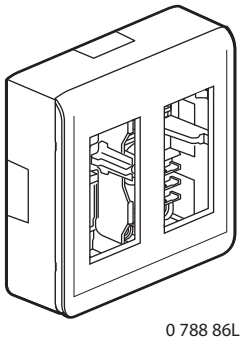
0 788 86L

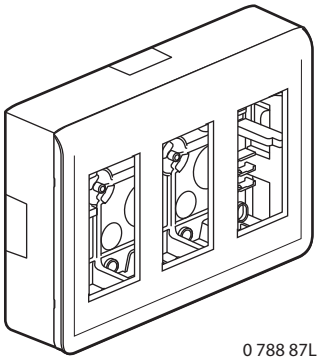
0 788 87L

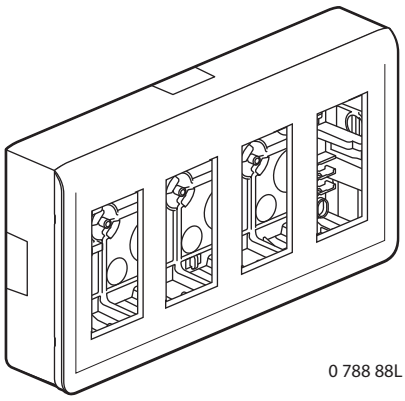
0 788 88L

1. DESCRIPTION

Kits prêts à l'emploi avec conduits encastrés ou apparents (moulure ou goulotte).
Equipés de :
- Cadre saillie avec entrées amovibles (haut/bas et côtés) prédécoupées pour la moulure 40 x 20 mm.
- Supports 4 modules indépendants pour installation des mécanismes Programme Mosaic sans outil (2 vis optionnelles fournies).
- Entretoises amovibles pour intégration de mécanismes en poste simple.
- Plaque de finition blanche.
- Cloison de séparation pour courant fort et courant faible.

2. GAMME

Kits postes de travail en saillie	Blanc
Pour 2 x 4 modules	0 788 86L
Pour 3 x 4 modules	0 788 87L
Pour 4 x 4 modules	0 788 88L

3. DIMENSIONS (mm)

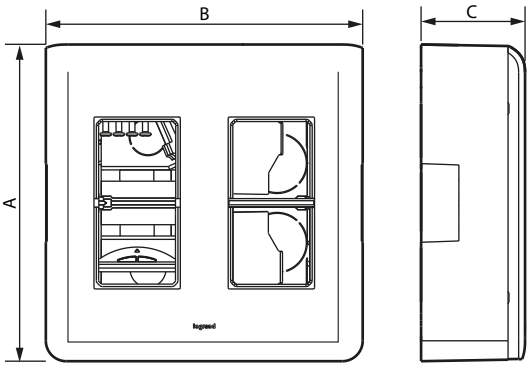

Références	A	B	C
0 788 86L	167,5	166	55
0 788 87L	167,5	237	55
0 788 88L	167,5	318	55

4. CARACTÉRISTIQUES TECHNIQUES

■ 4.1 Caractéristiques mécaniques
Protection contre les corps solides et liquides : IP 20
Protection contre les chocs : IK 04

■ 4.2 Caractéristiques matières
Cadre : PVC
Plaque : ABS couleur Blanc RAL 9003
Sous-plaque : PC Blanc opalescent
Cloison de séparation : PP chargé 30% fibre de verre
Support : PC chargé 20 % fibre de verre gris RAL 7016

Sans halogène
Résistant aux UV

Autoextinguibilité : 850° C / 30 s

■ 4.3 Caractéristiques climatiques
Température de stockage : - 5° C à + 70° C
Température d'utilisation : - 5° C à + 35° C

5. ENTRETIEN

Nettoyage superficiel au chiffon.
Ne pas utiliser : acétone, dégoudronnant, trichloréthylène.

Tenue aux produits suivants : Hexane (EN 60669-1), alcool à brûler, eau savonneuse, ammoniac dilué, javel pure diluée à 10%, produit à vitres, lingettes pré-imprégnées.

Attention : Pour l'utilisation de produits d'entretien spécifiques, un essai préalable est nécessaire.

6. USAGE SPÉCIAL

Aucune peinture ne doit être appliquée sur les plaques.

7. ACCESSOIRES

0 801 29	Rail format DIN pour2 modules 17,5 mm
0 788 40	Enjoliveur pour appareil modulaire 2 modules 17,5 mm Avec capot de protection transparent amovible, 4 modules