LACME

Notice d'emploi pour

COMPRESSEURS SANS HUILE

Universair

Réf. : 101.000

Débit aspiré : **12,3 m³/h, soit 205 l/mn.**
Moteur : **1,5 CV, monophasé.**
Réservoir : **2 x 3 litres.**
Pression : **8 bar maxi.**
Encombrement en cm : **42 x 21 x 45.**
Poids : **16,6 Kg.**

Universair 2

Réf. : 101.700

Débit aspiré : **14,5 m³/h, soit 240 l/mn.**
Moteur : **2 CV, monophasé.**
Réservoir : **6 litres.**
Pression : **8 bar maxi.**
Encombrement en cm : **41 x 19 x 44.**
Poids : **15,5 Kg.**

Equipement

- **Détendeur d'air :** réglage de la pression de travail
- **Contacteur manométrique**
- **Manomètre 16 bar** : indicateur de la pression de la cuve
- **Clapet anti-retour**
- **Soupape de sécurité**
- **Robinet de purge**
- **Cordon d'alimentation :** 3 x 1,5 mm², longueur 2 m
- **Tuyauterie aluminium**
- **Poignée de manutention.**

Conception du groupe :

Monocylindres, monoétagés, sans huile

Composants longue durée :
- embiellage sur roulement,
- plaques clapets,
- segmentation par joint viton,
- cylindre en aluminium
- culasse en aluminium.

Groupe entièrement capoté : ventilation forcée.
Filtre à air.

Nous vous remercions pour votre confiance en notre production de qualité. Pour tirer le meilleur parti de votre investissement, veuillez lire attentivement cette notice d'utilisation avant de faire fonctionner ce compresseur.

Compresseurs d'air

72200 LA FLECHE - FRANCE
Tel : 02 43 94 13 45 - Fax : 02 43 45 24 25
Ligne directe SAV 02 43 48 20 83

LACME

Vous venez d'acquérir un compresseur d'air.
Cet outils vous offre la possibilité de réaliser une multitude de travaux et avant toute utilisation d'un quelconque outil pneumatique, assurez vous que votre compresseur est suffisamment puissant pour le travail à réaliser.
La quantité d'air consommée dépend directement du type d'outil utilisé.
Ne jamais utiliser d'outils dont la consommation d'air dépasse 50 % la capacité de production d'air de votre compresseur.
Toute utilisation supérieure entraîne une usure prématurée de votre compresseur.

INFORMATIONS IMPORTANTES

Lire attentivement toutes les instructions de fonctionnement, les consignes de sécurité et les mises en garde contenues dans ce manuel avant de faire fonctionner le compresseur ou de procéder à son entretien.
La majorité des accidents résultant de l'utilisation ou de l'entretien du compresseur est due au non respect des consignes et règles de sécurité élémentaires. En identifiant à temps les situations potentiellement dangereuses et en observant les consignes de sécurité appropriées, on évite bien souvent des accidents.

Les consignes élémentaires de sécurité sont décrites dans les sections renfermant les instructions d'utilisation, d'entretien et de fonctionnement.
Ne jamais utiliser le compresseur d'une manière autre que celle spécifiquement recommandée, à moins de s'être préalablement assuré que l'utilisation envisagée ne sera dangereuse ni pour soi ni pour les autres.
Si le compresseur est utilisé d'une manière non conforme au contenu du livret d'instructions,le fonctionnement pourrait être compromis et de ce fait, la société LACME serait obligée de décliner toute responsabilité envers les personnes, les animaux, les objets pour les dommages qui pourraient être occasionnés.

1 RÉCEPTION - INSTALLATION.

Branchement électrique :
Avant de procéder au branchement électrique, vérifier si le bouton de contacteur est enfoncé complètement en position arrêt.

Les compresseurs monophasés sont livrés équipés d'un cordon d'alimentation électrique et ne peuvent pas fonctionner sur une installation triphasée.

Le cordon comporte deux fils conducteurs, un fil pour le neutre (de la prise de courant) et une fiche bipolaire + terre. Le montage en usine a été réalisé pour que le volant du compresseur tourne dans le sens indiqué par la flèche sur le carter de protection.
Il est important que le compresseur soit branché à une prise de courant doté d'une mise à la terre.

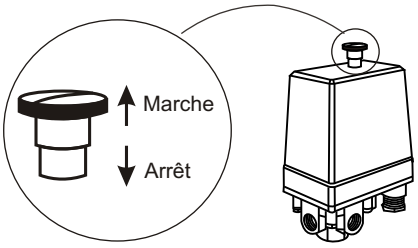

Contacteur

Faire attention au cordon :
Ne jamais tirer brusquement sur le cordon pour le débrancher. Tenir le cordon loin des sources de chaleur, de graisse et des surfaces tranchantes.

Marche - Arrêt :
Pour démarrer le compresseur, il suffit de tirer sur le bouton de mise en service du contacteur.

2 FONCTIONNEMENT.

Au démarrage du compresseur, le réservoir se remplit d'air progressivement et la pression augmente. Lorsque celle-ci atteint une pression d'arrêt (réglée en usine entre 8 et 9 bar) le contacteur manométrique arrête automatiquement le compresseur.

Un arrêt manuel est possible à tout instant en poussant vers le bas le bouton Marche/Arrêt du contacteur manométrique.
Ne jamais arrêter le compresseur en tirant sur le câble d'alimentation électrique !

Lorsqu'il y a consommation d'air, la pression dans le réservoir baisse jusqu'à la pression de redémarrage (réglée en usine entre 5 et 6 bar). Lorsque celle-ci est atteinte, le contacteur manométrique commande automatiquement le redémarrage du compresseur.

Après toute utilisation, penser à débrancher le compresseur :
- pour le protéger contre les surtensions en cas de "coup d'orage" !
- pour éviter les redémarrages intempestifs quelques heures plus tard, lorsque la pression du réservoir a baissé...

Rallonge électrique :

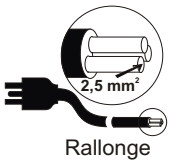

Rallonge

Si l'utilisation d'une rallonge électrique est nécessaire, n'utiliser que des câbles électriques normalisés et d'une section au moins égale à 2,5 mm² pour éviter tout échauffement ou perte d'intensité dans la rallonge. Toujours dérouler la rallonge complètement !

D'une façon générale, il vaut mieux avoir un tuyau d'air comprimé plus long (25 ou 50m) qu'une installation à base de rallonges électriques.

Premières mises en route et rodage :

Les groupes subissent des essais sérieux et une période de pré-rodage en usine. Il est cependant recommandé d'observer une période de rodage d'environ 15 heures de fonctionnement pendant lesquelles, à chaque mise en route, on fera tourner le compresseur à vide durant 5 à 10 mn avant de monter en pression.

Utilisation :

Pour faire fonctionner un accessoire, vous avez besoin d'une pression de travail constante (indiquée sur la notice de l'outil). Ce réglage s'effectue au niveau du détendeur ou de l'épurateur-détendeur.
La quantité d'air consommée dépend du type d'outil utilisé : ne pas utiliser d'outil dont la consommation dépasse de plus de 50% les possibilités de votre compresseur.

Réglage de la pression de travail :

Débloquer le cabochon du détendeur.
en le tirant vers le haut puis le tourner dans le sens des aiguilles d'une montre pour augmenter la pression, et dans l'autre sens pour la diminuer.
Lorsque la pression désirée est obtenue, bloquer le cabochon en le poussant vers le bas, ceci évite qu'il ne se dérègle à cause des vibrations.

Conseils pour un fonctionnement correct :

Ne jamais utiliser le compresseur pour des utilisations autres que celles spécifiées par ce manuel. Entre autre ne pas utiliser le compresseur avec un autre fluide que l'air comprimé.
Il est conseillé d'utiliser le compresseur avec un service maximum de 50 % pendant une heure en pleine charge, ceci afin de permettre un fonctionnement correct du produit dans le temps.

Température ambiante de fonctionnement 0°C à +35°C.
Condition d'humidité de fonctionnement 30% à 75 %.
(En dehors de ces valeurs le compresseur d'air n'est pas dans les conditions normales d'utilisation).

Raccordements pneumatiques
Utiliser toujours des tuyaux ou flexibles pour air comprimé ayant des caractéristiques de pression adaptées à celles du compresseur .

3 ENTRETIEN.

Précautions et mesures de sécurité :

- ATTENTION !!! Pour toute intervention d'entretien sur le compresseur : **débrancher l'alimentation électrique** et **vider la cuve** par mesure de sécurité.
- confier toute intervention électrique à votre revendeur
- ne pas utiliser de liquide inflammable pour nettoyer la cartouche de filtre à air.
- éviter de faire fonctionner le compresseur dans un endroit poussiéreux ou chargé de vapeurs inflammables.
- ne pas laisser le compresseur à la portée des enfants.

Filtre à air :

Nettoyer fréquemment la cartouche du filtre à air à l'aide d'une soufflette (toujours souffler de l'intérieur vers l'extérieur). Ne pas utiliser de produit inflammable. S'il est trop sale, le changer.

Cuve :
Vidanger le réservoir tous les jours ou toutes les 4 heures d'utilisation. Ouvrir le bouchon de vidange et incliner le compresseur pour vider les condensât qui se sont accumulés.

S'assurer auparavant que la pression du réservoir n'exede pas 2 bar afin d'éviter toute projection lors de l'ouverture.
Ne pas rejeter à l'égout les condensât qui se sont constitués d'eau et d'huile. Ils doivent être collectés et retraités par un organisme de retraitement.
Votre réservoir est conforme à la réglementation en vigueur. Le réglage et le fonctionnement de la soupape de sécurité ne doivent pas être altérés.

Clapet :
Les problèmes de fonctionnement d'un compresseur proviennent souvent des particules bloquant les clapets des " plaques-clapets" situés dans la tête de compresseur et/ou le clapet anti-retour monté sur la cuve. Ces clapets sont facilement accessibles et un simple nettoyage assure un bon fonctionnement du compresseur.

Risques liés au gel :
Avant utilisation en période de gel, stocker le compresseur quelques temps dans un endroit tempéré ou réchauffer les canalisations afin de faire fondre la glace qui se serait formée à partir de l'eau de condensation. Purger la cuve tous les soirs et redémarrer le matin cuve vide.

4 CAUSES POSSIBLES DE MAUVAIS FONCTIONNEMENT.

Le compresseur ne démarre pas :
- La cuve est pleine : ouvrir un robinet pour la vider.
- Le bouton du contacteur n'est pas sur marche.

L'appareil "grogne" mais ne démarre pas :
- condensateur hors-service
- rallonge de section trop faible
- embiellage grippé

Débit insuffisant :
- Fuite sur la tuyauterie connectant le groupe à la cuve : resserrer les écrous de la tuyauterie
- Filtre bouché : le souffler ou le changer.
- Manomètre détérioré : le changer
- Clapets de la tête de compresseur encrassés ou usés : démonter la tête et nettoyer ou changer les clapets
  Opération à faire à froid, cuve à vide et compresseur débranché.

Le compresseur s'arrête et ne repart pas quand la pression baisse :
- Contrôler l'alimentation électrique et le disjoncteur de l'installation.

Fuite permanente au contacteur lors de l'arrêt du compresseur :
- En général, c'est le clapet anti-retour qui est détérioré : nettoyer ou changer la pastille de caoutchouc spéciale après avoir dévissé la tête du clapet anti-retour. Toujours débrancher le compresseur et vider impérativement le réservoir au préalable pour éviter tout accident !

Groupe du compresseur bloqué :
- Roulements ou paliers de la bielle détériorés

Excès d'eau dans le réseau :
- Condensation normale due à la compression, l'achat d'un sécheur d'air s'avère impératif pour éliminer complètement l'humidité. (Se rapprocher alors de votre revendeur).

DESCRIPTIF UNIVERSAIR

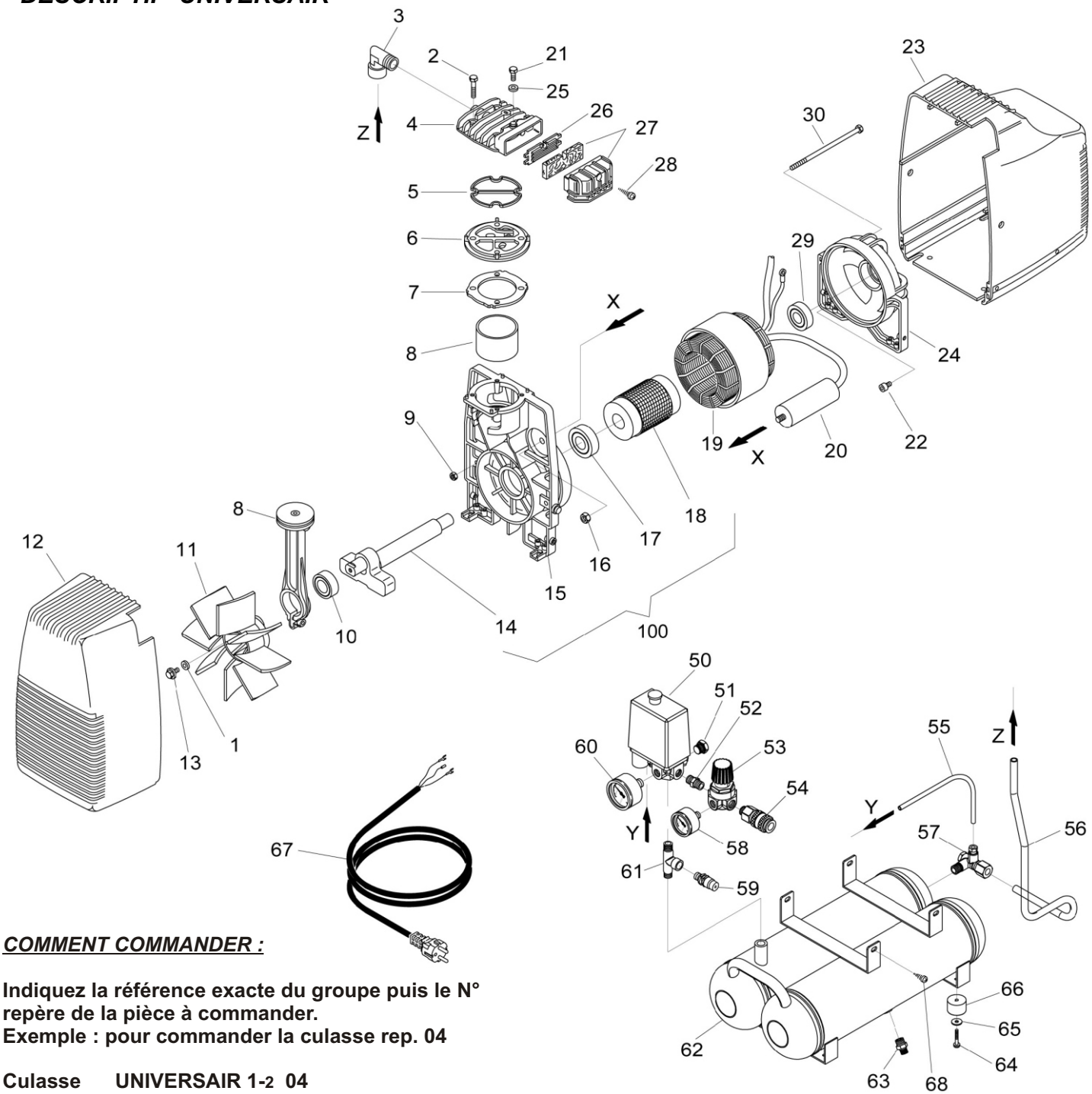

COMMENT COMMANDER :

Indiquez la référence exacte du groupe puis le N° repère de la pièce à commander.
Exemple : pour commander la culasse rep. 04

Culasse UNIVERSAIR 1-2 04

Rep.	Désignation.	Rep.	Désignation.	Rep.	Désignation.
01	Rondelle	19	Stator	55	Tube rilsan
02	Vis	20	Condensateur	56	Tubulure
03	Coude de sortie culasse	21	Vis fixation tête culasse	57	Clapet anti-retour
04	Culasse	22	Vis	58	Manomètre
05	Joint supérieur plaque clapet	23	Carénage arrière	59	Soupape de sécurité
06	Plaque clapet	24	Flasque arrière	60	Manomètre
07	Joint inférieur plaque clapet	25	Rondelle	61	Raccord 1/4” MFM
08	Cylindre	26	Plaque filtre	62	Réservoir
09	Ecrou	27	Filtre d’aspiration	63	Robinet de purge
10	Roulement	28	Vis de filtre à air	64	Ecrou
11	Hélice	29	Roulement	65	Rondelle
12	Carénage avant	30	Tirant	66	Tampon caoutchouc
13	Vis d’hélice			67	Câble d’alimentation
14	Vilebrequin	50	Contacteur manométrique	68	Vis de fixation
15	Corps	51	Bouchon		
16	Ecrou	52	Raccord 1/4” MM		
17	Roulement	53	Détendeur		
18	Rotor	54	Coupleur		

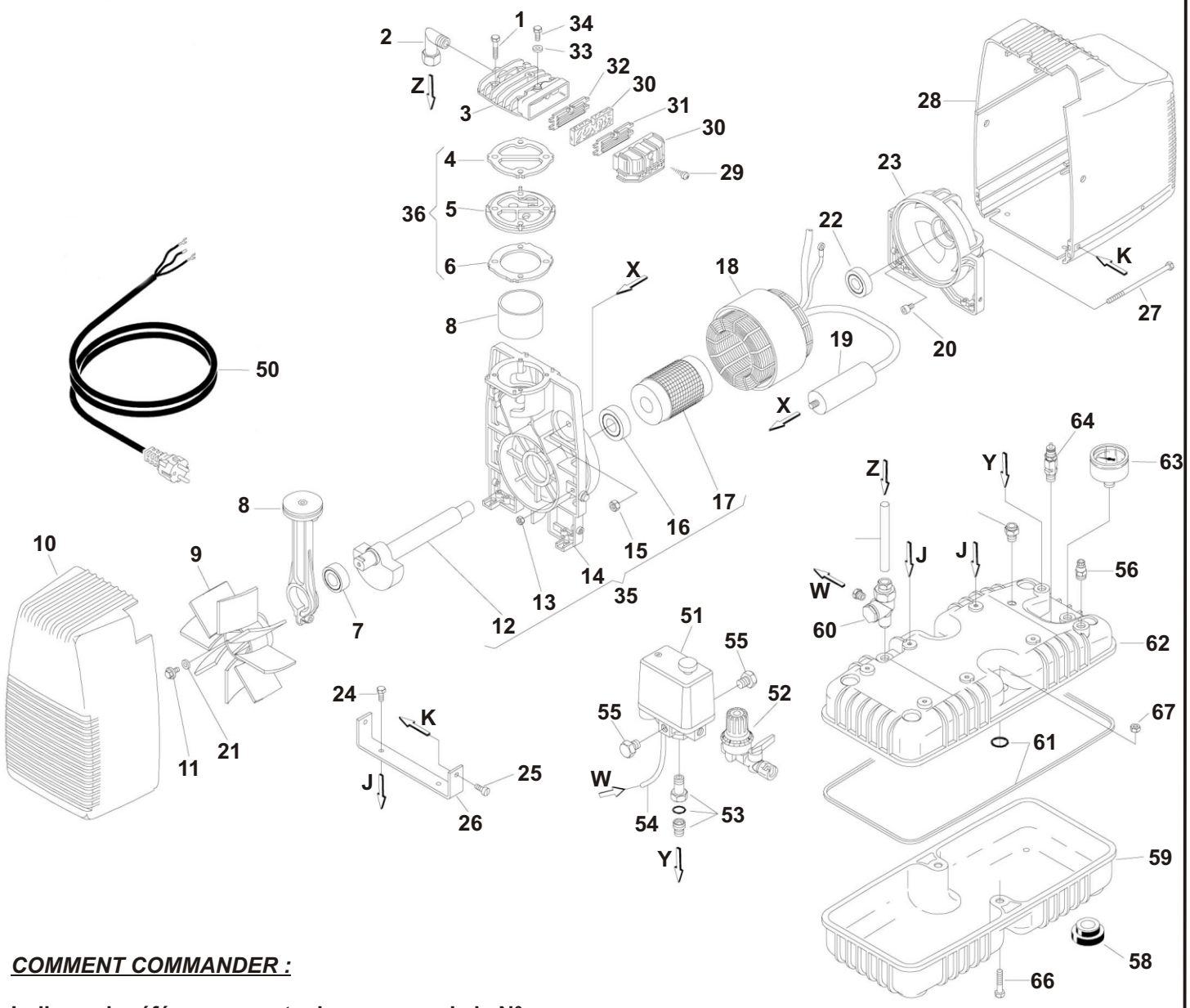

COMMENT COMMANDER :

Indiquez la référence exacte du groupe puis le N° repère de la pièce à commander.
Exemple : pour commander la culasse rep. 04

Culasse UNIVERSAIR 2 04

Rep.	Désignation.	Rep.	Désignation.	Rep.	Désignation.
01	Vis	21	Rondelle	52	Détendeur
02	Coude de sortie culasse	22	Roulement	53	Joint
03	Culasse	23	Flasque arrière	54	Tuyau mise à mise
05	Plaque clapet	24	Vis de fixation embase	55	Bouchon
07	Roulement	25	Vis de fixation embase	56	Robinet de purge
08	Cylindre	26	Support	57	Valve de démarrage
09	Hélice	27	Tirant	58	Tampon caoutchouc
10	Carénage avant	28	Carénage arrière	59	Cuve inférieur
11	Vis d'hélice	29	Vis filtre à air	60	Clapet anti-retour
12	Vilebrequin	30	Filtre d'aspiration	61	Jeu de joints
13	Ecrou	31	Plaque filtre	62	Cuve supérieur
14	Corps	32	Plaque filtre	63	Manomètre
15	Ecrou	33	Rondelle	64	Soupape de sécurité
16	Roulement	34	Vis fixation tête culasse	65	Tubulure
17	Rotor	35	Ens. Carter - Rotor	66	Vis
18	Stator	36	Jeu plaque clapet et joint	67	Ecrou
19	Condensateur	50	Câble d'alimentation		
20	Vis	51	Contacteur manométrique		

Quelques règles élémentaires à respecter

Recommandation : lire la notice jointe avant mise en route ou intervention d'entretien sur le compresseur.	**Avertissement :** cet appareil est commandé à distance et peut se mettre en marche sans avertissement.
Avertissement : risque de chocs électriques.	**Interdiction :** Ne pas respirer l'air délivré par cet appareil.
Avertissement : risque de température élevée (surfaces chaudes).	**Interdiction :** ne pas entreprendre d'intervention sur cet appareil, sans avoir débranché électriquement et sans avoir vidé le réservoir.
Avertissement : réservoir ou circuit sous pression.	**Recommandation :** ne pas faire fonctionner l'appareil sans son carter de protection.
Obligation: Port d'un casque anti bruit obligatoire.	Cet appareil fait l'objet d'une collecte sélective.

Cadre réservé à l'utilisateur

NOM.....

Prénom.....

Adresse.....

.....

.....

Tél. .....

Problème rencontré :

.....

.....

.....

.....

.....

.....

INFORMATIONS SUR LA GARANTIE

Cet article est garanti 2 ans pièces et main d'oeuvre à partir de la date d'achat.
Le retour du matériel aux ETS LACMÉ est soumis au préalable à l'accord du service SAV et est à la charge de l'expéditeur. Le port retour est à la charge de LACMÉ.

TOUS RETOUR DE MATÉRIEL SANS ACCORD DE RETOUR SE VERRA REFUSÉ A LA RÉCEPTION.

Pour bénéficier de cette garantie contractuelle, l'appareil devra être ramené au magasin qui en a assuré la vente, accompagné du Bon de Garantie dûment rempli et de la preuve d'achat.

La garantie n'est valable que si l'appareil n'a pas été endommagé d'une manière évidente.
C'est le cas lorsqu'il y a :
- Non respect des instructions de mise en service.
- Non respect des conditions normales d'utilisations
- Chute, surtension, fausse manoeuvre...
- Ouverture de l'appareil par le client.
- Transport effectué sans précautions.
- Réparation avec des pièces non d'origine.

La garantie est limitée aux défauts de construction et ne s'applique pas pour les pièces d'usure tels que piston, contacteur manométrique, courroies, joints, filtres a air, pion de clapet anti retour, moteur électrique , roulements a billes, etc...

LACMÉ, Les Pelouses, route du Lude,
72200 LA FLECHE (FRANCE).

Tél. : 02 43 94 13 45 - Fax : 02 43 45 24 25

LACME
Les Pelouses, route du Lude 72200 LA FLÈCHE
Tél. : 02.43.94.13.45 Télécopie : 02.43.45.24.25 Ligne directe SAV : 02.43.48.20.83

DÉCLARATION DE CONFORMITÉ C.E.

Nous certifions, par la présente, que les matériels neufs désignés ci-dessous :

Universair **Réf. : 101.000**

Universair 2 **Réf. : 101.700**

sont conformes aux dispositions de la Directive machines (2006/42/CE), de la Directive basse tension (2006/95/CE), de la Directive relative aux récipients à pression simples (2009/105/CE), de la Directive compatibilité électromagnétique (2004/108/CE) et de la Directive OUTDOOR 2000/14/CE (L_{WA} mesuré = 95,5 dB(A); L_{WA} Garantie = 97 dB(A)).

Fait à LA FLÈCHE, le 01 janvier 2010

Sébastien AILLERET - Directeur Général

Notice/Comprestar/Universair 1-2.cdr - 080418/CD 1a

BON DE GARANTIE

(remis au client au moment de la vente)
Cet appareil est garanti 2 ans, pièces détachées et main d'oeuvre, à partir de la date d'achat.

Universair

Universair 2

Cachet Revendeur

N° d'identification

Acheté le ..... A .....

Cette garantie se limite au remplacement gratuit en nos ateliers des pièces reconnues défectueuses. Elle ne couvre pas les frais de transport et ne peut en aucun cas ouvrir droit à une indemnité quelconque.