1020815 |Theben Fiche

Projecteur à LED theLeda EC30 WH - 30W - 4000K - Blanc - Non dimmable - avec détecteur de mouvement

Réf 1020815

157.25€TTC*

Voir le produit : https://www.domomat.com/37335-projecteur-a-led-theleda-ec30-wh-30w-4000k-blanc-non-dimmable-avec-detecteur-de-mouvement-theben-1020815.html

Le produit Projecteur à LED theLeda EC30 WH - 30W - 4000K - Blanc - Non dimmable - avec détecteur de mouvement est en vente chez Domomat !

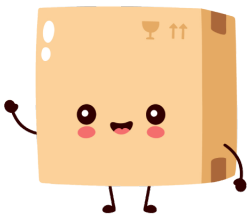

theLeda EC30 WH | Réf.: 1020815

Description des fonctions

- LED spot avec détecteur de mouvement (PIR)
- Projecteur à LED 30 W avec détecteur de mouvement (PIR)
- Conçu pour un usage extérieur
- Construction robuste avec boîtier en polycarbonate, étrier d'attache et vis en acier inoxydable, radiateur en aluminium de qualité marine ainsi qu'électronique entièrement laquée
- Idéal pour les bords de mer (airs salins et conditions climatiques difficiles)
- Commande automatique de l'éclairage en fonction de la présence et de la luminosité
- Angle de détection de 180° pour une portée de 12 m
- Sortie de commutation Lumière supplémentaire (relais 230 V CA)
- Capteur pivotable de ± 90° à l'horizontale et inclinable de 90° vers le bas
- Projecteur inclinable de 45° vers le bas et de 60° vers le haut
- Délimitation de la zone au moyen d'un autocollant
- Valeur en lux et temporisation à l'extinction réglables
- Fonction de test
- Potentiomètres réglables sans outil
- Activation manuelle et, au choix, possibilité d'utilisation indépendante de la commande crépusculaire
- Non dimmable
- Pour l'extérieur
- Commande automatique de l'éclairage en fonction de la présence et de la luminosité
- Couverture angulaire 180°
- Possibilité de limiter la zone de détection grâce aux autocollants
- Éléments de réglage protégés
- Activation manuelle possible
- Éclairage seulement dépendante de la luminosité avec détecteur de mouvement inactif
- Non dimmable

Caractéristiques techniques

Tension d'alimentation	230 V CA
Fréquence	50 – 60 Hz
Consommation stand-by	~0,5 W
Mesure de lumière	Mesure de lumière mixte
Couleur	Blanc
Sortie de commutation	Lumière
Type de montage	Montage mural
Plage de réglage	2 – 200 lx
Température de couleur	4000 K
Couverture angulaire	180°
Hauteur de montage	2,5 m
Sortie de commutation	Non libre de potentiel (230 V)
Temporisation lumière	5 s-10 min
Charge de lampes à incand./halogène	1000 W
Charge de tubes fluorescents (RPE)	300 W
Lampe LED < 2 W	15 W
Lampe LED 2-8 W	50 W
Lampe LED > 8 W	50 W

Éclairage	Lampes à incandescence/lampes à halogène, Lampes à fluorescence, Lampes fluocompactes, LEDs
Sortie	Non libre de potentiel (230 V)
Réglable à distance	–
Température ambiante	-20 °C … +40 °C
Classe de protection	I
Indice de protection	IP 55

Schémas de raccordement

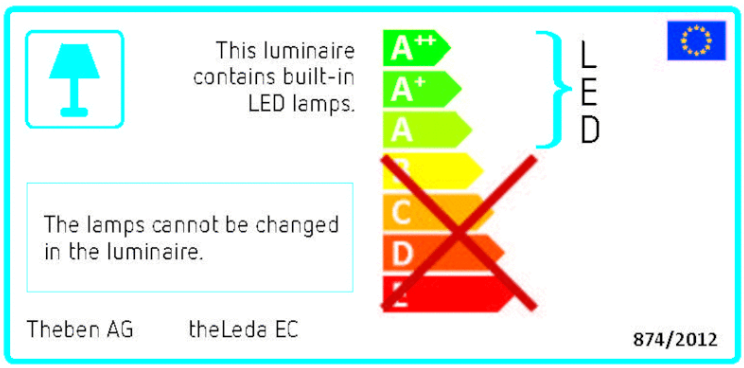

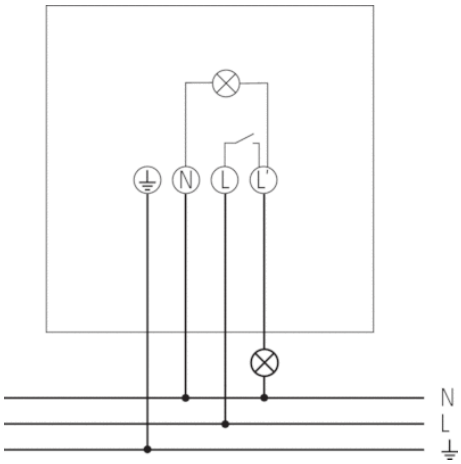

Zone de détection

Hauteur de montage (A)	Zone frontale (r)	Zone transversale (t)
2,5 m	4 m	12 m

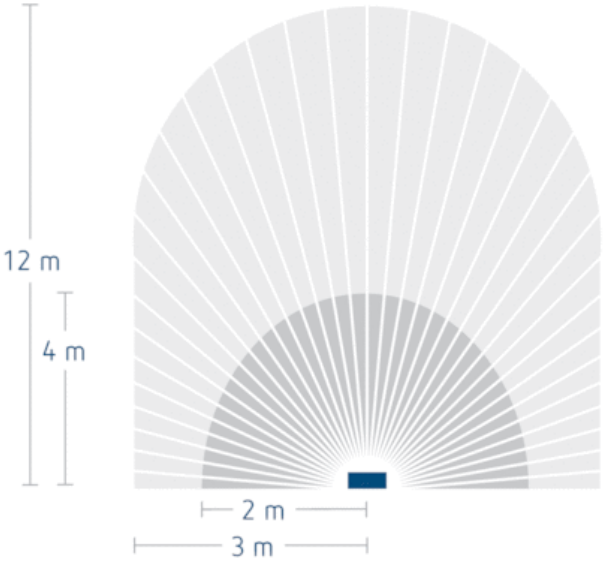
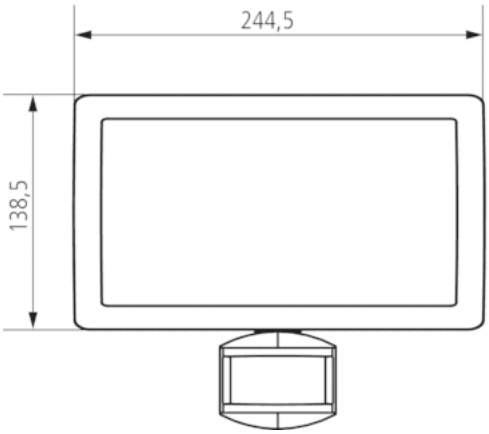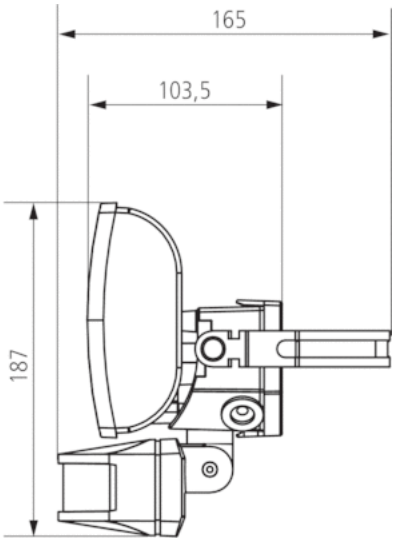
Plans d'encombrement