LUXA 102-150/150W noir Réf.: 1020962

Description des fonctions

- Spot éco-halogène de 120 W (comparable avec spot halogène 150 W traditionel)
- Détecteur de mouvement (PIR)
- Pour l'extérieur
- Spot halogène intégré pour l'éclairage de surfaces importantes
- Couverture angulaire 150°
- Commande automatique de l'éclairage en fonction de la présence et de la luminosité
- Spot pivotable à l'horizontale de +/- 45°, à la verticale de 60° vers le haut et de 20° vers le bas, avec fixation par vis
- Protection anti-angle mort complémentaire
- Tête de capteur pivotable à l'horizontale de +/- 90° et inclinable vers le bas de 40°, pour une orientation toujours optimale
- Mise en service immédiate possible grâce aux préréglages en usine
- Montage d'une seule main du socle avec vis imperdables
- Éléments de réglage protégés
- Sortie de commutation Éclairage complémentaire (relais 230 V CA)
- Mesure de lumière mixte idéale pour commander des lampes fluorescentes, à incandescence et à halogène
- Spot intégré à un boîtier solide en aluminium moulé sous pression

Caractéristiques techniques

Tension d'alimentation	230 V AC
Fréquence	50 – 60 Hz
Consommation stand-by	~0,9 W
Mesure de lumière	Mesure de lumière mixte
Nombre de canaux	1
Type de contact	Contact à fermeture
Type de montage	Montage mural
Plage de réglage	5 – 1000 lx Réglable en continu
Puissance de commutation de la lumière	8 A (pour 230 V CA, cos φ = 1), 6 A (pour 230 V CA, cos φ = 0,6), 3 AX (pour 230 V CA, cos φ = 0,3)
Couverture angulaire	150°
Hauteur de montage	2 – 4 m
Sortie de commutation	Non libre de potentiel (230 V)
Temporisation lumière	5 s-12 min
Charge de lampes à incand./halogène	1000 W
Charge de tubes fluorescents (RPE)	400 VA
Éclairage	Lampes à incandescence/lampes à halogène, Lampes à fluorescence, Lampes fluocompactes, LEDs
Température ambiante	-15 °C … +45 °C
Classe de protection	I selon EN 60 669-2-1
Indice de protection	IP 54

Schémas de raccordement

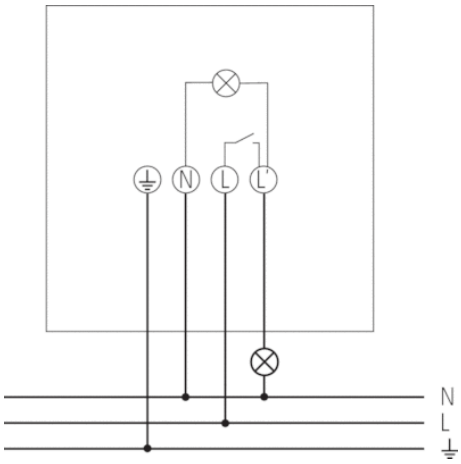

Zone de détection

Hauteur de montage (A)	Zone frontale (r)	Zone transversale (t)
2,5 m	5 m	12 m

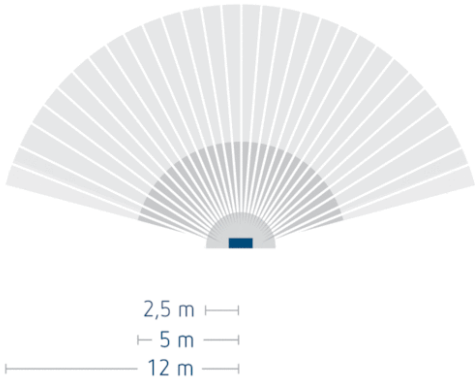

Plans d'encombrement

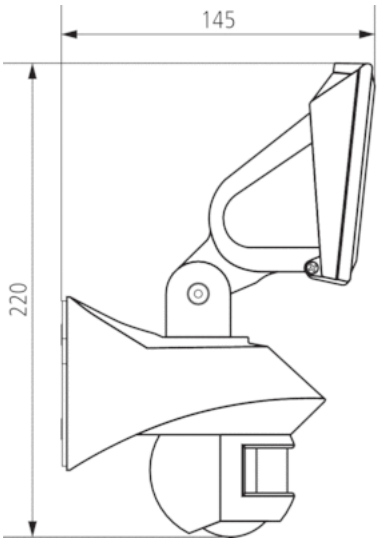

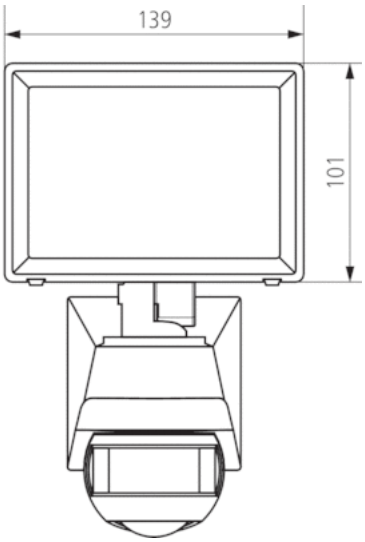

Accessoires

Condensateur deparasitage

- Réf.: 9070523
  Détails ▸ www.theben.de

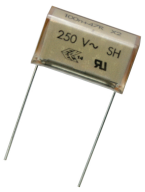

LUXA fixation d'angle noir

- Réf.: 9070625
  Détails ▸ www.theben.de

LUXA fixation d'angle blanc
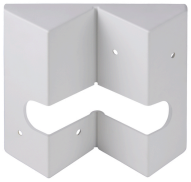
- Réf.: 9070626
  Détails ▸ www.theben.de