104575144 | FAAC

Kit de motorisation électromécanique Energy Intégral - 24V - Bras compas - pour portail à battants

Réf 104575144

781.32€TTC*

Voir le produit : https://www.domomat.com/42782-kit-de-motorisation-electromecanique-energy-integral-24v-bras-compas-pour-portail-a-battants-faac-104575144.html

Le produit Kit de motorisation électromécanique Energy Intégral - 24V - Bras compas - pour portail à battants est en vente chez Domomat !

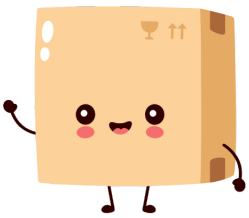

1 - Moteurs
2- Clignotant
3 - Sélecteur à clé
AB - Alimentation câble 3x2,5
5 - Antenne
6 - Photocellules

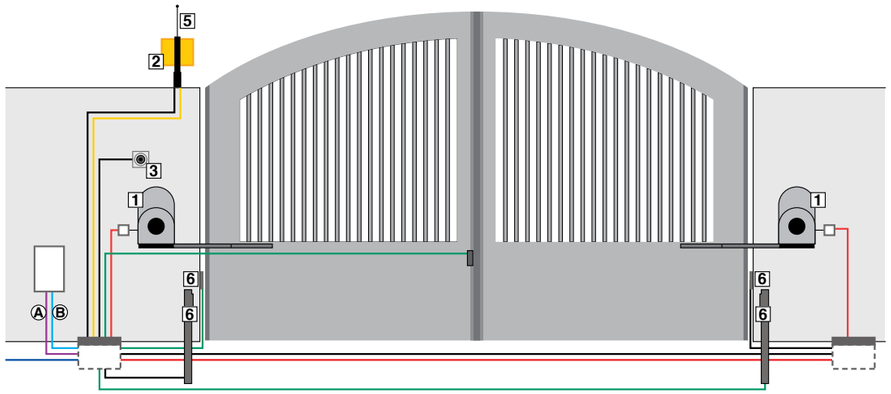

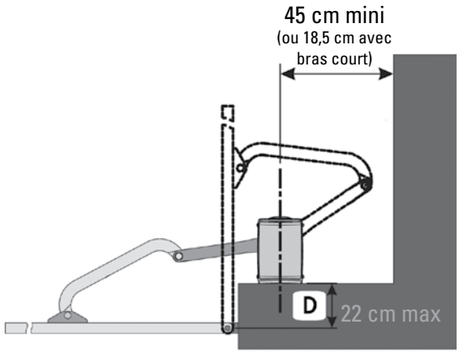

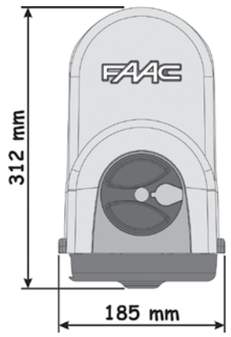

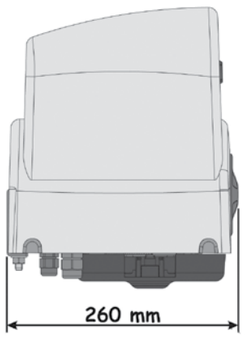

garantie 3 ans — norme solution CE — 24 volts — radio fréquence 868 MHz

La production FAAC est **certifiée ISO 9001** et les moteurs **garantis 3 ans**.

FAAC participe à l'élaboration des normes françaises et européennes en faisant partie de la commission des normes et en participant, avec les bureaux de contrôle, à leur bonne application via la formation des professionnels.

Ses principaux produits ont été testés conformes à la Norme Européenne EN 132-41.

FAAC FRANCE

Lyon
377 rue Ferdiand Perrier
CS 40036
69808 SAINT PRIEST Cedex
tel. +33 4 72218700
fax +33 4 72218701

Paris
17 rue du Saule Trapu
ZA du Moulin
91300 MASSY
tel. +33 1 69536060
fax +33 1 69536064

www.faac.fr

SIEGE ITALY

FAAC SPA
Via Calari 10 - 40069 Zola Predosa (BO)
Tel. +39 051 61724 - Fax +39 051 758518
info@faac.it - www.faac.it

FAAC
AUTOMATISMES DE FERMETURE

Votre conseiller :

DC 391 - 04/2013 - Les descriptions et les illustrations de cette brochure sont seulement indicatives. FAAC se réserve le droit d'apporter des modifications techniques au produit sans préavis.

391

Automatisme pour portails battants

FAAC
Simply automatic.

24V

Conçue pour motoriser des portails à larges piliers, cette nouvelle motorisation à bras articulé de la gamme électromécanique ne manquera pas de vous séduire par ses nombreux atouts techniques.

FIABILITÉ

Design et compact, ce nouveau moteur bénéficie de l'exigence de qualité de la fabrication FAAC à vocation industrielle qui est ici déclinée pour des applications résidentielles.
Sa fonction **anti-vent** garantie une bonne sécurité car le moteur fait la différence entre un coup de vent ou un obstacle, et parvient à finaliser sa course.
En cas de coupure de courant, **le déverrouillage** s'effectue en toute simplicité grâce à une molette très accessible et protégée par une clé.
Son **kit batterie** (en option), logé dans le carter du moteur, permet le fonctionnement même en l'absence de courant.
La **vitesse réglable** du moteur permet d'offrir à l'utilisateur une configuration sur-mesure.

- Usage résidentiel
- Dispositif anti-écrasement
- Jusqu'à 2,5 m de large par vantail
- Technologie electromécanique
- 24 volts pour plus de confort et de sécurité

OPTIONS ...
Batterie de secours
Déverrouillage extérieur
Bras court
"Existe en ensemble complet ENERGY KIT"

Clignotant

Serrure

Télécommande

Photocellules

Batterie de secours

Bras court
(en cas d'ouverture contre un mur)

Bras anti-cisaillement

SÉCURITÉ

Le **motoréducteur irréversible** et les arrêts mécaniques intégrés évitent l'installation de dispositifs électromécaniques de fermeture et la pose de butées de sol.
Le dispositif **électromécanique anti-écrasement** permet de réaliser des installations conformes aux normes européennes EN 12453 - EN 12445.

Déverrouillage par clé facile d'utilisation

Carter de protection de la carte électronique

CARACTÉRISTIQUES TECHNIQUES 391

	391 E	391
Alimentation	230 Vca	
Moteur électrique	24 Vcc	
Puissance absorbée	140 w	120 w
Couple maxi	250 Nm	
Vitesse angulaire maxi	13° s	
Longueur maxi vantail *	2,5 m	
Poids vantail maxi *	350 Kg maxi	
Fréquence d'utilistaion à 20°C	80 cycles/jour	
Cycles consécutifs à 20°C	30	
Température d'utilisation	-20°C ÷ + 55° C	
Poids	8,7 kg	7,0 kg
Dimensions	185 x 260 x 310 mm (L x L x A)	
Cote D	maxi 22 cm	

* Pour les vantaux de longueur supérieure à 2 m, utiliser une électroserrure
** Le poids du vanatil dépend de sa longueur

CARTE ÉLECTRONIQUE	
Tension d'alimentation	230 Vca (+6% - 10%) - 50 Hz
Puissance absorbée	20 W
Charge maxi Moteur	120 x 2
Courant maxi accessoires (+24 V)	100 mA
Courant maxi accessoires BUS	400 mA
Température d'utilisation	-20°C ÷ + 55° C
Fusibles de protection	F1 = autorégénérateur ; F2 = T2A - 250 V
Logiques de fonctionnement	Automatique / semi-automatique (pas à pas)
Temps de travail (délai d'attente)	90 s (fixe)
Temps de pause	Varaible en fonction de l'apprentissage (de 0 à 10 min)
Entrées bornier	Open A, Open B, Stop, BUS (E/S)
Entrées connecteur	Alimentation, batterie, module RF
Sorties bornier	Moteurs, lampe clignotante, alimentation accessoires, électroserrure, contact éclairage de service (90 s fixe)
Fonctions programmables	Logiques (AP, EP), vitesse (élevée 13°/s et basse 10°/s)
Fonctions apprentissage	Temps de pause, retard de vantail 2 en fermeture
Types de canaux radio intégrés	DS, SLH (maxi 250 canaux) LC (maxi 250 canaux)