Grilles rectangulaires

Série AWA 251 - aluminium

Grille AWA 251

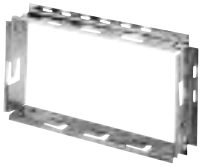

Contre-cadre F4

UTILISATION
- Prise d'air neuf ou rejet d'air vicié.
- Positionnement mural.

CONSTRUCTION
- Cadre en aluminium extrudé, ailettes horizontales type pare-pluie en aluminium extrudé.
- Entraxe des ailettes de 25 mm.
- Partie intérieure comportant un grillage de protection anti-volatiles à mailles carrées de 12 x 12 mm, Ø 1.2 mm en acier galvanisé.
- Dernière lame du bas positionnée en "rejet d'eau".

FINITION
- Finition aluminium anodisé, teinte naturelle satinée.
- Finition peinture selon carte RAL. Consulter la liste des couleurs disponibles en annexe.

FIXATION
- Fixation apparente par vis dans l'encadrement (pré-percé).

ACCESSOIRES
- F4 : contre-cadre de montage en tôle d'acier galvanisé.
- Plénum de raccordement en tôle d'acier galvanisé avec piquage arrière type MT F3.

Pour plus d'information se référer p.91 et 93.

DIMENSIONS STANDARD
- Gamme dimensionnelle de 200x75 à 1200x1200 mm au pas de 25 mm en L et H.

Pour plus d'information se référer aux pages GAMME ci-après.

CARACTÉRISTIQUES TECHNIQUES
- Voir tableaux de sélection pages suivantes.
- Voir surfaces frontales Af à la fin du chapitre.

ENCOMBREMENT

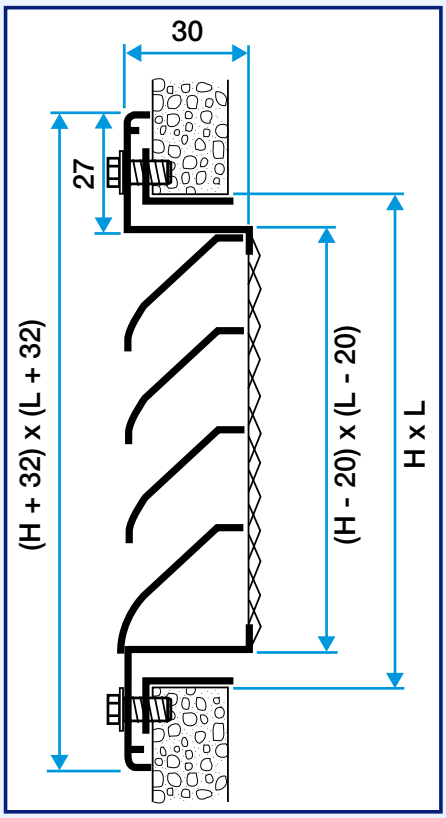

Grille AWA 251 avec contre-cadre F4

Grilles rectangulaires

Série AG 638 - aluminium

Grille AG 638

UTILISATION
- Prise d'air neuf ou rejet d'air vicié.
- Positionnement mural.

CONSTRUCTION
- Cadre et ailettes horizontales type pare-pluie en aluminium extrudé.
- Entraxe des ailettes de 40mm.
- Partie intérieure comportant un grillage de protection anti-volatiles à mailles carrées de 12 x 12, Ø 1.2mm en acier galvanisé.
- Dernière lame du bas positionnée en "rejet d'eau".

FINITION
- Aluminium brut.
- Aluminium anodisé teinte naturelle sur demande.
- Finition peinture selon carte RAL. Consulter la liste des couleurs disponibles en annexe.

FIXATION
- F0 : néant.
- F1 : fixation apparente par vis dans l'encadrement (pré-percé).

ACCESSOIRES
- F10 : contre-cadre de montage en tôle d'acier galvanisé muni de pattes de scellement.
- Treillis anti-insectes en acier galvanisé (1 x 1 x Ø 0.4 mm).
- Treillis anti-volatiles en acier inoxydable (5 x 5 x Ø 0.7 mm).
- Dernière lame sans "rejet d'eau" en cas d'utilisation en intérieur.

DIMENSIONS STANDARD
- Gamme dimensionnelle de 75x100 à 1200x2000 mm au pas de 25 mm en L et 50 mm en H.

Pour plus d'information se référer aux pages GAMME ci-après.

CARACTÉRISTIQUES TECHNIQUES
- Voir tableaux et abaques de sélection pages suivantes.
- Voir surfaces frontales Af à la fin du chapitre.

ENCOMBREMENT

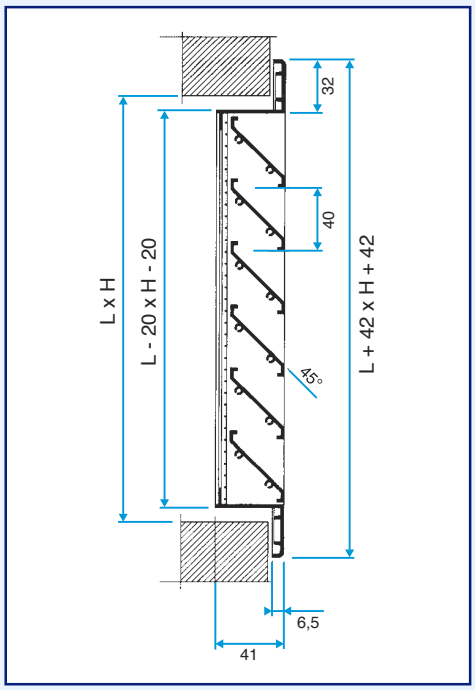

Grille AG 638

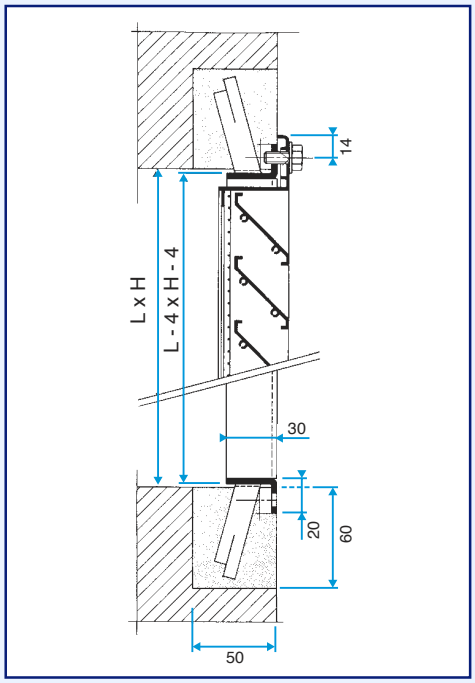

Grille AG 638 avec contre-cadre F10

Grilles rectangulaires

Série AG 639 - SG 639 - aluminium ou acier

Grille SG 639

Grille SG 639 face intérieure avec treillis anti-volatiles.

UTILISATION

- Prise d'air neuf ou rejet d'air vicié.
- Positionnement mural.
- Fonction pare-pluie.
- Grilles robustes spécialement conçues "anti-intrusion".

CONSTRUCTION

- AG 639 : cadre et ailettes pare-pluie en aluminium extrudé.
- SG 639 : cadre et ailettes pare-pluie en acier galvanisé.
- Ailettes espacées de 75 mm.
- A partir de 1200 mm de longueur, ces grilles reçoivent un profil raidisseur afin d'éviter les vibrations et maintenir la rigidité.
- Partie intérieure comportant un grillage de protection anti-volatiles à mailles carrées de 12 x 12, Ø 1.2mm en acier galvanisé.
- Dernière lame du bas positionnée en "rejet d'eau".
- Modèles sans cadre (noyau seul) : AO 639 et SO 639

FINITION

- AG 639 : finition aluminium brut (aluminium anodisé teinte naturelle sur demande).
- SG 639 : finition acier galvanisé brut.
- Finition peinture selon carte RAL. Consulter la liste des couleurs disponibles en annexe.

FIXATION

- F0 : néant.
- F1 : fixation apparente par vis dans l'encadrement (pré-percé).

ACCESSOIRES

- F11 : contre-cadre de montage en tôle d'acier galvanisé, muni de pattes de scellement.
- F13 : fixation par la face arrière pour assemblage linéaire avec effet continu des lames.

Nota : les points d'ancrage inférieurs et supérieurs de la fixation F13 sont suffisants jusqu'à une hauteur de 1200 mm. Au delà, il est nécessaire de prévoir un à deux points de fixation intermédiaires par la pose d'un profilé raidisseur en acier.

- Treillis anti-insectes en acier galvanisé (1 x 1 x Ø 0.4 mm).
- Treillis anti-volatiles en acier inoxydable (5 x 5 x Ø 0.7 mm).

DIMENSIONS STANDARD

- Gamme dimensionnelle de 100x200 à 2000x2000 mm au pas de 10 mm en L et H.
- Toute dimension supérieure peut être fabriquée en sections multiples pour assemblage sur site.
- Possibilité de grande longueur et d'assemblage linéaire (longueur maxi d'un élément 2000 mm).

Pour plus d'information se référer aux pages GAMME ci-après.

CARACTÉRISTIQUES TECHNIQUES

- Voir tableaux et abaques de sélection pages suivantes.
- Voir surfaces frontales Af à la fin du chapitre.

ENCOMBREMENT

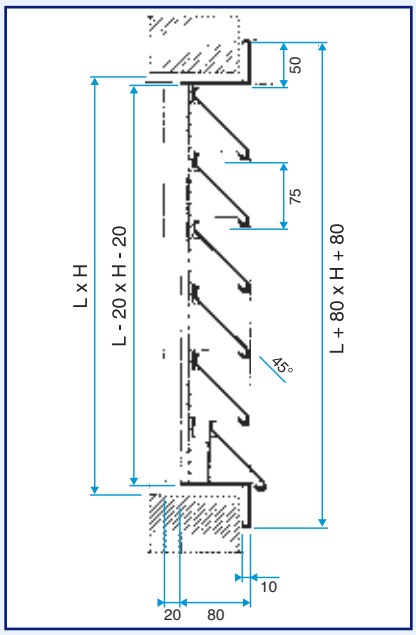

Grille AG 639 - SG 639

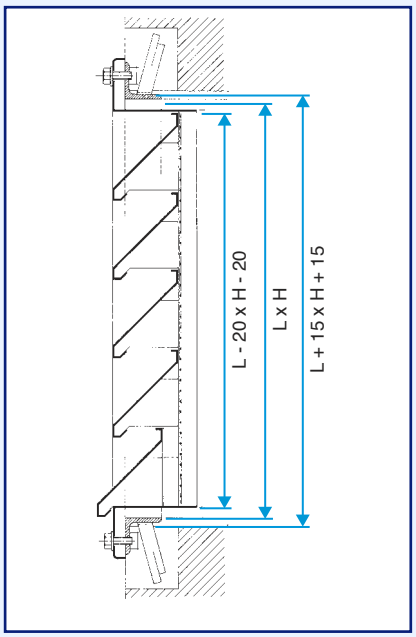

Grille AG 639 - SG 639 avec contre-cadre F11

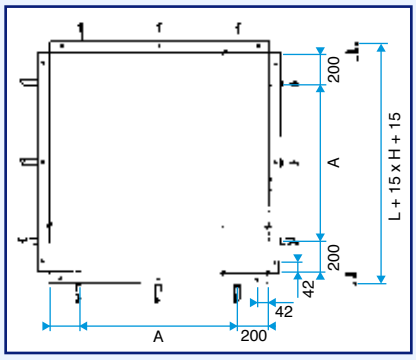

F11 : position des pattes de scellement

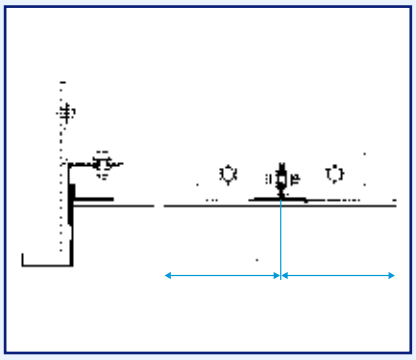

F13 : équerre de montage avec visserie fournie (sauf visserie d'ancrage).

NOMBRE DE PATTES DE SCELLEMENT

L (mm)	Pattes	H (mm)	Pattes
300	1	300	1
400	1	400	1
500	1	500	1
600	1	600	1
800	2	800	1
1000	2	1000	2
1200	3	1200	2
1400	3	1400	2
1600	3	1600	3
1800	3	1800	3
2000	3	2000	3

Grilles rectangulaires

Série AWA 251 - AG 638

Gamme standard

H	L 200 Code	L 250 Code	L 300 Code	L 350 Code	L 400 Code	L 450 Code
100	11152023	11052069	11052024	11052070	11152025	11052071
150	11052027	11052077	11052028	11052078	11052029	11052079
200	11052032	11052084	11052033	11052085	11052034	11052086
250	11052089	11052090	11052091	11052092	11052093	11052094
300	11052126	11052127	11052039	11052128	11052040	11052129
350	11052132	11052133	11052134	11052135	11052136	11052137
400	11052144	11052145	11052146	11052147	11052045	11052148
450	11052149	11052150	11052151	11052152	11052153	11052154
H	**L 500 Code**	**L 600 Code**	**L 700 Code**	**L 800 Code**	**L 900 Code**	**L 1000 Code**
100	11052026	11052072	11052073	11052074	11052075	11052076
150	11052030	11052031	11052080	11052081	11052082	11052083
200	11052035	11052036	11052037	11052038	11052087	11052088
250	11052095	11052096	11052097	11052098	11052099	11052125
300	11052041	11052042	11052043	11052044	11052130	11052131
350	11052138	11052139	11052140	11052141	11052142	11052143
400	11052046	11052047	11052048	11052049	11052050	11052051
450	11052155	11052156	11052157	11052158	11052159	11052160
500	11052052	11052064	11052065	11052066	11052067	11052068
600		11052167	11052168	11052169	11052170	11052171
700		11052172	11052173	11052174	11052175	11052176
800		11052177	11052178	11052179	11052180	11052181

Gamme avec choix d'option

Grille	Code	Contre-cadre	Code
AWA 251	11002504	F4	11003001
AG 638	11002054	F10	11002513

Dimensions d'usage

H / L	200	250	300	350	400	450	500	600	700	800	900	1000
100	●	●	●	●	●	●	●	●	●	●	●	●
150	●	●	●	●	●	●	●	●	●	●	●	●
200	●	●	●	●	●	●	●	●	●	●	●	●
250	●	●	●	●	●	●	●	●	●	●	●	●
300	●	●	●	●	●	●	●	●	●	●	●	●
350	●	●	●	●	●	●	●	●	●	●	●	●
400	●	●	●	●	●	●	●	●	●	●	●	●
450	●	●	●	●	●	●	●	●	●	●	●	●
500	✖	✖	✖	✖	✖	✖	●	●	●	●	●	●
600	✖	✖	✖	✖	✖	✖	✖	●	●	●	●	●
700	✖	✖	✖	✖	✖	✖	✖	●	●	●	●	●
800	✖	✖	✖	✖	✖	✖	✖	●	●	●	●	●

●Dimensions de la gamme standard.

Options disponibles

Fixation	Grillage	Rejet d'eau	Finition
• F0 : néant • F1 : apparente par vis dans l'encadrement (pré-percé).	• Gillage anti-volatiles galva (en standard). • Grillage anti-volatiles inox. • Grillage anti-insectes galva ou inox.	• Dernière lame sans "rejet d'eau" en cas d'utilisation en intérieur (AG 638 seulement).	• Anodisation teinte naturelle satinée (en standard sur AWA 251). • Peinture époxy selon carte RAL. Consulter la liste des couleurs disponibles en annexe.

ACCESSOIRES PROPOSÉS

• Contre-cadre type F4 ou F10.

Grilles rectangulaires

Série 639

Gamme standard

Dimensions	Grille acier SG 639 F1 Code	Grille alu AG 639 F1 Code	Contre cadre F11 Code
300 x 300	11052124		11053464
400 x 400	11052110		11053450
600 x 400	11052112		11053463
600 x 600	11052113	11052053	11053452
800 x 600	11052115	11052055	11053454
800 x 800	11052116	11052056	11053455
1000 x 1000	11052118	11052058	11053457
1200 x 1200	11052119	11052059	11053458
1400 x 1400	11052120	11052060	11053459
1600 x 1600	11052121	11052061	11053460
1800 x 1800	11052122	11052062	11053461
2000 x 2000	11052123	11052063	11053462

Fixation	Finition
• Apparente par vis dans l'encadrement (pré-percé) et cadre de montage F11.	• Modèle AG : aluminium brut. • Modèle SG : acier galvanisé brut.

Gamme avec choix d'options

Grille aluminium	Code	Grille acier	Code	Contre-cadre	Code
AG 639	11002481	SG 639	11002486	F 11	11002514
AO 639	11002485	SO 639	11002487		

Dimensions d'usage

H / L (mm)	300	400	500	600	800	1000	1200	1400	1600	1800	2000
300	●	✖	✖	✖	✖	✖	✖	✖	✖	✖	✖
400	✖	●	✖	●	✖	✖	✖	✖	✖	✖	✖
500	✖	✖	✖	●	●	✖	✖	✖	✖	✖	✖
600	✖	✖	●	●	●	●	✖	✖	✖	✖	✖
800	✖	✖	✖	✖	●	✖	✖	✖	✖	✖	✖
1000	✖	✖	✖	✖	✖	●	✖	✖	✖	✖	✖
1200	✖	✖	✖	✖	✖	✖	●	✖	✖	✖	✖
1400	✖	✖	✖	✖	✖	✖	✖	●	✖	✖	✖
1600	✖	✖	✖	✖	✖	✖	✖	✖	●	✖	✖
1800	✖	✖	✖	✖	✖	✖	✖	✖	✖	●	✖
2000	✖	✖	✖	✖	✖	✖	✖	✖	✖	✖	●

●Dimensions de la gamme standard.

Options d'usage

Fixation	Grillage	Finition
• F0 : néant • F1 : apparente par vis dans l'encadrement (pré-percé).	• Gillage anti-volatiles galva (en standard). • Grillage anti-volatiles inox. • Grillage anti-insectes galva ou inox.	• Anodisation teinte naturelle satinée (modèles alu). • Peinture époxy selon carte RAL (tous modèles). Consulter la liste des couleurs disponibles en annexe.

ACCESSOIRES PROPOSÉS

• Contre-cadre type F11.

Grilles rectangulaires

Série 251

SÉLECTION - PRISE D'AIR ET REFOULEMENT

Af (m^2)	L x H (mm)	qv (m^3/h) 250	500	750	1000	1500	2000	2500	3000	3500	4000	5000	6000	7000	8000
0.010	200 x 100	33 88													Lw Pa1
		7 68													Vf Pa2
0.015	300 x 100	20 36	44 156												
0,017	200 x 150	4,6 30	9,2 120												
0.020	400 x 100	– 22	35 80												
	200 x 200	3,5 17	6,9 60												
0.025	500 x 100	– 14	26 51	42 115											
	300 x 150	2,8 11	5,5 38	8,3 86											
0,033	400 x 150	– 10	21 39	37 90											
	300 x 200	2,4 8	4,6 29	7,1 70											
0,040	500 x 150		– 22	26 51	38 91										
	400 x 200		3,5 16	5,3 39	7,1 69										
0,050	600 x 150 - 500 x 200		– 13	– 34	33 65	44 120									
	300 x 300		2,7 10	4,3 25	6 50	8,1 90									
0,070	600 x 200			– 19	25 37	36 68									
	400 x 300			3,2 14	4,5 28	6,1 51									
0,080	700 x 200			– 13	– 26	33 55	43 118								
				2,7 18	3,7 20	5,6 43	7,5 89								
0,090	800 x 200 - 500 x 300			20 10	– 20	29 42	39 80	46 125	52 160						
	400 x 400			2,4 8	3,2 15	4,9 33	6,6 60	8,3 94	9,5 130						
0,100	600 x 300				– 16	27 33	36 63	45 98	49 126						
					2,8 12	4,4 26	5,9 47	7,4 73	8,4 102						
0,120	500 x 400				– 10	23 27	33 51	39 80	45 102						
					2,6 8	3,9 21	5,3 38	6,6 59	7,6 83						
0,125	700 x 300					22 24	30 46	38 72	44 93						
						3,7 19	5 35	6,3 55	7,3 76						
0,140	600 x 400					– 16	23 29	30 45	37 65	41 89	46 116				
	800 x 300					3 12	4 22	5 34	5,7 43	6,7 59	7,7 77				
0,150	500 x 500					– 15	22 27	29 42	34 60	39 82	44 107				
						2,9 11	3,8 20	4,8 31	5,5 40	6,4 54	7,3 71				
0.160	700 x 400						21 16	25 25	31 48	36 65	39 85				
							3,4 14	4,3 22	4,9 32	5,7 44	6,5 58				
0,180	600 x 500						21 14	24 22	29 42	34 57	38 74	48 116			
							3,2 12	4 19	4,6 28	5,4 38	6,2 50	7,8 78			
0,190	800 x 400						– 12	23 17	27 32	31 44	37 58	44 91			
							3 11	3,8 15	4,3 21	5 29	5,7 38	7,1 59			
0,210	900 x 400						– 11	– 16	24 26	30 35	34 46	42 72			
	700 x 500						2,8 10	3,5 15	4 19	4,7 26	5,4 34	6,8 53			
0,220	600 x 600						– 10	– 15	25 26	27 30	27 33	34 52			
							2,5 9	3,2 13	3,8 19	4,0 21	4,2 24	5,3 38			
0,240	1000 x 400						– 11	– 15	– 23	27 31	33 41	41 70			
	800 x 500						2,5 9	3,1 12	3,6 17	4,2 23	4,8 30	6,2 50			
0,260	700 x 600						– 9	– 14	– 22	25 30	33 40	41 70			
	600 x 700						2,1 8	2,7 11	3,2 15	3,9 21	4,3 29	5,3 50			
0,270	900 x 500							– 12	– 18	– 25	24 25	30 36			
								2,8 10	3,2 13	3,7 18	3,8 18	4,5 28			
0.295	600 x 800 - 800 x 600							– 11	– 16	– 23	25 28	37 44			
	700 x 700							2,4 10	2,9 11	3,3 16	3,8 20	4,8 31			
0,300	1000 x 500								– 14	– 19	35 46	43 72			
									2,8 10	3,3 14	5,1 34	6,3 53			
0,340	700 x 800 - 800 x 700								– 11	– 16	– 20	35 35	39 45	42 60	
	900 x 600								2,5 8	2,9 11	3,3 15	4,3 25	5 35	5,9 45	
0,360	1000 x 600								– 12	– 14	– 18	31 30	35 40	39 56	
									2,4 9	2,7 10	3,2 14	4 23	4,8 31	5,7 43	
0,390	900 x 700										– 15	27 22	33 35	38 45	
	800 x 800										2,9 8	3,5 17	4,4 27	5 35	
0,440	1000 x 700										– 13	23 20	30 30	34 36	37 50
	900 x 800										2,6 10	3,4 15	4 23	4,5 28	5,2 39
0,480	1000 x 800	Lw Pa1									– 9	– 15	28 23	31 30	33 39
		Vf Pa2									2,3 7	2,9 12	3,5 18	4 23	4,6 30

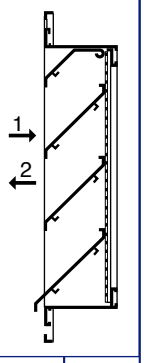

Les valeurs Lw (NR) ne tiennent pas compte de l'atténuation du local.
Pa1 (Pa) = pertes de charge en prise d'air.
Pa2 (Pa) = pertes de charge en refoulement.
Af (m^2) = surface frontale.
Vf (m/s) = vitesse frontale.

Grilles rectangulaires

Série 638

SÉLECTION - PRISE D'AIR ET REFOULEMENT

Af (m²)	L x H (mm)	qv (m³/h) 200		400		600		800		1000		1500		2000		2500		3000		4000		5000		7000	
0,024	200 x 200	25	23																					Lw	Pa1
		2,4	19																					Vf	Pa2
0,038	300 x 200	18	11	36	44																				
		1,7	9	2,7	36																				
0,050	400 x 200			28	22																				
				2,3	18																				
0,070	300 x 300			23	16	36	37																		
				2,0	13	3,0	30																		
0,080	400 x 300			18	9	28	21																		
	600 x 200			1,5	7	2,3	17																		
0,110	500 x 300					23	14	32	23																
						1,8	11	2,4	19																
0,130	400 x 400					19	9	27	17	33	26														
						1,5	7	2,0	14	2,4	21														
0,140	600 x 300							23	12	29	19														
								1,7	10	2,1	15														
0,200	600 x 400									23	12	35	25												
	800 x 300									1,6	10	2,6	20												
0,210	500 x 500											20	9	33	22										
												2,1	7	2,8	18										
0,250	600 x 500											22	13	36	25										
												1,9	10	2,5	20										
0,310	600 x 600											22	8	31	16	37	25								
												1,5	6	2,0	13	2,5	20								
0,340	800 x 500													28	14	35	22								
														1,7	11	2,3	18								
0,420	800 x 600													23	9	29	13	35	19						
														1,5	7	1,8	10	2,2	15						
0,530	1000 x 600															24	8	29	12	38	23				
																1,5	6	1,8	10	2,3	19				
0,570	800 x 800																	26	10	35	17	42	28		
																		1,5	8	2,1	14	2,5	23		
0,930	1000 x 1000																			24	7	32	12	42	24
																				1,4	5	1,7	10	2,4	20
1,340	1200 x 1200	Lw	Pa1																					32	12
		Vf	Pa2																					1,5	10

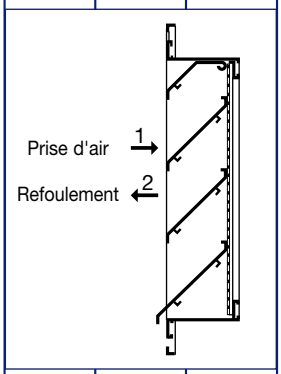

Les valeurs Lw (NR) ne tiennent pas compte de l'atténuation du local.
Pa1 (Pa) = pertes de charge en prise d'air.
Pa2 (Pa) = pertes de charge en refoulement.
Af (m²) = surface frontale.
Vf (m/s) = vitesse frontale.

Grilles rectangulaires

Série 639

SÉLECTION - PRISE D'AIR ET REFOULEMENT

Af (m²)	L x H (mm)	qv (m³/h) 1000		1500		2000		3000		5000		7000		9000		12000		15000		18000		20000		25000	
0,11	400 x 400	33	23																					Lw	Pa1
		2,6	18																					Vf	Pa2
0,17	600 x 400	23	10	36	23																				
		1,8	8	2,6	18																				
0,29	600 x 600			22	8	32	13																		
				1,6	6	2,1	10																		
0,39	800 x 600					23	7	35	18																
						1,6	5	2,3	14																
0,48	1000 x 600							29	12																
								1,9	9																
0,54	800 x 800							26	9	42	23														
								1,6	7	2,6	18														
0,68	1000 x 800									37	17														
										2,2	13														
0,82	1200 x 800									32	12	42	22												
										1,9	9	2,6	17												
0,88	1000 x 1000									29	10	40	19												
										1,7	8	2,4	15												
0,96	1400 x 800									27	7	38	17												
										1,6	5	2,2	13												
1,05	1200 x 1000											36	14	43	22										
												2,1	11	2,6	17										
1,23	1400 x 1000											32	10	39	18										
												1,7	8	2,2	14										
1,29	1200 x 1200													38	14										
														2,1	11										
1,41	1600 x 1000													35	13	44	22								
														1,9	10	2,6	17								
1,73	1600 x 1200													31	9	39	14	46	23						
														1,6	7	2,1	11	2,6	18						
1,78	1400 x 1400															38	13	44	20						
																2,9	10	2,3	16						
2,30	1800 x 1400															33	9	38	13	44	19				
																1,7	7	2,1	10	2,6	15				
2,36	1600 x 1600																	36	11	42	17	46	20		
																		1,8	8	2,3	13	2,5	16		
3,01	1800 x 1800																	32	8	38	12	41	14	47	21
																		1,5	6	1,9	9	2,1	11	2,5	16
3,75	2000 x 2000	Lw	Pa1																	32	7	34	9	41	13
		Vf	Pa2																	1,5	5	1,6	7	2,0	10

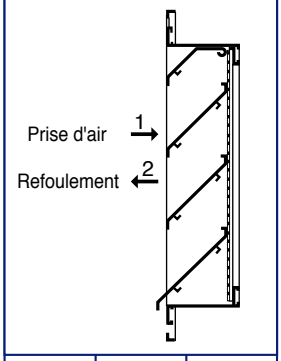

Les valeurs Lw (NR) ne tiennent pas compte de l'atténuation du local.
Pa1 (Pa) = pertes de charge en prise d'air.
Pa2 (Pa) = pertes de charge en refoulement.
Af (m²) = surface frontale.
Vf (m/s) = vitesse frontale.

Grilles rectangulaires

Série 638 - 639 - prise d'air et refoulement

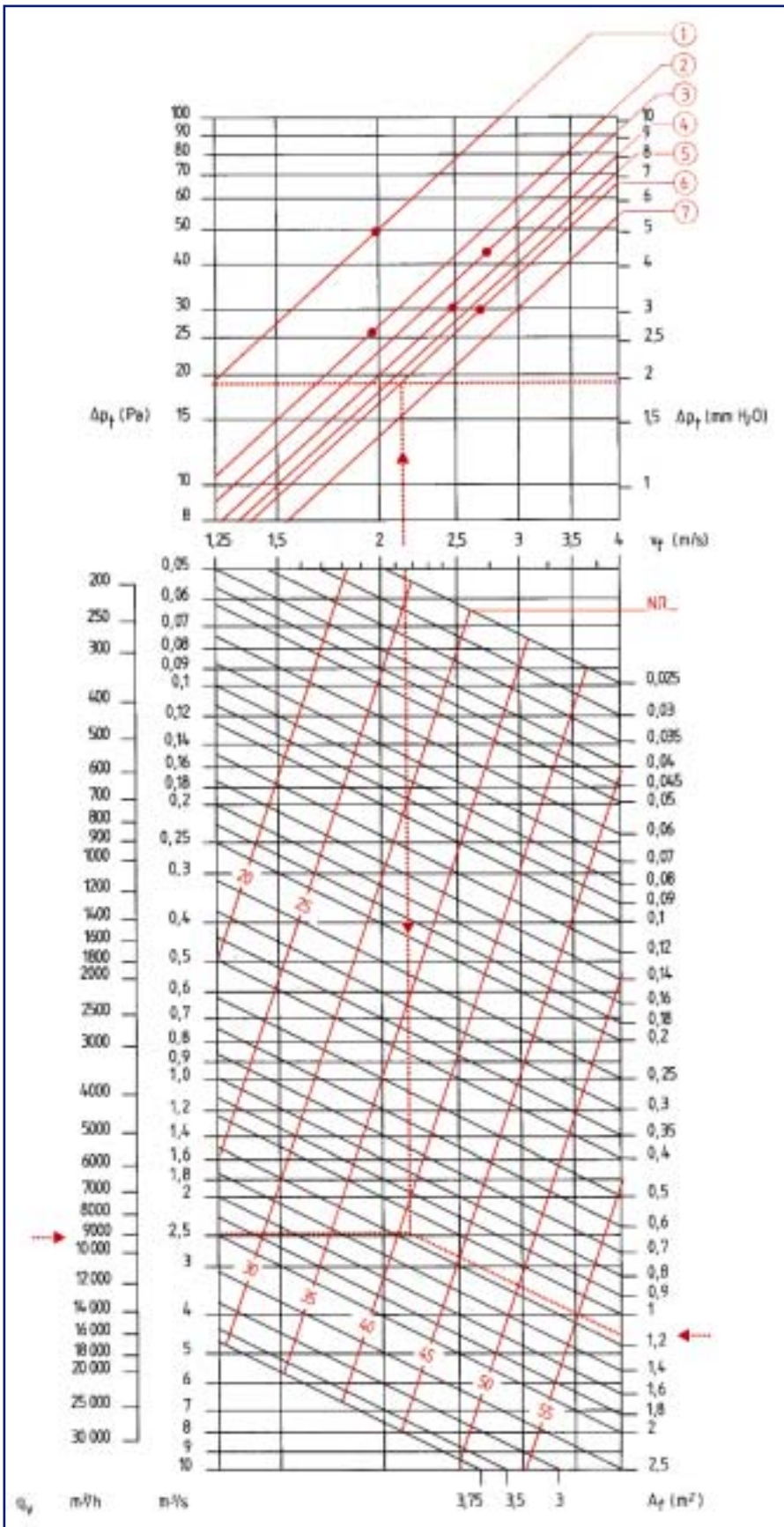

n°	NR	Prise d'air 1	Refoulement 2
1	+9	632	632
2	+6	631	-
3	+4	640, 645, AP	631
4	+2	638	-
5	+1	-	640, 645, AP
6	+0	639	638
7	-2	-	639

• Limite acceptable en prise d'air (1) pour protection anti-pluie.

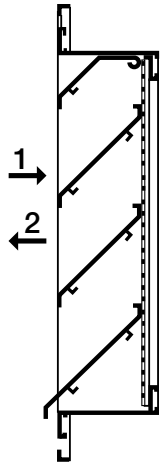

Les valeurs Lw (NR) ne tiennent pas compte de l'atténuation du local.
Af (m²) = surface frontale.
Vf (m/s) = vitesse frontale.