avidsen
Connected Homes*

YLVA 3+

FR

Visiophone vidéo couleur 7"

2 fils - fonction RFID

réf. 112271

Picture memory feature
Mémorisation des visiteurs

La maison connectée

V2

www.avidsen.com

SOMMAIRE

A - CONSIGNES DE SÉCURITÉ 05

1 - INTRODUCTION 05

2 - ENTRETIEN ET NETTOYAGE 05

3 - RECYCLAGE 05

B - DESCRIPTION DU PRODUIT 06

1 - CONTENU DU KIT 06

2 - MONITEUR 06

3 - PLATINE DE RUE 07

4 - SUPPORT MURAL 07

5 - ADAPTATEUR SECTEUR 07

C - INSTALLATION 08

1 - INSTALLATION DE LA PLATINE DE RUE 08

2 - INSTALLATION DU MONITEUR 09

3 - LES CONNEXIONS 10

3.1 - BRANCHEMENT ENTRE LE MONITEUR ET LA PLATINE DE RUE 11

3.2 - CONNEXIONS 12

3.2.1 - CONNEXIONS 2 MONITEURS + 2 PLATINE DE RUE 12

3.2.2 - CONNEXIONS 2 MONITEURS + 1 CAMÉRA 12

3.2.3 - CONFIGURATION POUR 2 FAMILLES 13

3.2.4 - CONNEXION À UNE GÂCHE ÉLECTRIQUE AVEC UNE ALIMENTATION SUPPLÉMENTAIRE 14

3.3 - MISE EN SERVICE ET UTILISATION DES BADGES 15

3.3.1 - INITIALISATION 15

3.3.2 - AJOUT DES BADGES UTILISATEUR 15

3.3.3 - SUPPRESSION DE TOUS LES BADGES 16

3.3.4 - SELECTION DE L'ACTION LIÉES AUX BADGES UTILISATEURS 16

D - UTILISATION 17

1 - IDENTIFIER LE VISITEUR ET LUI PARLER 17

2 - ACTIVER LA PLATINE DE RUE DEPUIS MONITEUR 17

3 - OUVERTURE D'UNE SERRURE ÉLECTRIQUE ET D'UNE COMMANDE AUTOMATIQUE (EN OPTION) 17

4 - FONCTION D'INTERCOMMUNICATION 17

5 - PARAMÈTRES SUR LE MONITEUR 18

6 - DEVERROUILLAGE À L'AIDE D'UN BADGE 18

7 - CONSULTATION DES PHOTOS PRISES EN VOTRE ABSENCE 18

E - INFORMATIONS TECHNIQUES ET LÉGALES 19

1 - CARACTÉRISTIQUES TECHNIQUES 19

2 - GARANTIE 20

3 - ASSISTANCE ET CONSEILS 20

4 - RETOUR PRODUIT - SAV 20

5 - DÉCLARATION DE CONFORMITE 20

A - CONSIGNES DE SÉCURITÉ

1 - INTRODUCTION

Cet interphone vidéo associe deux modules : un moniteur récepteur et une platine de rue facile à installer et à utiliser.

Caractéristiques principales :

- Réception vidéo couleur : lorsqu'un visiteur appuie sur la touche d'appel de la platine de rue, ceci transmet immédiatement l'image à l'écran et un carillon signale sa présence.
- Protection en cas de court-circuit
- Protection en cas d'inversion de polarité
- Réglage automatique de l'exposition : la caméra vidéo s'ajuste automatiquement aux conditions d'éclairage ambiant.
- Permet de contrôler deux accès (serrure et commande automatique).
- La vision infrarouge intégrée dans la caméra vidéo permet d'identifier les visiteurs sans besoin d'éclairage supplémentaire.
- Ouverture de la porte et d'une commande : en appuyant sur les touches du moniteur, vous pouvez contrôler une serrure électrique et un contact sec pour la commande automatique (non fournie).
- Ouverture d'une gâche électrique ou d'une motorisation de portail (non fournies) sur présentation de l'un des deux badges utilisateurs fournis.

IMPORTANT : Cette notice doit être lue attentivement avant l'installation. En cas de problème, les techniciens de notre Hotline sont à votre disposition pour tout renseignement.

ATTENTION : toute erreur de branchement peut causer des dommages à l'appareil et annuler la garantie.

2 - ENTRETIEN ET CONSEIL D'INSTALLATION

Avant d'installer votre interphone, il est important de vérifier les points suivants :

- Ne pas l'installer en cas d'humidité, de température, de risque de corrosion ou de poussière extrêmes.
- Ne pas exposer directement à la lumière du soleil, à la pluie ou à une forte humidité.
- Ne pas brancher l'appareil à une multiprise ou à une rallonge.
- Attention à ne pas égarer le badge administrateur (couleur rouge), votre produit serait bloqué et la garantie annulée. Conservez-le dans un endroit sûr.
- Ne pas installer à proximité d'autres appareils électroniques, comme un ordinateur, une télévision ou un enregistreur vidéo.
- Ne pas installer à proximité de produits chimiques acides, d'ammoniaque ou d'une source d'émission de gaz toxiques.
- Ne pas nettoyer avec un produit abrasif ou corrosif. Utiliser un chiffon légèrement humide avec de l'eau savonneuse.
- Débrancher l'appareil s'il n'est pas utilisé pendant une longue durée.
- Ne pas brancher l'appareil aux installations nationales de télécommunication.
- Le câble moniteur - platine de rue doit être d'un seul tenant. Eviter les jonctions (dominos, soudures, etc…).

3 - RECYCLAGE

Ce logo signifie qu'il ne faut pas jeter les appareils hors d'usage avec les ordures ménagères.
Les substances dangereuses qu'ils sont susceptibles de contenir peuvent nuire à la santé et à l'environnement. Faites reprendre ces appareils par votre distributeur ou utilisez les moyens de collecte sélective mis à votre disposition par votre commune.

Pour en savoir plus :
www.quefairedemesdechets.fr

B - DESCRIPTION DU PRODUIT

1 - CONTENU DU KIT

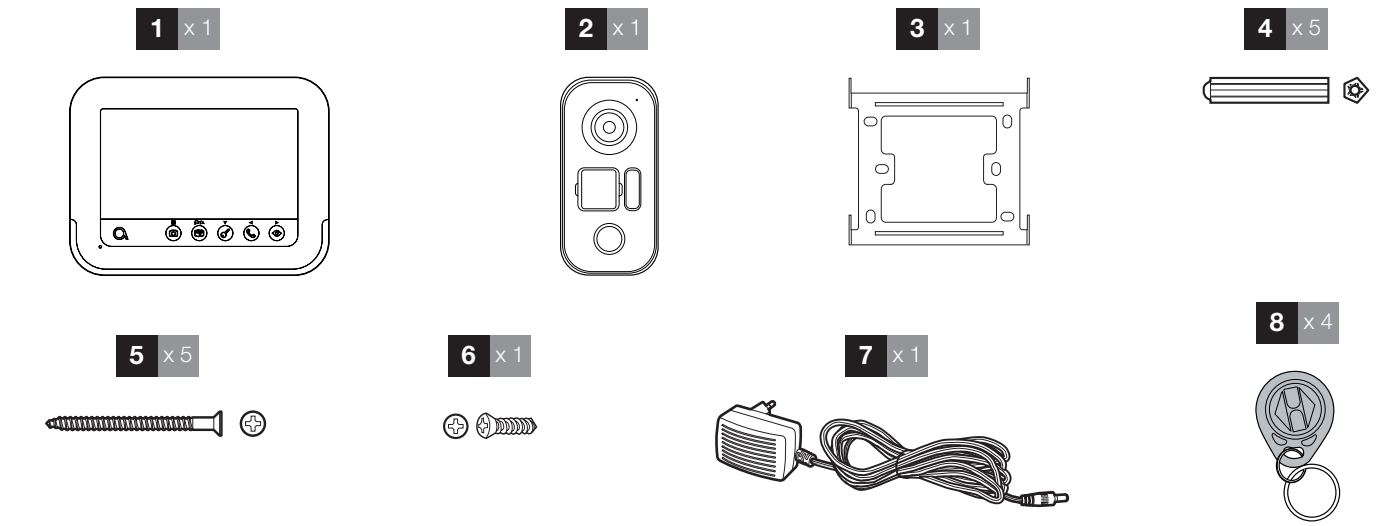

1	Moniteur
2	Platine de rue
3	Support mural pour moniteur
4	Chevilles (2 pour le moniteur, 3 pour platine de rue)

5	Vis de fixation (2 pour le moniteur, 3 pour platine de rue)
6	Vis de fixation de la platine de rue
7	Adaptateur secteur
8	Badge RFID (rouge x1, gris x1, bleu x2)

2 - MONITEUR

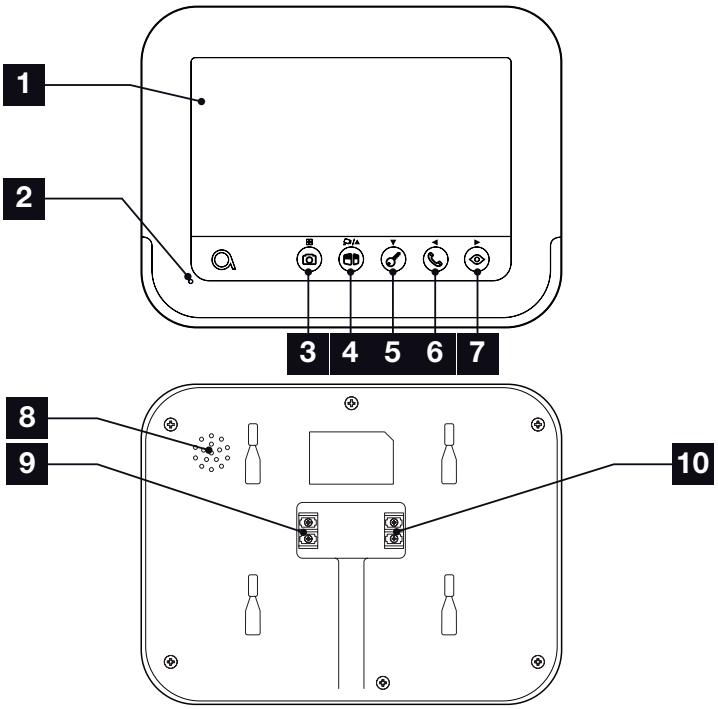

1	Écran LCD 7 pouces
2	Microphone
3	Touche visionnage des photos ou accès menu (appui 5sec)
4	Touche ouverture de portail/caméra (si connectée) ou flèche du haut

5	Touche ouverture gâche électrique ou flèche du bas
6	Touche combiné pour répondre aux appels, appeler un autre moniteur (ref. 112279) ou flèche de gauche
7	Mode espion pour visualiser la platine de rue ou flèche de droite

B - DESCRIPTION DU PRODUIT

8	Haut-parleur
9	Borniers d'alimentation
10	Borniers de communication

**Sous reserve de stock disponible.*

3 - PLATINE DE RUE

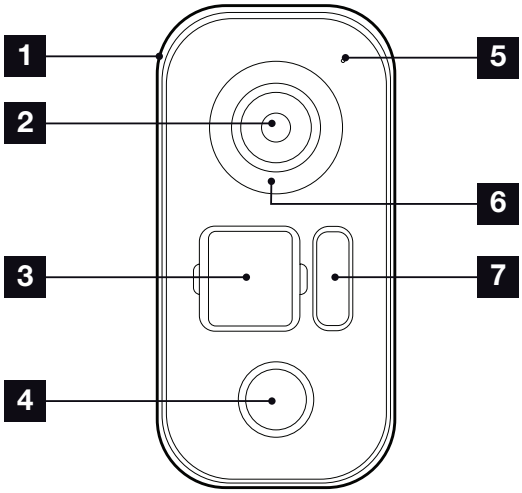

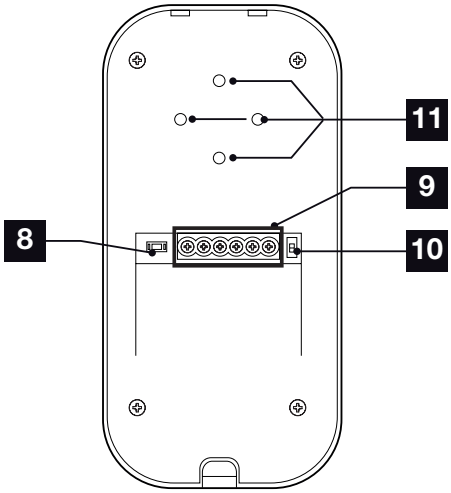

1	Casquette de protection
2	Objectif
3	Porte nom
4	Haut-parleur
5	Microphone
6	Eclairage infrarouge

7	Bouton d'appel
8	Bouton de réinitialisation RFID
9	Borniers de connexion
10	Interrupteur de sélection platine principale ou secondaire
11	Trous d'orientation de la caméra

4 - SUPPORT MURAL

Le moniteur est prévu pour être fixé au mur. Un support mural et la visserie nécessaire sont fournis.

5 - ADAPTATEUR SECTEUR

Un adaptateur secteur 230Vac 50 Hz/ 17Vdc 1,5A est fourni dans le kit pour l'alimentation du moniteur. Ne pas utiliser d'autres modèles d'alimentation sous risque de détériorer irrémédiablement l'appareil et annuler la garantie.
Ne pas sectionner ou rallonger le fil de l'adaptateur secteur sous peine d'annulation de la garantie.

C - INSTALLATION

La hauteur d'installation recommandée est située à environ 160 cm du sol pour la platine de rue et 150 cm du sol pour l'unité interne.

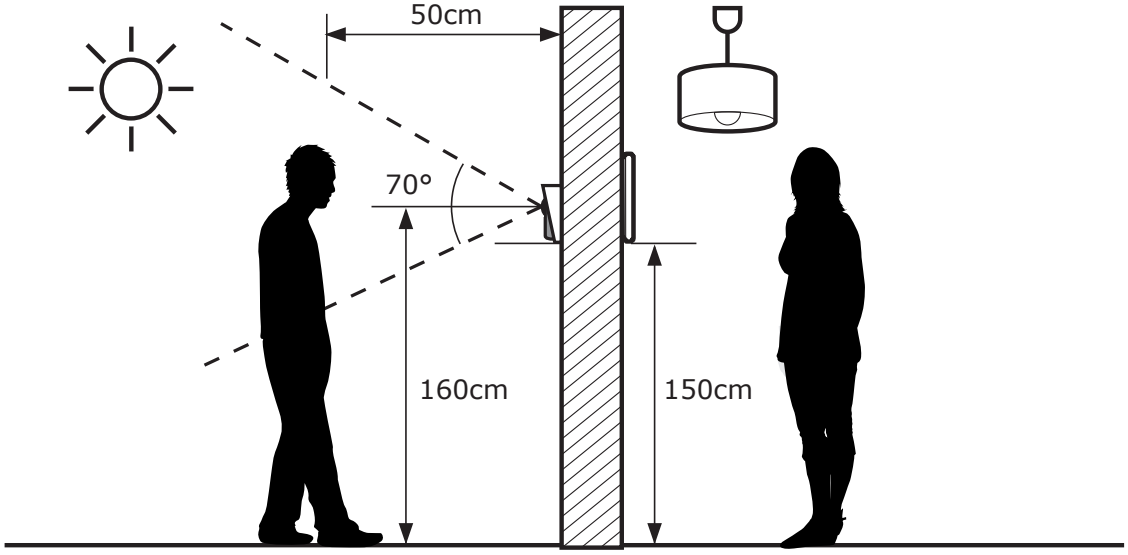

ATTENTION : Pour des raisons évidentes de sécurité, les branchements ne doivent être effectués qu'après avoir coupé l'alimentation électrique.

1 - INSTALLATION DE LA PLATINE DE RUE

La platine de rue ne doit pas être directement exposée aux intempéries. Préférer une installation sous un porche ou un lieu couvert.
Fixer la casquette de la platine de rue sur votre pilier à l'aide de vis et chevilles adaptées au support (les vis et chevilles fournies conviennent pour des murs en matériau plein).

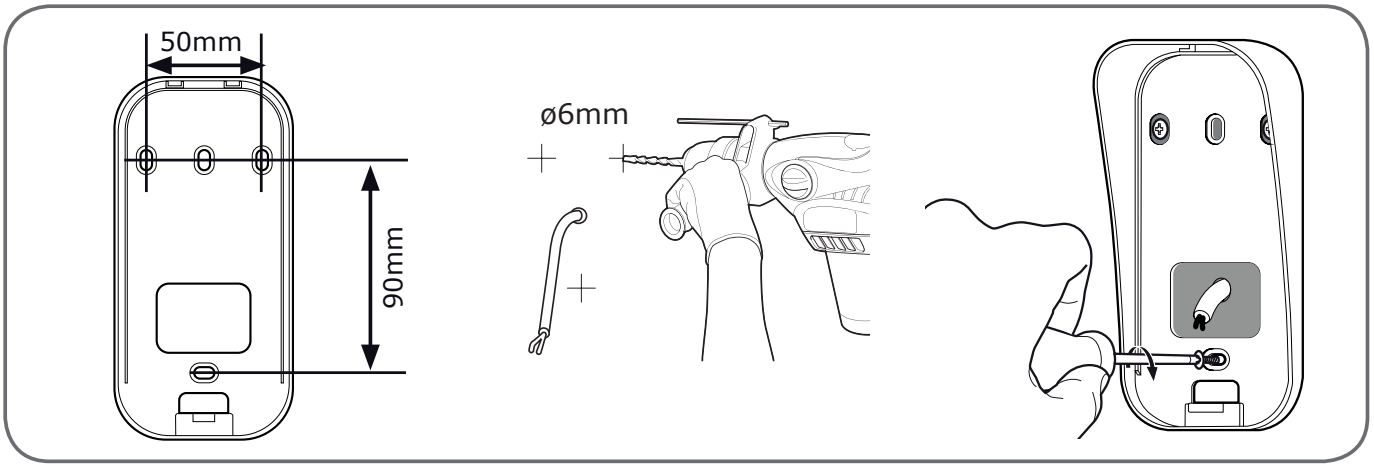

Après avoir effectué les branchements de la platine de rue (voir paragraphe connexions), placer celle-ci dans sa casquette.

Visser ensuite la platine de rue sur la casquette à l'aide de la vis fournie.

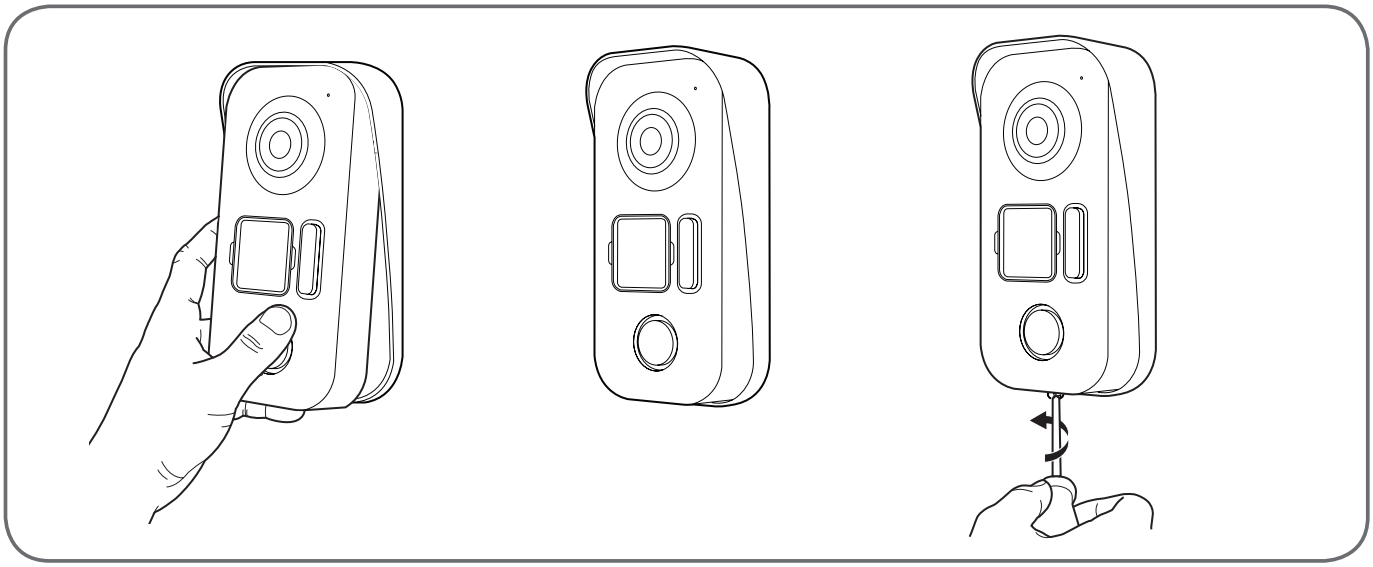

Mettre en place l'étiquette nominative.

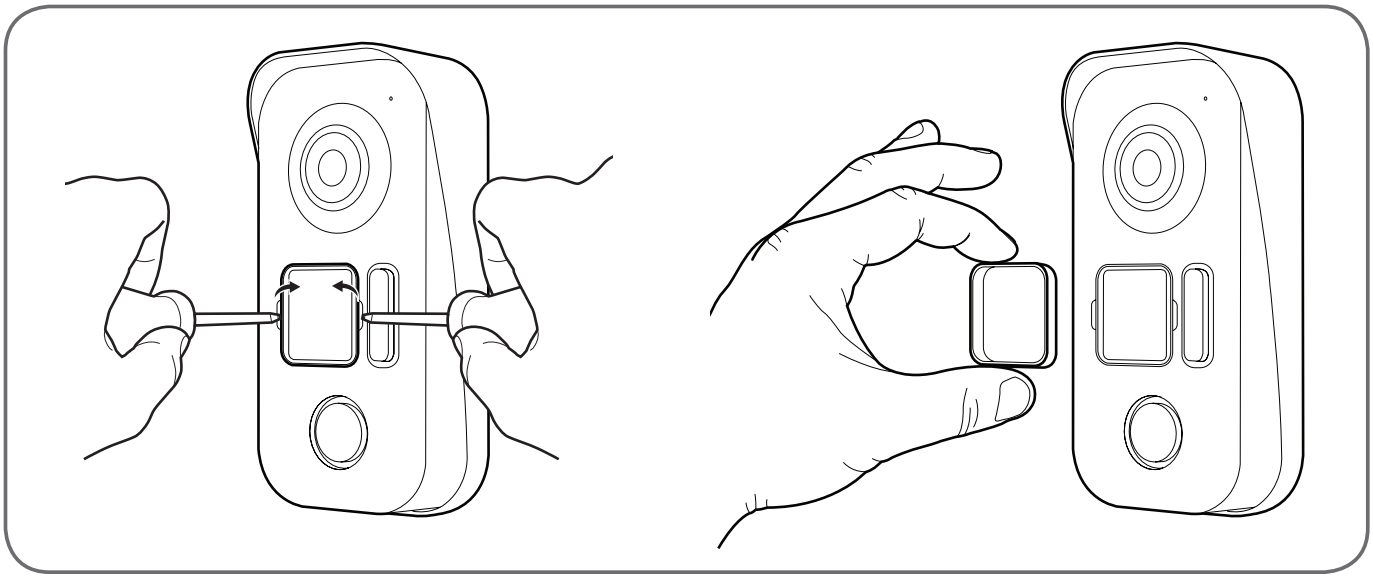

2 - INSTALLATION DU MONITEUR

Fixer le support mural au mur à l'aide de vis et chevilles adaptées au support (les vis et chevilles fournies conviennent pour des murs en matériaux plein).
Après avoir effectué les branchements du moniteur (voir paragraphe «connexions»), fixer le moniteur sur son support.

C - INSTALLATION

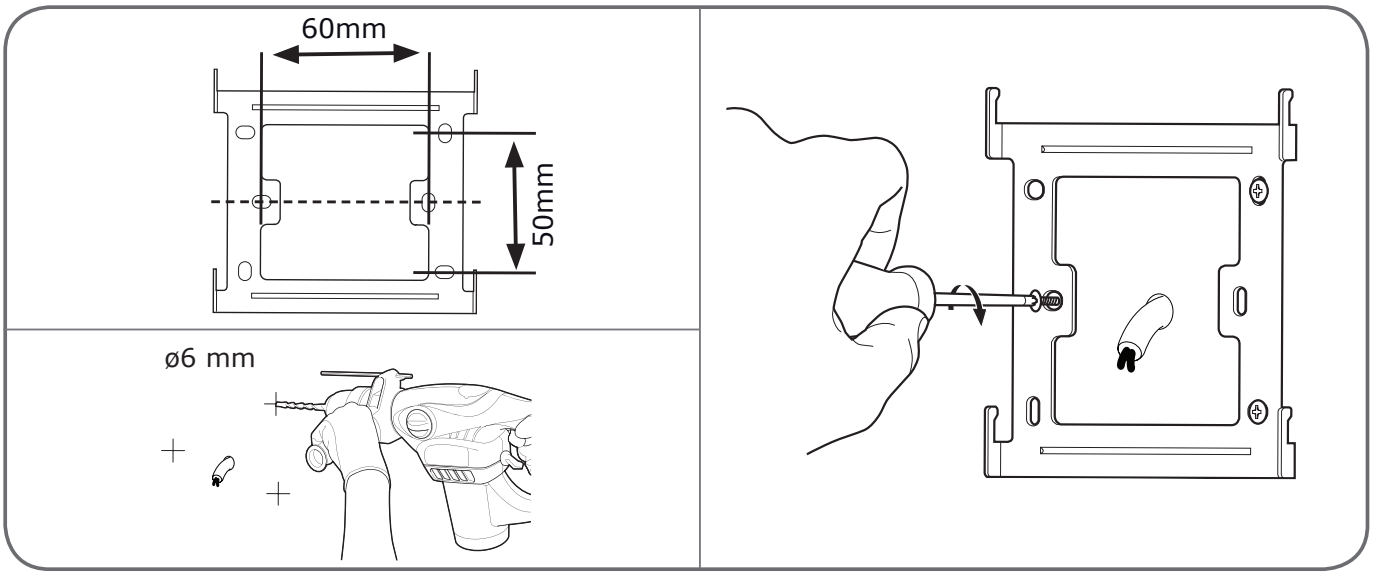

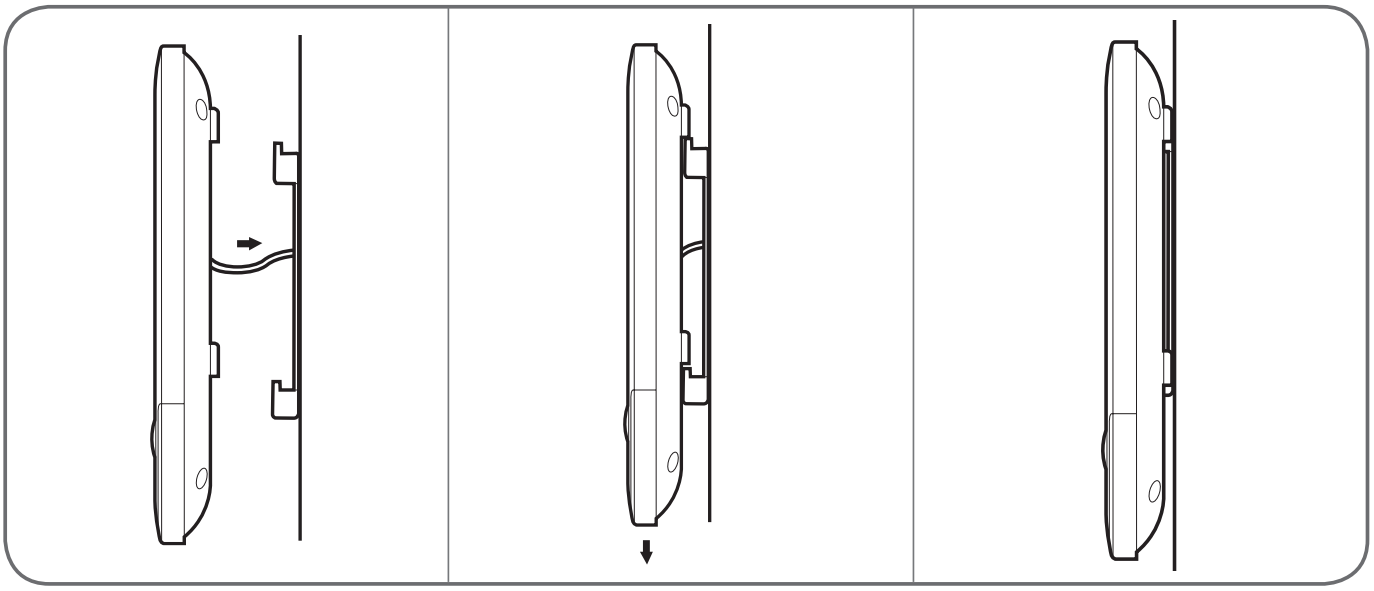

3 - LES CONNEXIONS

- Ne multipliez pas les dominos ou raccords sur le fil de liaison entre la platine de rue et le moniteur
- Eloignez le fil de liaison entre la platine de rue et le moniteur de plus de 50cm de toute perturbation électromagnétique (câble 230V, appareil WiFi, four à micro-ondes, etc.)
- Vous pouvez connecter et utiliser une gâche électrique (non fournie) avec votre platine de rue, avec ou sans mémoire mécanique.

Entre le moniteur et la platine de rue (100m maximum)
Afin de s'assurer d'une bonne qualité audio et vidéo, il est conseillé de ne pas utiliser plus de 100m de câble entre l'interphone et la platine de rue. Bien raccorder les fils comme suit (une inversion de branchement peut endommager la platine de rue).

La section du câble à utiliser dépend de sa longueur :

Longueur du câble	Section à utiliser
De 0 à 50m	0,75mm2
De 50m à 100m	1,5mm2

Entre la platine de rue et une gâche électrique (non fournie)
Utiliser une gâche 12V/1,1A maximum avec ou sans mémoire mécanique.
Pour la connexion entre la platine de rue et la gâche, utiliser du câble de type :

Longueur du câble	Section à utiliser
De 0 à 50m	0,75mm2

Entre la platine de rue et une motorisation de portail (non fournie)
Section à utiliser : 0,75mm2 mini

3.1 - BRANCHEMENT ENTRE LE MONITEUR ET LA PLATINE DE RUE

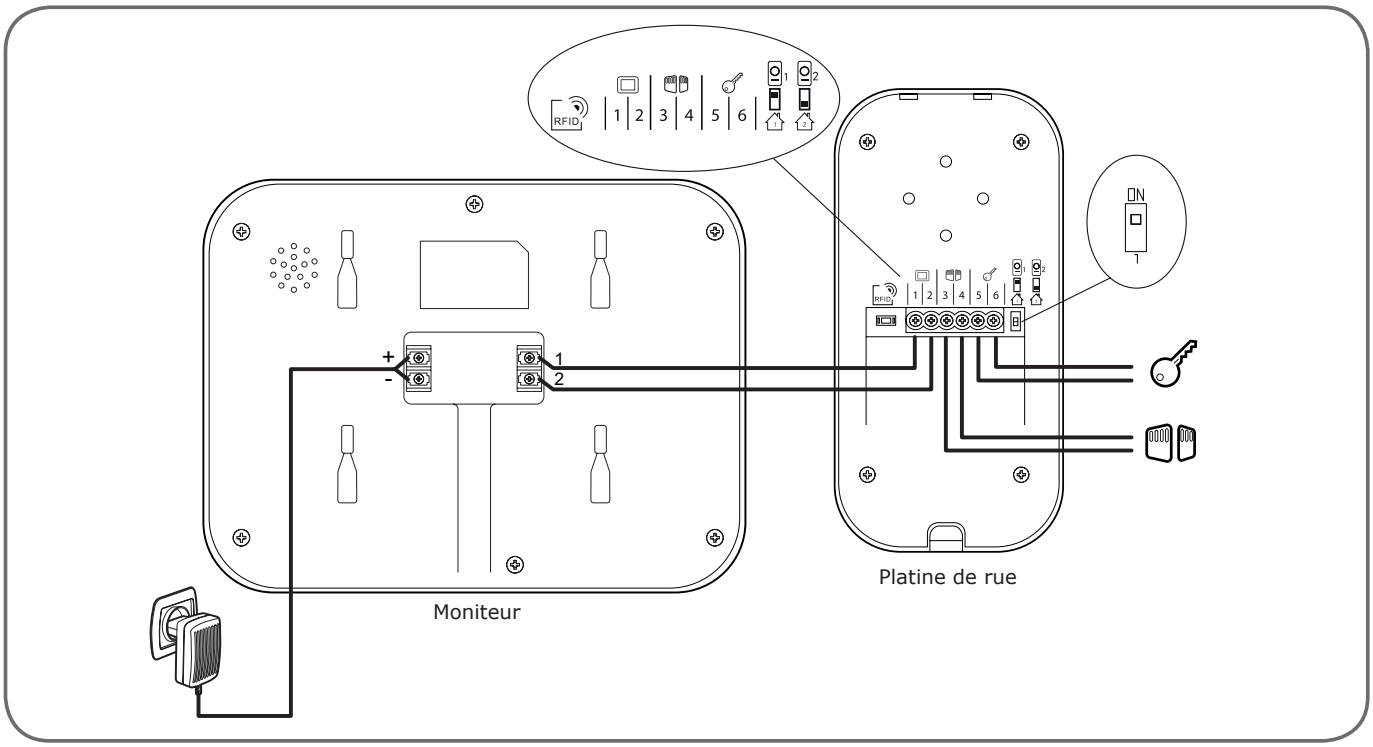

IMPORTANT : connectez les bornes 3 et 4 directement au contact d'ouverture/fermeture de la commande automatique (entrée de commande filaire d'une motorisation de portail).

C - INSTALLATION

3.2 - CONNEXIONS

3.2.1 - CONNEXIONS 2 MONITEURS + 2 PLATINE DE RUE

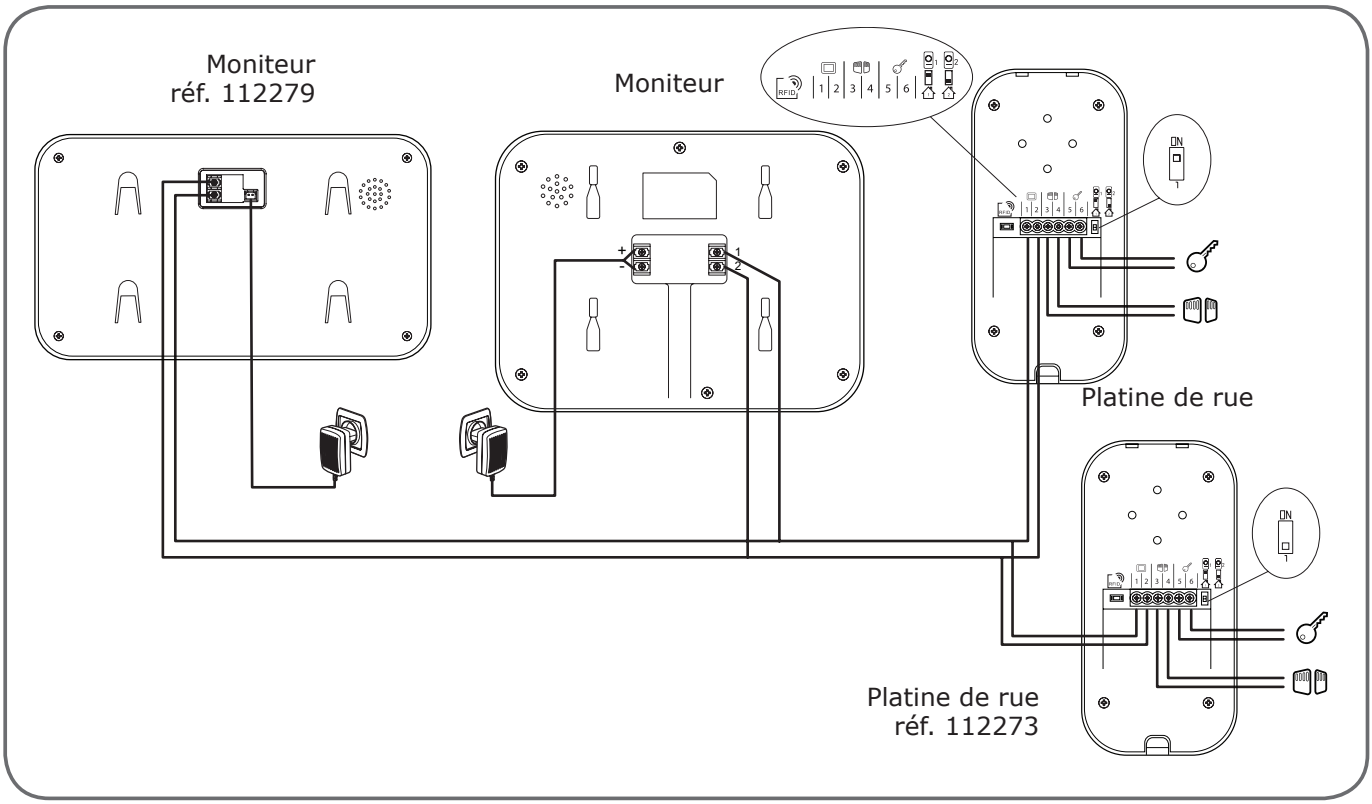

3.2.2 - CONNEXIONS 2 MONITEURS + 1 CAMÉRA

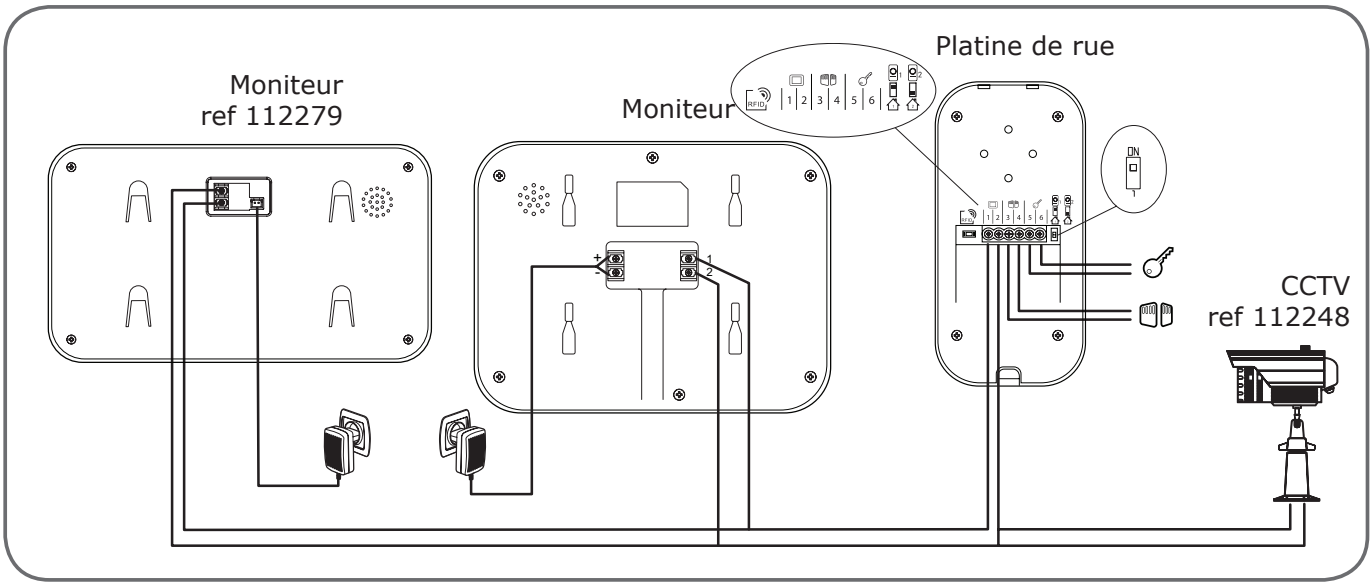

3.2.3 - CONFIGURATION POUR 2 FAMILLES

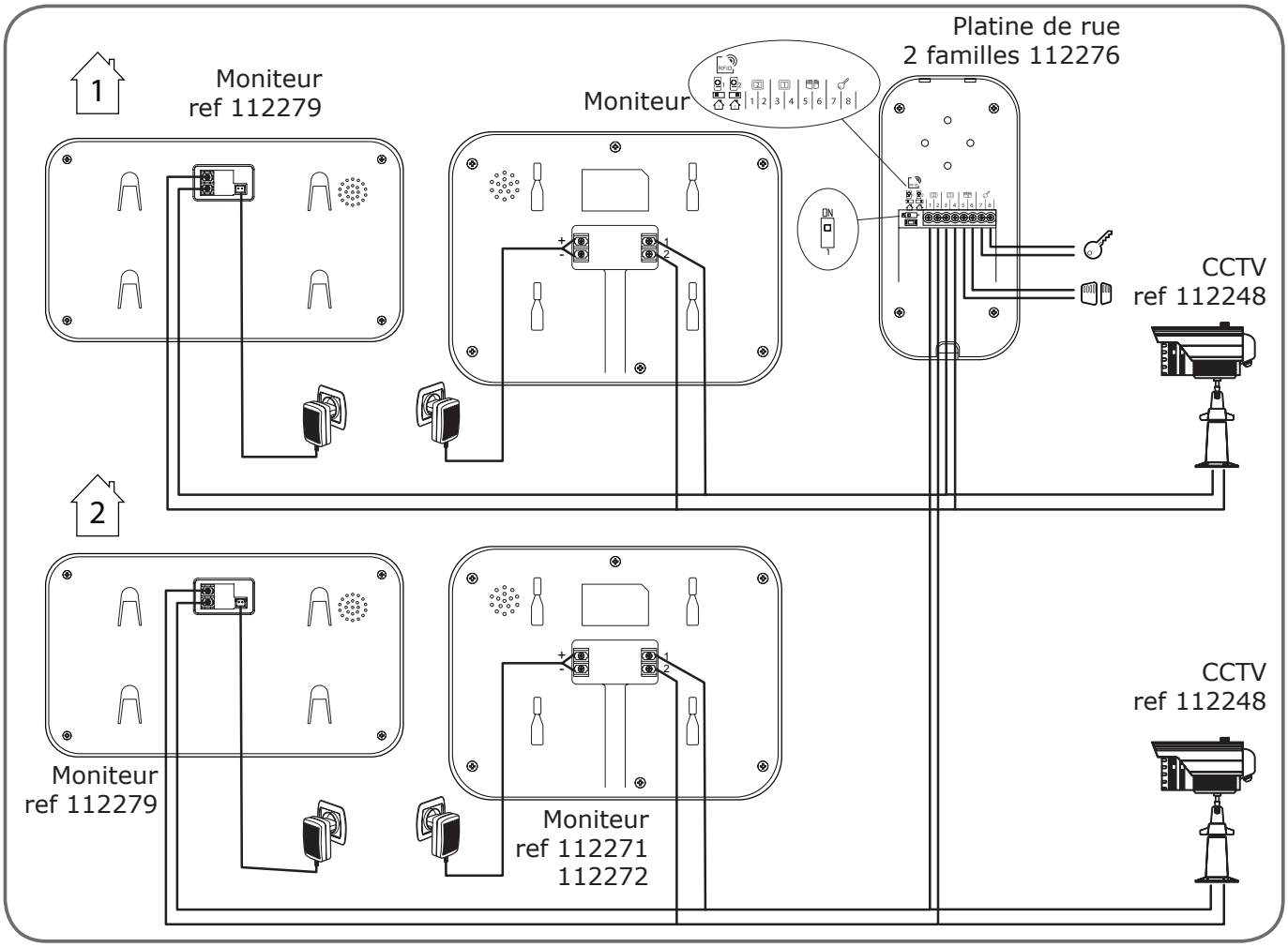

C - INSTALLATION

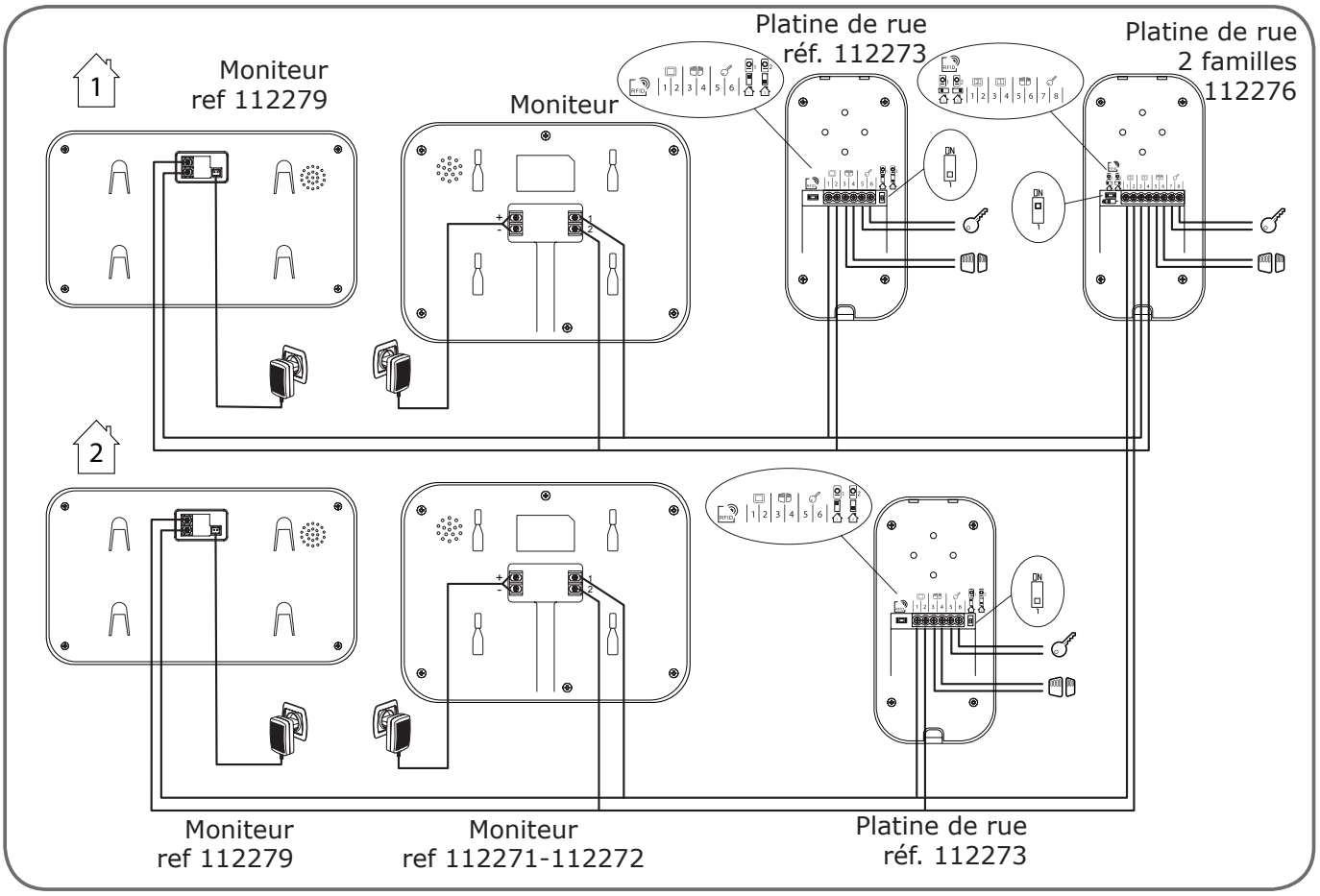

IMPORTANT : si vous rencontrez des problèmes avec l'ouverture de la serrure, causés par exemple par une grande distance entre l'écran et la platine de rue, nous vous conseillons de l'alimenter séparément. si vous utilisez une alimentation séparée, vous devez connecter un relais 12 v (non fourni) pour piloter à partir de l'interphone vidéo, comme illustré.

3.2.4 - CONNEXION À UNE GÂCHE ÉLECTRIQUE AVEC UNE ALIMENTATION SUPPLÉMENTAIRE

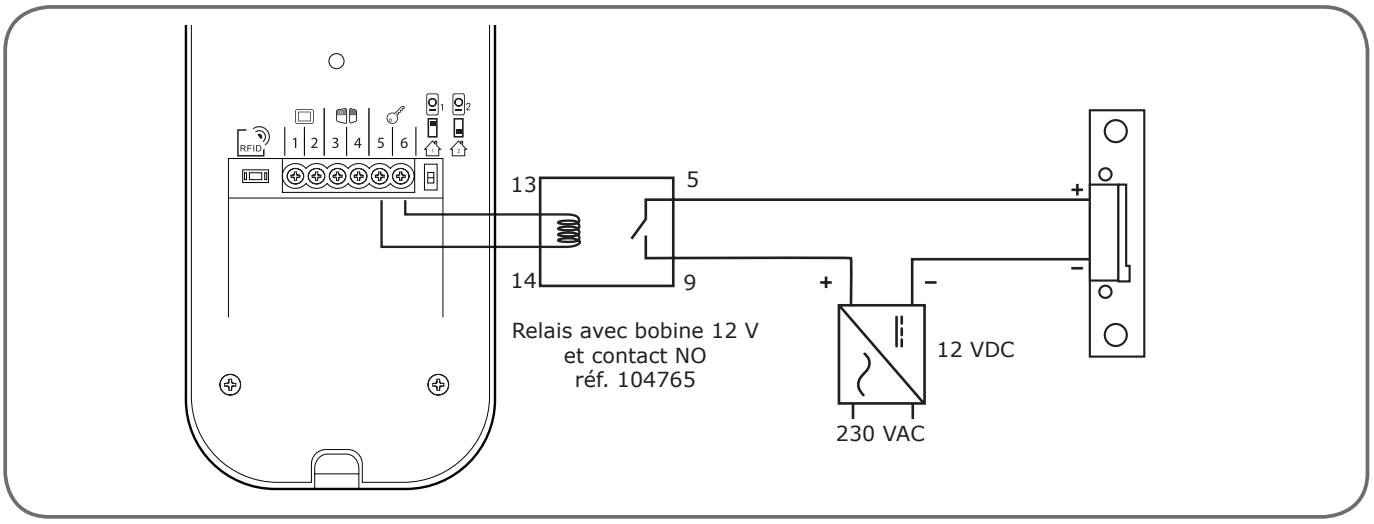

3.3 - MISE EN SERVICE ET UTILISATION DES BADGES

Trois types de badges sont fournis : le badge administrateur de couleur rouge, le badge d'ajout de couleur grise, les badges utilisateurs de couleur bleue.

3.3.1- INITIALISATION

Pendant que le portier vidéo est alimenté, appuyer sur la touche «**RESET**» à l'arrière de la platine de rue.

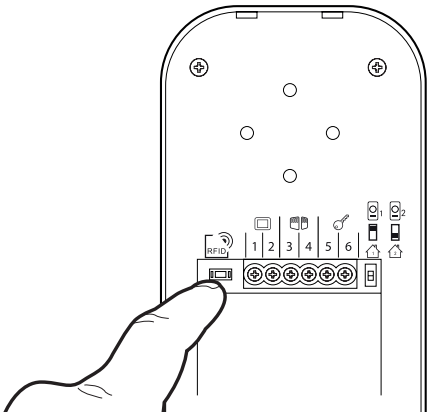

La platine de rue émet 4 bips.
Dans les 10 secondes, passez devant le porte nom le badge administrateur (rouge).

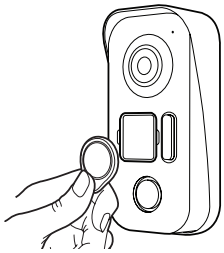

Dans les 10 secondes, passez devant le porte nom le badge d'ajout (gris).

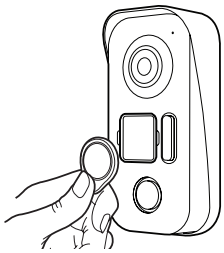

3.3.2 - AJOUT DES BADGES UTILISATEUR

Passez devant le porte nom le badge d'ajout (gris)

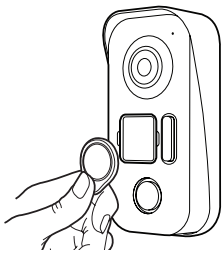

C - INSTALLATION

La platine de rue émet 4 bips.
Dans les 10 secondes, passez devant le porte nom l'un des badges utilisateur.

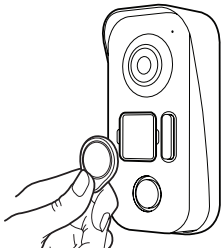

La platine de rue émet 1 bip. Attendre 10 secondes que la platine de rue sorte du mode ajout.

3.3.3 - SUPPRESSION DE TOUS LES BADGES

Passez devant le porte nom le badge administrateur pour supprimer tous les badges connus. (badge d'ajout inclus).

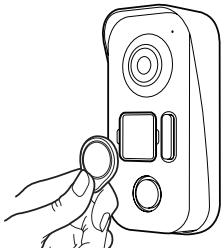

3.3.4 - SELECTION DE L'ACTION LIÉES AUX BADGES UTILISATEURS

Les badges RFID permettent d'ouvrir à la fois les gâches électriques et les automatismes de portail. La sélection se fait en fonction de la durée de lecture du badge RFID.
Dans le cas d'une lecture courte, la gâche électrique s'ouvre. Dans le cas d'une lecture longue (3sec), l'automatisme de portail s'ouvre

D - UTILISATION

1 - IDENTIFIER LE VISITEUR ET LUI PARLER

Le visiteur appuie sur la touche Nils Larsson de la platine de rue :

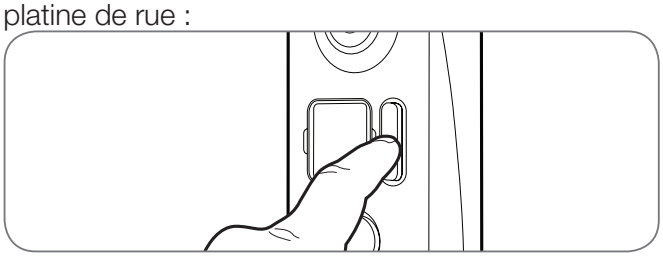

Le carillon se déclenche via le haut-parleur du moniteur qui active la caméra vidéo de la platine de rue. Si le visiteur se situe dans le champ de la caméra, son image apparaîtra sur le moniteur pendant 120 secondes. À la fin des 120 secondes, le moniteur repassera en mode veille.

Pour parler au visiteur, appuyez sur la touche . Pour terminer la conversation et désactiver la platine de rue, appuyez sur la touche .

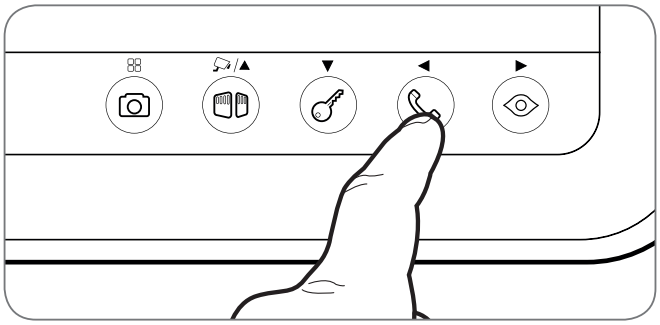

2 - ACTIVER LA PLATINE DE RUE DEPUIS LE MONITEUR

Pour identifier un visiteur sans qu'il sache qu'il est observé ou pour regarder tout simplement dehors, appuyez sur la touche : l'image de la platine de rue apparaît alors à l'écran pendant 60 secondes.
Si vous souhaitez communiquer directement avec l'extérieur, appuyez sur la touche une fois la caméra vidéo externe affichée.
Cette fonction particulièrement utile vous permet d'observer le visiteur, même s'il n'a pas appuyé sur la touche 7 de la platine de rue.
Lorsqu'une caméra supplémentaire ou une platine de rue supplémentaire sont branchés, il est possible de visualiser leur image en appuyant sur le bouton

3 - OUVERTURE D'UNE SERRURE ÉLECTRIQUE ET D'UNE COMMANDE AUTOMATIQUE (EN OPTION)

Si l'appareil est équipé d'une serrure électrique et/ou d'une commande automatique (voir paragraphe «Connexion»), appuyez sur la touche (pour la serrure) ou sur (pour la commande automatique) pour laisser entrer le visiteur.

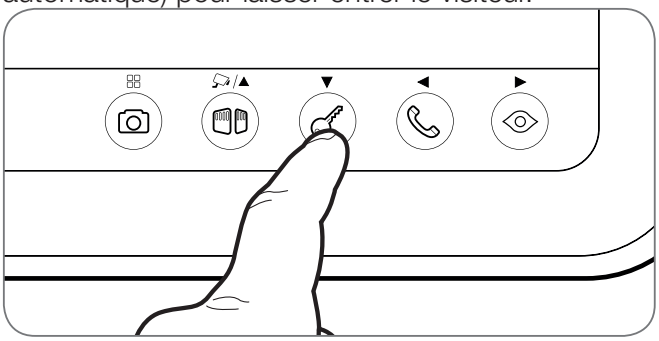

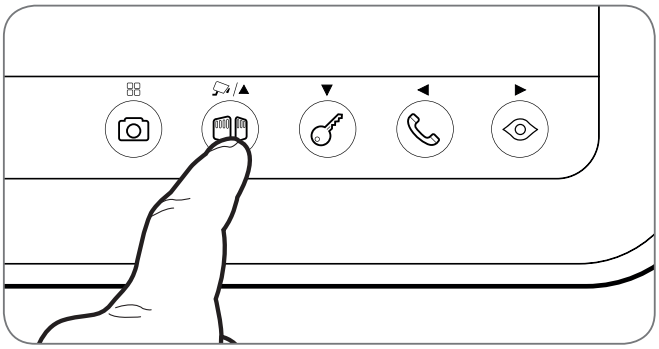

Attention, il est nécessaire que l'écran soit allumé pour que les commandes contact sec et sortie alimentée soient opérationnelles. Si l'écran est éteint, il est nécessaire de l'allumer grâce au bouton

4 - FONCTION D'INTERCOMMUNICATION

Vous pouvez démarrer une communication interne avec le moniteur esclave (si présent) à l'aide de la fonction Intercom. Cette fonction peut être utilisée lorsque le moniteur est en mode veille : Appuyez sur la touche du moniteur esclave, vous pouvez effectuer l'appel vers le moniteur esclave et inversement. Vous pouvez répondre en appuyant sur la touche et communiquer jusqu'à à un temps maximum de 120 secondes. Le terminal revient ensuite au mode veille.
La communication avec la platine de rue reste prioritaire.

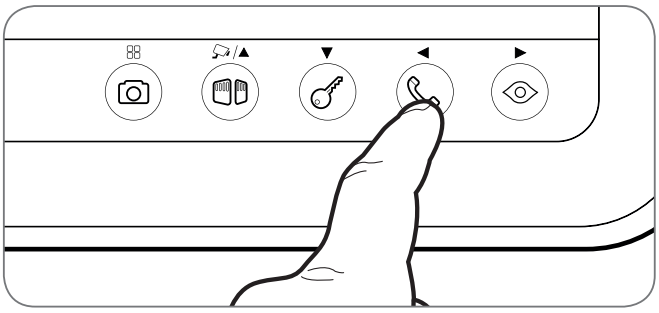

D - UTILISATION

5 - PARAMÈTRES SUR LE MONITEUR

Pendant que l'écran est allumé, appuyez sur la touche pendant 5sec pour afficher l'écran suivant :
Naviguez dans les sous-menus en appuyant sur les touches et .

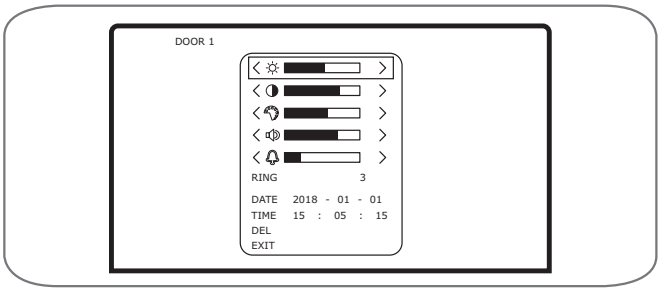

Luminosité : appuyez sur les touches et pour réduire ou augmenter le niveau de luminosité de l'image.

Contraste : appuyez sur les touches et pour réduire ou augmenter le niveau de contraste de l'image.

Couleur : appuyez sur les touches et pour réduire ou augmenter le niveau de saturation de l'image.

Volume microphone : appuyez sur les touches et pour augmenter ou réduire le volume du microphone.

Volume carillon : appuyez sur les touches et pour réduire ou augmenter le volume de la sonnerie.

• RING :
Sélectionner le carillon : appuyez sur les touches et pour sélectionner la sonnerie souhaitée.

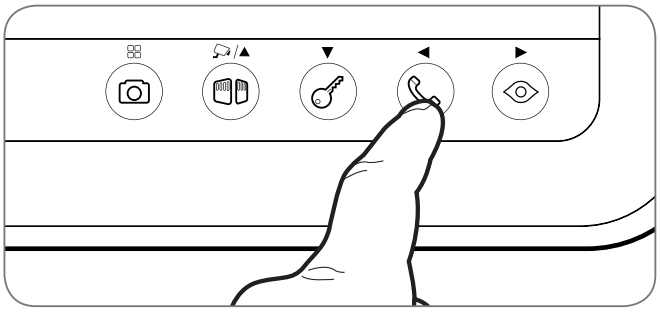

• DATE :
Appuyez sur les touches et pour régler la valeur en surbrillance et sur la touche pour passer à la valeur suivante. La date et l'heure sont indiquées sur les photos prises en votre absence.

• TIME :
Appuyez sur les touches et pour régler la valeur en surbrillance et sur la touche pour passer à la valeur suivante. La date et l'heure sont indiquées sur les photos prises en votre absence.

• DEL :
Pour effacer l'intégralité des photos stockées, appuyez sur la touche .

• EXIT :
Appuyez sur la touche pour quitter le menu de réglage.

6 - DÉVERROUILLAGE À L'AIDE D'UN BADGE

Les badges RFID permettent d'ouvrir à la fois les gâches électriques et les automatismes de portail. La sélection se fait en fonction de la durée de lecture du badge RFID.
Dans le cas d'une lecture courte, la gâche électrique s'ouvre. Dans le cas d'une lecture longue (3sec), l'automatisme de portail s'ouvre. (Un bip retentit chaque seconde)

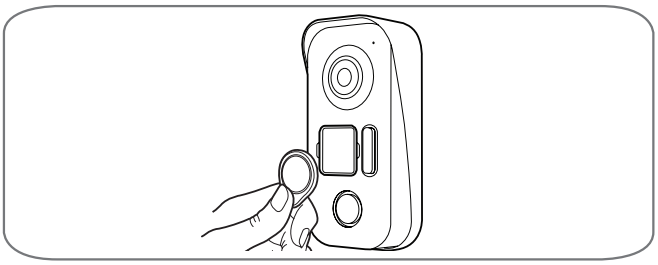

Pour la lecture longue, il est impératif de bien positionner le badge devant le porte nom.

7 - CONSULTATION DES PHOTOS PRISES EN VOTRE ABSENCE

Chaque appel déclenche l'enregistrement d'une photo.
Pour consulter les photos en mémoire, appuyer sur la touche pendant que l'écran est éteint.

E - INFORMATIONS TECHNIQUES ET LÉGALES

1 - CARACTERISTIQUES TECHNIQUES

MONITEUR	
Écran	couleur 7 pouces LCD extra plat
Standard vidéo	PAL/NTSC
Résolution	800 x 3 (RGB) x 480
Alimentation	avec adaptateur secteur 230 VAC 50 Hz/17 VDC 1,5 A fourni
Tension d'alimentation	17 VDC 1,5 A (adaptateur fourni)
Protection	Protection en cas de court-circuit et en cas d'inversion de polarité
Système de transmission (audio et vidéo)	2 fils
Plage de température de fonctionnement idéale	-20 °C à 50 °C
Taux d'humidité max.	85 %
Nombre de sonneries	6
Dimension	20 x 15,3 x 1,7 cm

Platine de rue	
Caméra vidéo	CMOS 420TVL
Objectif	90° (H) / 65° (V)
Alimentation	CC 13 V fournie par le moniteur
Consommation max.	200 mA
Luminosité	min 0 lux
Vision nocturne	de 0,5 à 1 m
Dimension	15,6 x 7,7 x 4,2 cm
Indice de protection	IP44

E - INFORMATIONS TECHNIQUES ET LÉGALES

2 - GARANTIE

- Ce produit est garanti 2 ans, pièces et main d'œuvre, à compter de la date d'achat. Il est impératif de garder une preuve d'achat durant toute cette période de garantie.
- La garantie ne couvre pas les dommages causés par négligence, chocs ou accidents.
- Aucun des éléments de ce produit ne doit être ouvert ou réparé par des personnes étrangères à la société Smarthome France.
- Toute intervention sur l'appareil annulera la garantie.
- Ne pas sectionner ou rallonger le fil de l'adaptateur secteur sous peine d'annulation de la garantie.

3 - ASSISTANCE ET CONSEILS

- Malgré tout le soin que nous avons porté à la conception de nos produits et à la réalisation de cette notice, si vous rencontrez des difficultés lors de l'installation de votre produit ou des questions, il est fortement conseillé de contacter nos spécialistes qui sont à votre disposition pour vous conseiller.
- En cas de problème de fonctionnement pendant l'installation ou après quelques jours d'utilisation, il est impératif de nous contacter devant votre installation afin que l'un de nos techniciens diagnostique l'origine du problème car celui-ci provient certainement d'un réglage non adapté ou d'une installation non conforme.

Contactez les techniciens de notre service après-vente au :

0 892 701 369 Service 0,35 € / min + prix appel

Du lundi au vendredi de 9H à 12H et de 14H à 18H.

Besoin d'aide ?
Avidssy
répond à vos question sur le site
www.avidsen.com

4 - RETOUR PRODUIT - SAV

Malgré le soin apporté à la conception et fabrication de votre produit, si ce dernier nécessite un retour en service après-vente dans nos locaux, il est possible de consulter l'avancement des interventions sur notre site Internet à l'adresse suivante :
http://sav.avidsen.com

Smarthome France s'engage à disposer d'un stock de pièces détachées sur ce produit pendant la période de garantie contractuelle.

5 - DÉCLARATION DE CONFORMITE

A la directive RED
Smarthome France déclare que l'équipement désigné ci-dessous :
Ylva 3+ 112271
Est conforme à la directive RED et que sa conformité a été évaluée selon les normes applicables en vigueur:
EN 301 489-1 V2.2.0
EN 301 489-3 V2.1.1
EN 300 330-1 V2.1.1
EN 300 328 V2.1.1
EN 62479 : 2010
EN 62368 -1 : 2014 +A11 : 2017

A Tours le 20/07/18
Alexandre Chaverot, président

CE