Encastré NEW TRIA 1

à une lampe, QR-C51, carré, noir, max. 50W, incl. clips ressorts

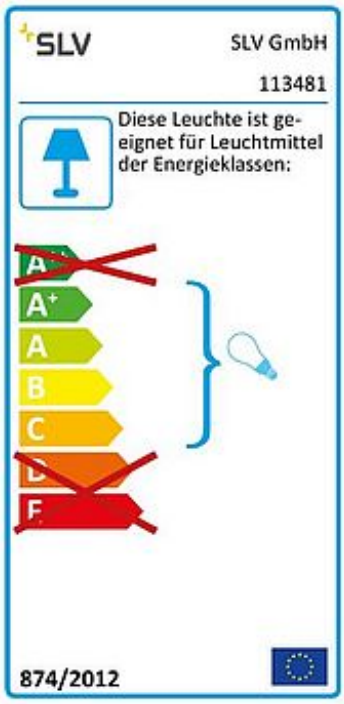

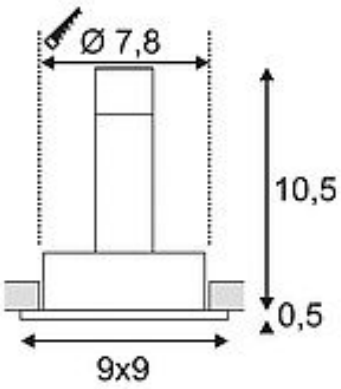

Référence	113481
Possibilité d'alimentation	Non
Douille	GX5.3
Nombre de sources	1
Source incluse	Non
Diamètre d'encastrement	7.8 cm
Inclinaison produit	30 Degrés
Plage d'orientation	360 Degrés
Longueur	9 cm
Largeur	9 cm
Hauteur	11 cm
Poids net	0.165 kg
Poids brut	0.191 kg
Tension	12V ~50Hz
Puissance max.	50 Watt
Classe de protection	III
Classe énergétique	A+
Page du catalogue	BIG WHITE 2019: 422
Source	QR-C51
Couleur	noir
Form	carré
Type de courbe de répartition de la lumière 1	direct
Matière	Aluminium
Type d'installation	Montage encastré / Montage au plafond encastré

Articles de la série

111274	Encastré NEW TRIA 1, à une lampe, QR-C51, rond, aluminium brossé, max. 50W, incl. clips ressorts
111351	Encastré NEW TRIA 1, à une lampe, QR-C51, carré, aluminium brossé, max. 50W, incl. clips ressorts
111352	Encastré NEW TRIA 2, à deux lampes, QR-C51, rectangulaire, aluminium brossé, max. 100W, incl. clips ressorts
111353	Encastré NEW TRIA 3, à trois lampes, QR-C51, rectangulaire, aluminium brossé, max. 150W, incl. clips ressorts
111690	Encastré NEW TRIA 1, à une lampe, QR-C51, rond, noir, max. 50W, incl. lames ressorts
111691	Encastré NEW TRIA 1, à une lampe, QR-C51, rond, blanc, max. 50W, incl. lames ressorts
111696	Encastré NEW TRIA 1, à une lampe, QR-C51, rond, aluminium brossé, max. 50W, incl. lames ressorts
111700	Encastré NEW TRIA 1, à une lampe, QR-C51, carré, noir, max. 50W, incl. lames ressorts
111701	Encastré NEW TRIA 1, à une lampe, QR-C51, carré, blanc, max. 50W, incl. lames ressorts
111706	Encastré NEW TRIA 1, à une lampe, QR-C51, carré, aluminium brossé, max. 50W, incl. lames ressorts
113480	Encastré NEW TRIA 1, à une lampe, QR-C51, rond, noir, max. 50W, incl. clips ressorts
113482	Encastré NEW TRIA 2, à deux lampes, QR-C51, rectangulaire, noir, max. 100W, incl. clips ressorts
113483	Encastré NEW TRIA, à trois lampes, QR-C51, rectangulaire, noir, max. 150W, incl. clips ressorts
113500	Encastré NEW TRIA 1, à une lampe, QR-C51, rond, blanc, max. 50W, incl. clips ressorts
113501	Encastré NEW TRIA 1, à une lampe, QR-C51, carré, blanc, max. 50W, incl. clips ressorts
113502	Encastré NEW TRIA 2, à deux lampes, QR-C51, rectangulaire, blanc, max. 100W, incl. clips ressorts
113503	Encastré NEW TRIA, à trois lampes, QR-C51, rectangulaire, blanc, max. 150W, incl. clips ressorts

La version basse tension carrée de notre gamme d’encastrés NEW TRIA est disponible dans les variantes blanc, noir et aluminium brossé. La grande plage d’orientation et d’inclinaison du spot encastré vous assure un positionnement libre du faisceau lumineux, que vous choisissiez d'utiliser une source halogène ou LED Retrofit. L'installation s'effectue au moyen de clips ressorts intégrés. Un transformateur adapté fournissant une tension alternative de 12V est nécessaire au fonctionnement de l’encastré NEW TRIA 1. Ce luminaire peut être utilisé pour des sources de classes énergétiques : C - A+

Notizen