1163121 | Somfy notice

Moteur pour porte de garage enroulable RDO 60 CSI - 230V - 350W - 70 Nm

Réf 1163121

410.54€TTC*

Voir le produit :
https://www.domomat.com/25513-moteur-pour-porte-de-garage-enroulable-rdo-60-csi-230v-350w-70-nm-somfy-1163121.html

Le produit Moteur pour porte de garage enroulable RDO 60 CSI - 230V - 350W - 70 Nm est en vente chez Domomat !

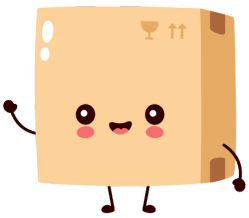

* : Prix sur le site Domomat.com au 12/10/2024. Le prix est susceptible d'être modifié.

EN *For remotely controlling your garage door, current standards require the motor to be connected to a SOMFY safety and control unit. Please refer to this unit's installation and operating instructions.

IT *Per far funzionare la vostra porta di garage a distanza, rispettando la normativa in vigore, è necessario collegare il motore all'armadio di sicurezza e di controllo SOMFY. Consultare la relativa Istruzione per l'installazione e l'utilizzo.

NO *For å betjene garasjeporten på avstand i henhold til gjeldende normer må du koble motoren til sikkerhets- og betjeningsskapet fra SOMFY. Se den tilsvarende veiledningen angående installasjon og bruk.

FR *Pour faire fonctionner votre porte à distance en respectant les exigences normatives en vigueur, il est nécessaire de connecter votre moteur à l'armoire de sécurité et de commande SOMFY. Se référer à sa notice pour l'installation et l'utilisation.

ES *Para hacer que su puerta de garaje funcione a distancia respetando las exigencias normativas en vigor, es necesario conectar su motor el armario de seguridad y de mando SOMFY. Remitirse a su instrucción para su instalación y utilización.

DK *For at Deres garageport kan betjenes korrekt og med overholdelse af gældende normative krav, skal kontakten til motoren tilsluttes sikkerheds- og kontrolskabet fra SOMFY. Se i øvrigt informationsarket vedrørende installation og brug.

NL *Als u uw garagedeur op afstand wilt bedienen met inachtneming van de geldende normen, moet u de motor aansluiten op de SOMFY beveiligings- en bedieningskast. Raadpleeg hiervoor de installatie- en gebruikshandleiding.

PT *Para accionar a sua porta de garagem à distância respeitando as exigências normativas em vigor, é necessário ligar o seu motor ao armário de segurança e de comando SOMFY. Consultar as respectivas instruções de instalação e utilização.

SF *Jotta autotallinoven avaus toimisi kauko-ohjaimella voimassaolevia säännöksiä noudattaen, moottori tulee kytkeä SOMFY-turva- ja ohjausyksikköön. Katso lisätietoja sen asennus- ja käyttöohjeesta.

DE *Damit Sie Ihr Garagentor unter Einhaltung der geltenden Normanforderungen fernbedienen können, muss der Motor an den SOMFY-Sicherheits- und Steuerschrank angeschlossen werden. Bezüglich dessen Installation und Verwendung schauen Sie in die dazugehörige Anleitung.

SV *För att din fjärrstyrda garageport ska fungera enligt alla gällande normer måste motorn anslutas till ett säkerhets och kontrollskåp från SOMFY. Se anvisningarna för installation och användning.

EL *Για την λειτουργία της πόρτας σας γκαράζ εξ αποστάσεώς τηρώντας τους ισχύοντες κανονισμούς, πρέπει να συνδέσετε τον κινητήρα σας στο ερμάριο ασφαλείας και ελέγχου SOMFY. Βλ. το φυλλάδιο οδηγιών του για την εγκατάσταση και τη χρήση.

Installation guide
Guia de instalação
Notice d'installation
Installationsanvisningar
Montagehandleiding
Installasjonsanvisninger
Gebrauchsanweisung
Monteringsvejledninger
Guida all'installazione
Asennusohjeet
Guía de instalación
Οδηγός εγκατάστασης

RDO 50 CSI / CMO / NHK
RDO 60 CSI / CMO / NHK

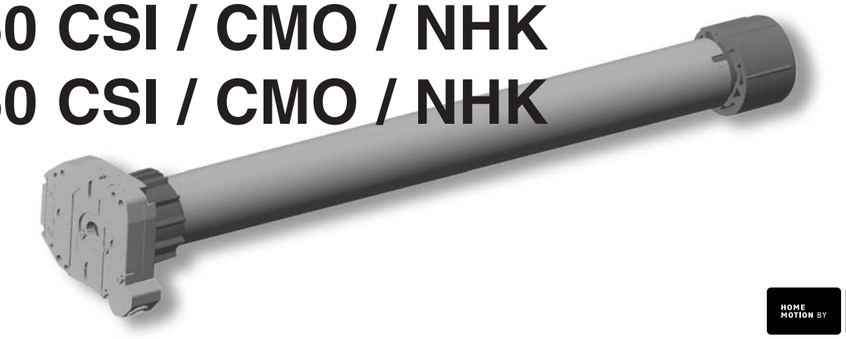

Ref. 5050294A

EN Trouble shooting

The motor doesn't work:
Verify:
- the wiring of motor
- the heat generated (wait for the cooling of motor)
- the suitability of the cable used

The equipment stops too soon:
Verify:
- the operation of end-limits during the rotation of motor
- the crown is properly fitted to the tube
- the end-limits of motor are properly adjusted

FR Dépannage

Le moteur ne fonctionne pas :
Vérifier :
- le câblage du moteur
- le contact thermique (attendre le refroidissement du moteur)
- la conformité du câble utilisé (4 conducteurs)

L'appareillage s'arrête trop tôt :
Vérifier :
- le fonctionnement des fins de course pendant la rotation du moteur
- que la couronne d'entraînement est bien solidarisée au tube
- que les fins de course du moteur soient bien réglées

NL Verhelpen van storingen

Probleem: niets werkt.
Controleer de netspanning.
- Controleer de aansluiting van het motorsnoer op de schakelaar aan de hand van het aansluitschema.
- Controleer de aansluiting van het motorsnoer op de schakelaar aan de hand van het aansluitschema.
- Controleer de eindafstellingen van de buismotor. Stel de eindafstelling zo nodig opnieuw in.
- Controleer of de buismotor 'thermisch' is uitgeschakeld (beveiliging). Wacht 10 à 15 minuten tot de buismotor is afgekoeld.
- Controleer het motorsnoer op beschadigingen. Vervang een eventueel beschadigd motorsnoer uitsluitend door een gelijkwaardig SOMFY-type.

Probleem: buismotor stopt niet.
- Controleer de eindafstellingen van de buismotor. Stel de eindafstellingen zo nodig opnieuw in.
- Controleer of de adapter en de meenemer goed in de oprolbuis passen.
- Controleer of de adapter van de eindafstelling goed meegenomen wordt door de oprolbuis.
- Controleer de inkeping in de oprolbuis voor de nok van de adapter.
- Controleer of de meenemer op de as van de buismotor goed in de oprolbuis gemonteerd is.

DE Abhilfe bei Störungen:

Der Motor reagiert nicht:
Überprüfen Sie:
- den elektrischen Anschluß
- ob der Thermoschutz ausgelöst hat (Abkühlen lassen)
- ob das richtige Anschlußkabel verwendet wurde

Der Antrieb stopped zu früh:
Überprüfen Sie:
- die Einstellung der Endlagen
- ob der Adapter fest mit der Welle verbunden ist

IT Risoluzione dei problemi

Risoluzione dei problemi :
Verificare :
- Il cablaggio del motore
- la termica (aspettare che il motore si raffreddi)
- la conformità del cavo utilizzato (4 fili)

L'apparecchio si ferma prima :
Verificare :
- il funzionamento dei fine corsa durante la rotazione del motore
- la corona di trascinamento sia ben adattata al tubo
- i fine corsa del motore siano ben regolati

ES Que hacer si:

El operador no funciona cuando se le envía una orden:
Comprobar:
- el cableado del operador,
- si está accionada la protección térmica (esperar que el operador recupere su temperatura de funcionamiento)
- el cable utilizado (4 hilos)

El sistema se para antes de alcanzar los finales de carrera:
Comprobar:
- lla correcta colocación de la corona y que ésta gire a la par con el tubo
- la correcta fijación de la rueda motriz con el tubo de enrollamiento
- que los finales de carrera han sido correctamente programados

PT Guia de diagnóstico:

Operador não funciona quando se envia uma ordem:
Verificar:
- o cabo de alimentação do operador,
- se está accionada a protecção térmica (esperar que o operador recupere a sua temperatura de funcionamento)
- a conformidade do cabo utilizado

Sistema pára antes de alcançar os fins de curso:
Verificar:
- a correcta colocação da coroa e que esta gire a par do motor
- a correcta fixação da roda motriz com o tubo de enrolamento
- que os fins de curso tenham sido correctamente programados

SV Felsökning

Motorn fungerar inte:
Kontrollera:
- motorns anslutningar
- att termoskyddet ej löst ut (vänta tills motorn svalnat, ca 10-15 min)
- att rätt anslutningskabel används (4- ledare)

Installationen stannar på fel ställe:
Kontrollera:
- att medbringaren drivs av röret
- att drivhjulet är korrekt monterat
- att motorns gränslägen är korrekt inställda

NO Feilsøking

Motoren fungerer ikke:
Kontroller:
- motorenes tilkoblinger ,
- at varmebeskyttelsen ikke har løst ut (vent til motoren er avkjølt, ca 10-15 min),
- at riktig tilkoblingskabel er brukt (4- leder m.)

Installasjonen stopper på feil sted:
Kontroller:
- at medbringeren blir drevet av røret,
- at drivhjulet er riktig montert
- at motorens endeposisjon er riktig innstilt

DK Fejlfinding

Motoren fungerer ikke:
Kontrollér:
- motorens tilslutninger
- at motorens sikring ikke er udløst (vent til motoren er kølet ned, ca. 10-15 min.)
- at der anvendes korrekt tilslutningskabel

Installationen stopper på et forkert sted:
Kontrollér:
- at medbringeren drives af røret
- at drivhjulet er korrekt monteret
- at motorens endestop er korrekt indstillet

SF Vianetsintä

Moottori ei toimi:
Tarkasta:
- moottorin liitännät,
- ettei lämpösuoja ole lauennut (odota, kunnes moottori on jäähtynyt, n. 10–15 min)
- että käytät oikeaa liitäntäkaapelia

Asennus pysähtyy väärään kohtaan:
Tarkasta :
- että putki liikuttaa kiertorengasta
- että vetopyörä on asennettu oikein
- että moottorin raja-asennot on asetettu oikein

EL Προβλήματα λειτουργίας

Το μοτέρ δέν λειτουργεί :
Ελέγξτε :
- Την καλωδίωση του μοτέρ,
- Το θερμικό διακόπτη (περιμένετε να κρυώσει το μοτερ),
- Το καλώδιο που χρησιμοποιείτε (4 καλώδια),

Η συσκευή σταματά νωρίς :
Ελέγξτε :
- Την λειτουργία των ορίων κατά τη διάρκεια περιστροφής του μοτέρ.
- Οτι η κορώνα είναι ασφαλισμένη καλά στο σωλήνα
- Οτι έχουν ρυθμιστεί σωστά τα όρια του μοτέρ

Australia : SOMFY PTY LTD
www.somfy.com.au

Austria : SOMFY GesmbH
www.somfy.at

Belgium : NV SOMFY SA
www.somfy.be

Brasil : SOMFY BRASIL STDA
www.somfy.com

Canada : SOMFY ULC
www.somfy.com

Cyprus : SOMFY MIDDLE EAST
www.somfy.com

Czech Republic : SOMFY Spol s.r.o.
www.somfy.com

Denmark : SOMFY AB DENMARK
www.somfy.dk

Finland : SOMFY AB FINLAND
www.somfy.se

France : SOMFY FRANCE
www.somfy.fr

Germany : SOMFY GmbH
www.somfy.de

Greece : SOMFY HELLAS
www.somfy.com

Hong Kong : SOMFY Co. Ltd
www.somfy.com

Hungary : SOMFY Kft
www.somfy.com

India : SOMFY INDIA PVT Ltod
www.somfy.com

Italy : SOMFY ITALIA s.r.l
www.somfy.it

Japan : SOMFY KK
www.somfy.co.jp

Lebanon : cf. Cyprus - somfy middle east
www.somfy.com

Mexico : SOMFY MEXICO SA de CV
www.somfy.com.mx

Morocco : SOMFY MAROC
www.somfy.com

Netherlands : SOMFY BV
www.somfy.nl

Norway : SOMFY NORWAY
www.somfy.se

Poland : SOMFY SP Z.O.O
www.somfy.pl

Portugal : cf. Spain - SOMFY ESPANA SA
www.somfy.com

Russia : cf. Germany - SOMFY GmbH
www.somfy.de

Singapore : SOMFY PTE LTD
www.somfy.com.sg

Slovaquia : cf. Czech Republic - SOMFY Spol s.r.o.
www.somfy.com

South Korea : SOMFY JOO
www.somfy.co.kr

Spain : SOMFY ESPANA SA
www.somfy.com

Sweden : SOMFY AB
www.somfy.se

Switzerland : SOMFY A.G.
www.somfy.ch

Taïwan : SOMFY TAIWAN
www.somfy.com

United Kingdom : Somfy LTD
www.somfy.co.uk

United States :
SOMFY SYSTEMS Inc
www.somfysystems.com

www.somfy.com

©SOMFY SAS, capital 20.000.000 Euros, RCS Bonneville 303 970 230 03/2007

EN Before installation, please read carrefuly the safety instructions on the sheet included.
The failure to respect these instructions annuls Somfy's responsibility and guarantee. Somfy cannot be held responsible for any changes in norms and standards introduced after the publication of this guide.

IT Prima dell'installazione per favore leggere attentamente le istruzioni di sicurezza sul foglio allegato. Il mancato rispetto di queste istruzioni annulla la responsabilita' e la garanzia SOMFY. SOMFY non può essere ritenuta responsabile per qualsiasi cambiamento alle norme e agli standards introdotti dopo la pubblicazione di questa guida.

NO Før innstalasjon. Les nøye gjennom sikkerhets forskrifterne på det vedlagte arket.
Dersom disse forskrifter ikke blir fulgt, opphører Somfys ansvar og garanti. SOMFY kan ikke stilles til ansvar for forandringer i normer og standarder som innføres etter at disse anvisningene er publisert.

FR Avant la mise en œuvre veuillez lire les instructions de sécurité ci-jointes.
Le non-respect de ces instructions annule la responsabilité de SOMFY et sa garantie. SOMFY ne peut être tenue responsable des changements de normes et standards intervenus après la publication de cette notice.

ES Antes de realizar la instalación, leer cuidadosamente las instrucciones de seguridad adjuntas. La responsabilidad y garantía de SOMFY quedan anuladas en caso de incumplimiento de estas instrucciones. SOMFY no se hace responsable de los cambios en la normativa introducidos después dela publicación de esta guía.

DK Før.installation,.gennemlæs.grundigt sikkerhedsinstruktionerne på det medfølgende ark. Hvis disse forskrifter ikke følges, bortfalder Somfys ansvar og garanti. SOMFY kan ikke holdes ansvarlig for ændringer i normer og standarder, som indføres efter, at denne vejledning er offentliggjort.

NL Lees de bijgevoegde veiligheidsinstructie s.v.p. aandachtig door voordat u begint met de installatie. Door het niet respecteren van deze instructies vervalt de garantie en de verantwoordelijkheid van Somfy. Somfy is niet verantwoordelijk voor veranderingen in normen en standaarden die tot stand zijn gekomen na de publicatie van deze montagehandleiding.

PT Antes da instalação, por favor leia com cuidado as instruções incluidas na folha.
O não respeito às instruções neste manual exclui toda a responsabilidade e garantia por parte da Somfy.
Somfy não poderà ser responsabilizada por eventuais por alterações normativas, posteriores à edição deste manual.

SF Ennen asennuksen aloittamista lue huolellisesti liitteessä olevat turvallisuusohjeet.
Jos näitä määräyksiä ei noudateta, Somfyn vastuu ja takuu raukeavat. SOMFYa ei voida asettaa vastuuseen näiden ohjeiden julkistamisen jälkeisistä normien ja standardien muutoksista.

DE Vor Inbetriebnahme unbedingt die Sicherheitsanweisungen auf beiliegendem Blatt beachten. Bei Nichtbeachten der Gebrauchsanweisung entfällt die Somfy Gewährleistung. Somfy ist nicht haftbar für Änderungen der Normen und Standards nach Erscheinen der Gebrauchsanweisung.

SV Innan installation, läs noga genom säkerhetsföreskrifterna på det medföljande bladet. Om dessa föreskrifter inte följs upphör Somfys ansvar och garanti. SOMFY kan inte hållas ansvarig förförändringar i normer och standarder som införs efter att dessa anvisningar publicerats.

EL Πριν την εγκατάσταση, παρακαλώ διαβάστε προσεκτικά της οδηγείες ασφαλείας που εμπεριέχονται σε αυτό το έντυπο.
Η παράλειψη τήρησης των οδηγιών, αφαιρεί την υπευθυνότητα και ταυτόχρονα ακυρώνει την εγγυήση της Somfy. Η Somfy δεν θα θεωρηθεί υπεύθυνη για οποιαδήποτε αλλαγή τών νόμων και κανονισμών που θα πρωτοπαρουσιασθούν μετά από την έκδοση αυτού του εντύπου.

EN Symbols used in this booklet
IT Simbologia utilizzata nel manuale
NL Symboler som benyttes i heftet
FR Symboles utilisés dans votre notice
ES Símbolos utilizados en esta guía
DK Symboler, der anvendes i hæftet
NL Gebruikte symbolen in de montagehandleiding
PT Símbolos utilizados no seu guia
SF Esitteessä käytetyt tunnukset
DE Verwendete Symbole
SV Symboler som används i häftet
EL Σύμβολα που χρησιμοποιούνται στο εγχειρίδιο

Actions • Les actions • Acties • Bedienung • Gli azionamenti • Acciones • Acções • Manövrering • Manøvrering • Manøvrering • Toiminnan säätö • *Ενέργειες*

Up • Montée • Op• AUF • Salita • Subida • Subida • Upp • Opp • Op • Ylös • Πάνω

Down • Descente • Neer • AB • Discesa • Bajada • Descida • Ned • Ned • Ned • Alas • Κάτω

Stop • Arrêt • Stop • STOP • Stop • Stop • Stop • Stopp • Stopp • Seis • Στόπ

Executed setting • Réglage terminé • Posities zijn ingesteld • Einstellung abgeshloen Regolazione terminata • Programación correcta • Programação correcta • Inställningen är slutförd • Innstillingen er utført • Indstillingen er gennemført • Asetukset ovat valmiit • Εκτέλεση ρύθμισης

Or • Ou • Of • Oder • O • U • Ou • O • O • Eller • Or • ή

Press and release • Appuyer et relâcher • Drukken en loslaten • einrasten / ausrasten • Premere e rilasciare • Pulsar y desenclavar • Premir e libertar • Tryck och släpp • Trykk og slipp • Tryk og slip • Paina ja päästä • Πίεση και απελευθέρωση

End-product status • Etat du produit porteur • Positie van het eindproduct • Behang Status • Stato del prodotto portante • Estado del producto portador • Situação do produto portador • Solskyddets status •S olbeskyttelsens status • Solafskærmningens status • Aurinkosuojan tila • *Ισχύουσα κατάσταση τελικού προϊόντος*

Up • Montée • Op • AUF Bewegung Salita • Subida • Subida • Upp Opp • Op • Ylös • Πάνω

High position • Position Haute • Hoogste positie • Obere Position • Fine corsa alto • Punto alto • Posição alta • Helt uppkört • Kjørt helt inn • Kørt helt op • Aivan yläasennossa • Ανώτατη θέση

Down • Descente • Neer • AB Bewegung • Discesa • Bajada • Descida • Ned • Ned • Ned • Alas • Κάτω

Low position • Position basse • Laagste positie • Untere Position • Fine corsa basso • Punto bajo • Posição baixa • Helt nedkört • Kjørt helt ut • Kørt helt ned • Aivan alaasennossa • Κατώτατη θέση

Stop at the required position • Arrêt à la position souhaitée • Stop op de gewenste positie • Stoppen bei der gewünschten Position • Arresto alla posizione desiderata • Parar en la posición deseada • Parar na posição desejada • Stoppa vid önskat läge • Stopp ved ønsket posisjon • Stop i ønsket stilling • Haluttuun asentoon pysäyttäminen • Σταμάτημα στη ζητούμενη θέση

A

EN Tube preparation
IT Preparazione del tubo
NO Forbedredelse av rør

FR Préparation du tube
ES Preparación del tubo
DK Bearbejdning af rør

NL Oprolbuis gereedmaken
PT Preparação do tubo
SF Putkien käsittely

DE Vorbereitung der Welle
SV Bearbetning av rör
EL ¶ÚÔÁÙoÈÌ·Ù·. Ù'Ï·Ó.

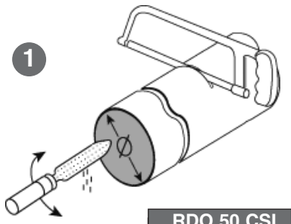

	RDO 50 CSI	RDO 60 CSI
Ø	≥ 47 mm (1.85 in)	≥ 60 mm (2.36 in)

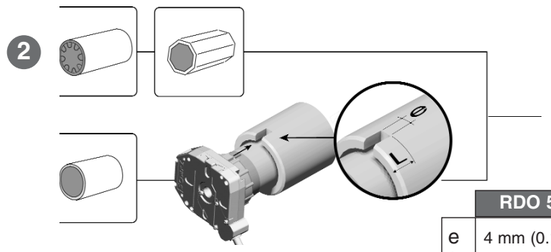

	RDO 50 CSI	RDO 60 CSI
e	4 mm (0.16 in)	8 mm (0.32 in)
L	25 mm (0.98 in)	35 mm (1.38 in)

B

EN Motor mounting
IT Montering av motoren i rør
NO Forbedredelse av rør

FR Assemblage du moteur
ES Montage del operador
DK Montering af motoren i rør

NL Buismotor monteren
PT Montagem do operador
SF Moottorin asentaminen putkeen

DE Antriebsmontage
SV Montering av motorn i rör
EL Τοποθέτηση μοτέρ

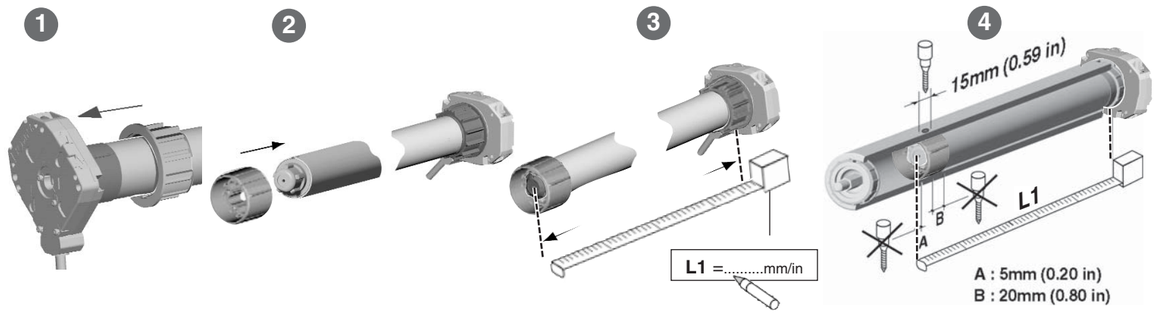

C

EN Install the tube on the brackets
IT Fissaggio del tubo ai suoi supporti
NO Montering av motor og rør på motorfeste og endebeslag

FR Installer le tube sur ses supports
ES Instalar el tubo en los soportes
DK Montering af motor & rør på motorbeslag og endebeslag

NL Oprolbuis monteren
PT Instalar o tubo nos suportes
SF Moottorin ja putkien asennus moottorikiinnikkeeseen ja päätyheloihin

DE Montage der Welle in die Lager
SV Montering av motor & rör på motorfäste och ändbeslag
EL Τοποθετήστε τον σωλήνα στα στηρίγματα

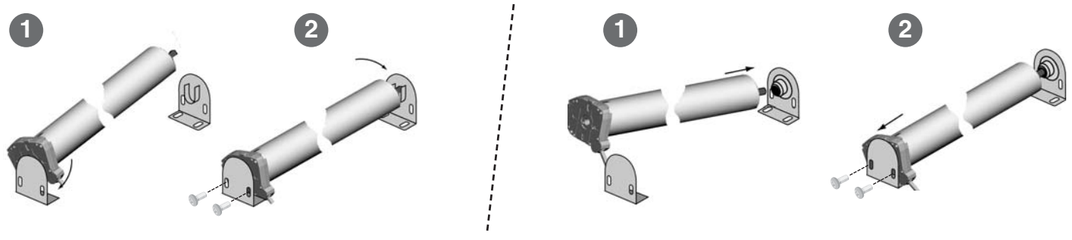

D

EN Manual override (only be used in the event of a mains power failure).
IT Manovra manuale (in caso d'interruzione di corrente soltanto).
NO Nødmanøvrer (ved strømbrudd).

FR Manoeuvre manuelle (en cas de panne secteur uniquement).
ES Operación manual (en caso de corte de corriente solamente).
DK Nødmanøvrer (af strømsvigt).

NL Noodhandbediening (in geval van stroomonderbreking alleen).
PT Operação manual (no caso de avaria sector unicamente).
SF Hätäkäyttö (vain jos päälinjoista sähkökatko).

DE Nothandkurbel (nur bei Netzausfall).
SV Nödmanöver (av strömavbrott).
EL Χειροκίνητη παράκαμψη λειτουργίας (σε περίπτωση της κοπής του ρεύματος μόνο).

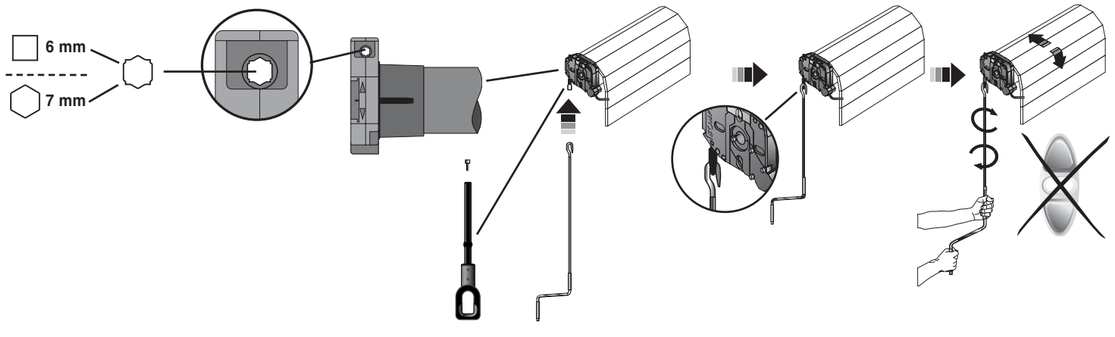

E

EN Power supply and wiring
with momentary position switch*
IT Alimentazione e cablaggio
con commutatore a posizione momentanea*
NO Elektrisk installasjon
med momentan posisjonsbryter*

FR Alimentation et câblage
avec inverseur à position momentanée*
ES Alimentación y cableado
con conmutador de posición momentánea*
DK Elektrisk installation
med momentkontakt*

NL Buismotor op lichtnet aansluiten
met momentschakelaar*
PT Alimentação e cablagem
com interruptor de contacto momentâneo*
SF Sähköasennukset
katkaisija väliaikaisessa asennossa*

DE Stromversorgung und Klemmenbelegung
mit Taster*
SV Elektrisk installation
med strömställare i momentanläge*
EL Παροχή ρεύματος και καλωδίωση
Με διακόπτη στιγμιαίας θέσης*

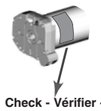

Check - Vérifier - Controleer - Kontrolle - Verifica - Comprobar - Verificar - Kontrollera - Kontroller - Kontrollér - Tarkasta - Ελέγξτε

230 V / 50 Hz			
1	2	3	4
Blue	Brown	Black	Green-yellow
Bleu	Marron	Noir	Vert-jaune
Blauw	Bruin	Zwart	Geel/groen
Blau	Braun	Schwarz	Gelb-Grün
Blu	Marrone	Nero	Giallo/verde
Azul	Marrón	Negro	Verde-amarillo
Azul	Castanho	Preto	Verde-amarelo
Blå	Brun	Svart	Grön/gul
Blå	Brun	Sort	Grønn/gul
Blå	Brun	Sort	Grøn/gul
Sininen	Ruskea	Musta	Vihreä/keltainen
Μπλέ	Καφέ	Μαύρο	Πράσινο-κίτρινο

120 V / 60 Hz			
1	2	3	4
White	Black	Red	Green
Blanc	Noir	Rouge	Vert
Wit	Zwart	Rood	Groen
Weiß	Schwarz	Rot	Grün
Bianco	Nero	Rosso	Verde
Blanco	Negro	Rojo	Verde
Branco	Preto	Vermelho	Verde
Vit	Svart	Röd	Grön
Hvit	Sort	Rød	Grønn
Hvid	Sort	Rød	Grøn
Valkoinen	Musta	Punainen	Vihreä
Λευκό	Μαύρο	κόκκινο	Πράσινο

Supply - Alimenter - Voeding - Klemmenbelegung - Alimentazione - Alimentación Alimentação - Anslutningar - Tilkoblinger- Tilslutninger - Liitännät - Παροχή

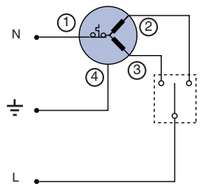

L	N	⏚
Live	Neutral	Earth
Phase	Neutre	Terre
Fase	Nul	Aarde
Phase	Neutralleiter	Erde
Fase	Neutro	Terra
Fase	Neutro	Tierra
Fase	Neutro	Terra
Fas	Nolla	Jord
Fase	Null	Jord
Fase	Nul	Jord
Vaihe	Nolla	Maadoitus
Φάση	Ουδέτερος	Γείωση

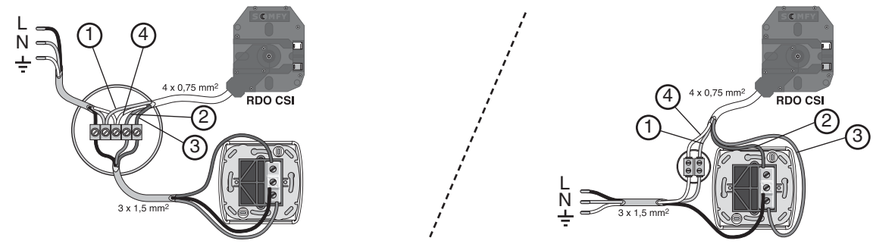

F

EN End limits adjustment
IT Regolazione dei fine corsa
NO justering av endebrytere

FR Réglage des fins de courses
ES Regulación de los finales de carrera
DK Indstilling af endestop

NL Instellen van de eindposities
PT Regulação dos fins de curso
SF Rajojen säätö

DE Möglichkeiten der Endlageneinstellung
SV Inställning av gränslägen
EL Προβλήματα λειτουργίας

230 v 50 Hz		120 v 60 Hz	
2	3	2	3
Brown	Black	Black	Red
Marron	Noir	Noir	Rouge
Bruin	Zwart	Zwart	Rood
Braun	Schwarz	Schwarz	Rot
Marrone	Nero	Nero	Rosso
Marrón	Negro	Negro	Rojo
Castanho	Preto	Preto	Vermelho
Brun	Svart	Svart	Red
Brun	Sort	Sort	Rød
Brun	Sort	Sort	Rød
Ruskea	Musta	Musta	Red
Καφέ	Μαύρο	Μαύρο	κόκκινο

Check - Vérifier - Controleer - Kontrolle - Verifica - Comprobar - Verificar - Kontrollera - Kontroller - Kontrollér - Tarkasta - *Ελέγξτε*

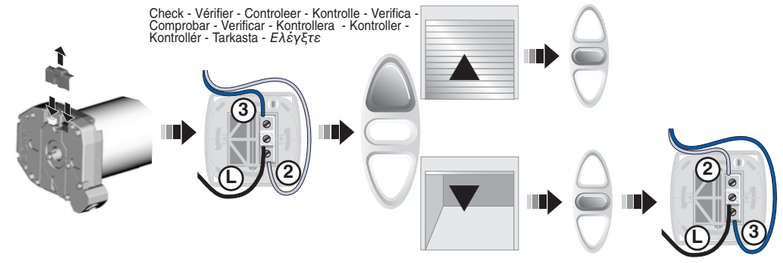

EN Up limit adjustment
FR Paramétrage du fin de course haut
NL Hoogste positie instellen
DE obere Endlage einstellen
IT Regolazione del fine corsa alto
ES Regulación del punto alto del final de carrera
PT Regulação do ponto alto do fim de curso
SV Inställning av övre gränsläge
NO Innstilling av øvre endeposisjon
DK Indstilling af øvre endestopposition
SF Yläraja-asennon asetus
EL Ρύθμιση πάνω ορίου.

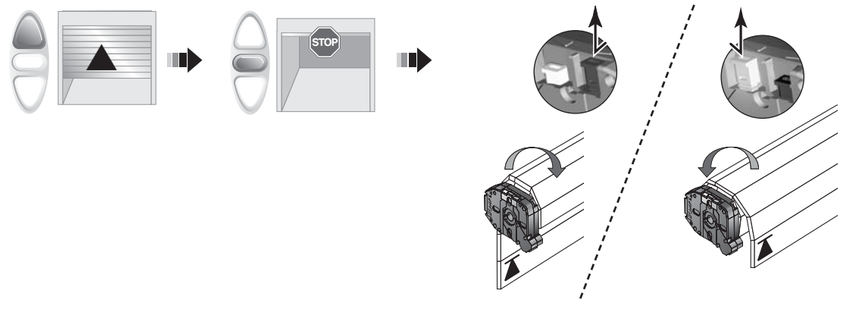
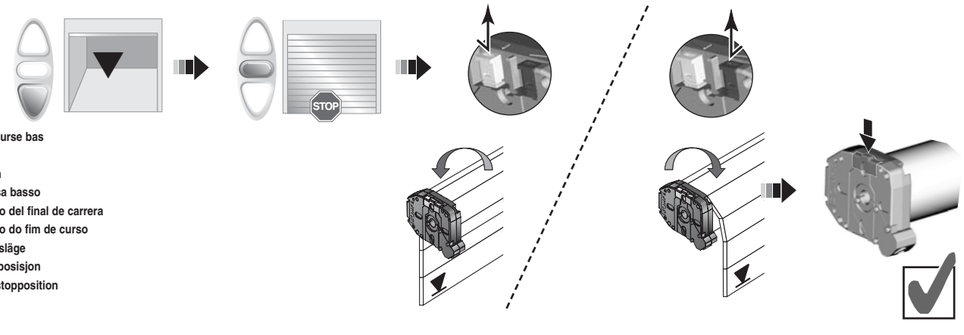
EN Down limit adjustment
FR Paramétrage du fin de course bas
NL Laagste positie instellen
DE untere Endlage einstellen
IT Regolazione del fine corsa basso
ES Regulación del punto bajo del final de carrera
PT Regulação do ponto baixo do fim de curso
SV Inställning av nedre gränsläge
NO Innstilling av nedre endeposisjon
DK Indstilling af nedre endestopposition
SF Alaraja-asennon asetus
EL Ρύθμιση κάτω ορίου.