FR Mode d'emploi
Projecteur LED portable rechargeable
JARO

Attention : Veuillez lire attentivement le présent mode d'emploi avant utilisation du projecteur et conservez-le ensuite soigneusement.

CARACTÉRISTIQUES TECHNIQUES

Type	JARO 1000 MA	JARO 2000 MA	JARO 3000 MA
Puissance	10 W	20 W	30 W
Puissance lumineuse	1 000 lm	2 000 lm	3 000 lm
Température de couleur (Kelvin)	6 500 K	6 500 K	6 500 K
Batterie rechargeable	7,4 V/2,2 Ah	7,4 V/4,4 Ah	11,1 V/4,4 Ah
Autonomie	3 h	3 h	3 h
Durée de chargement	3 à 4 h	4 à 5 h	4 à 5 h
Fiche chargeur	Euro	Euro	Euro
Entrée chargeur	100-240 V~ 50/60 Hz	100-240 V~ 50/60 Hz	100-240 V~ 50/60 Hz
Sortie chargeur	9 V/0,6 A	9 V/1 A	13,5 V/1 A
Indice de protection	IP 54 (chargeur IP 20)	IP 54 (chargeur IP 20)	IP 54 (chargeur IP 20)
Classe de protection	III	III	III
Dimensions	221 x 132,5 x 190 mm	274,5 x 138,5 x 237 mm	307 x 163 x 280 mm
Surface de projection maximale	419,9 cm²	650,57 cm²	859,6 cm²
Poids	1,0 kg	1,6 kg	2,1 kg

CONSIGNES DE SÉCURITÉ

1. Avant chaque utilisation, vérifiez que le projecteur ou le chargeur ne présentent aucune détérioration.
   N'utilisez pas le projecteur ni le chargeur si vous constatez une quelconque détérioration. Dans ce cas, adressez-vous à un électricien qualifié ou au service après-vente du fabricant. Danger de mort par électrocution en cas de non-respect des présentes consignes !
2. N'ouvrez jamais l'appareil. Le projecteur ne nécessite aucune maintenance.
3. Les LED ne peuvent pas être remplacées.
4. N'utilisez pas le projecteur dans un environnement présentant des risques d'explosions, notamment dans lequel se trouvent des liquides, gaz ou poussières inflammables. Danger de mort !
5. Tenez le projecteur hors de portée des enfants. Les enfants ne sont pas en mesure d'évaluer les dangers liés au courant électrique.
6. Utilisez uniquement le chargeur fourni pour recharger la batterie. L'utilisation d'autres chargeurs peut provoquer la détérioration de la batterie ou des explosions !
7. Si le point d'étanchéité est endommagé, veuillez le remplacer par une pièce de rechange Brennenstuhl® d'origine avant d'utiliser le projecteur.

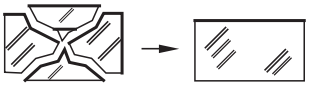

8. Avant tout nettoyage, débranchez le chargeur de la prise secteur et éteignez le projecteur.

18P104 0498293 Mobiler Akku LED Strahler Jaro 180920.indd 8 20.09.2018 15:47:15

9. Ne regardez pas directement dans la lumière pour éviter tout risque d'éblouissement.
10. Le produit n'est pas de type IP54 (résistant à la poussière et aux éclaboussures) pendant le processus de chargement.

UTILISATION CONFORME

Ce projecteur LED est idéal pour un éclairage général en intérieur et en extérieur.

Mettre en place le projecteur et l'allumer

Placez le projecteur sur une surface sèche et plane. L'angle d'inclinaison du projecteur est réglable. Pour ce faire, desserrez le verrouillage rapide latéral ②, faites pivoter le projecteur dans la position souhaitée ① et resserrez le verrouillage rapide ②.

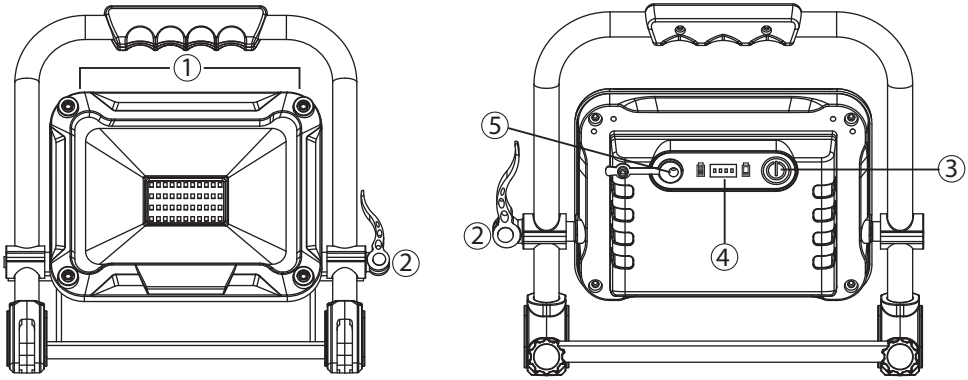

MISE EN MARCHE/ARRÊT DU PROJECTEUR

Appuyez sur l'interrupteur ③ pour mettre le projecteur en marche. Appuyer plusieurs fois sur l'interrupteur vous permet de faire passer la puissance lumineuse de 100 % à 50 % puis à 10 %, puis de l'arrêter. Plus le réglage de la lumière est faible, plus l'autonomie augmente. Si la position de l'interrupteur reste inchangée pendant plus de 3 secondes, le prochain appui mettra alors le projecteur en position éteinte « off ».

TÉMOIN DE CHARGE

Indique l'état de charge actuel de la batterie et donc la quantité d'énergie restante. Le témoin de charge ④ s'allume automatiquement lors de la mise en marche du projecteur. Pendant le chargement de la batterie, le témoin de charge ④ indique l'état de charge. Si les 4 LED sont allumées, la batterie est entièrement chargée. Lorsque la batterie est presque déchargée, le projecteur LED clignote 5 fois et les témoins de charge de la batterie ④ clignotent en continu. Ensuite, le projecteur fonctionne encore 10 minutes environ avant que la protection intégrée contre les sous-charges ne se déclenche et l'éteigne. Ainsi, vous avez encore le temps de remplacer la batterie ou de terminer votre travail.

RECHARGER LA BATTERIE

- Afin de garantir un fonctionnement optimal, nous recommandons de décharger entièrement la batterie lors de la première utilisation du projecteur, puis de la recharger complètement.
- La prise-chargeur ⑤ se trouve sous le capuchon de fermeture situé à l'arrière de la batterie.
- Le témoin de charge (voir la description précédente) permet de connaître l'état de charge de la batterie. Si les 4 LED sont allumées, la batterie est entièrement chargée.

- Avertissement : si le projecteur est allumé durant le chargement à l'aide du chargeur fourni, la batterie ne continue pas à se recharger.
- En cas de non-utilisation prolongée, rechargez la batterie environ tous les 3 mois afin de prolonger sa durée de vie.
- Une fois la charge terminée, refermez impérativement le capuchon de fermeture de la prise-chargeur.

MAINTENANCE

La source lumineuse de cette lampe n'est pas remplaçable. Lorsque la source lumineuse a atteint la fin de sa durée de vie, remplacez l'intégralité de la lampe.

NETTOYAGE

N'utilisez aucun solvant, produit de nettoyage abrasif ou autres produits similaires.
Pour le nettoyage, utilisez uniquement un chiffon sec ou légèrement humide.

MISE AU REBUT

Les appareils électriques doivent être mis au rebut conformément aux normes environnementales !
Les appareils électriques ne doivent pas être jetés dans les ordures ménagères.
Conformément à la directive européenne 2012/19/UE concernant les appareils électriques et électroniques, les appareils électriques usagés doivent être collectés séparément dans un bac à recyclage écologique.
Pour connaître les solutions de mise au rebut d'un appareil usagé, adressez-vous à votre administration locale ou communale.

Une mise au rebut inappropriée des piles et batteries est nocive pour l'environnement !
Ne jetez pas les piles et batteries avec les ordures ménagères. Elles peuvent contenir des métaux lourds toxiques et nécessitent un traitement spécifique. Il est donc conseillé de déposer les batteries et piles usagées dans une déchetterie municipale.

DÉCLARATION DE CONFORMITÉ

La déclaration de conformité est disponible auprès du fabricant.

Adresses

Hugo Brennenstuhl GmbH & Co. KG
Seestraße 1 – 3 · D-72074 Tübingen

H. Brennenstuhl S.A.S.
4 rue de Bruxelles · F-67170 Bernolsheim

lectra-t ag
Blegistrasse 13 · CH-6340 Baar

www.brennenstuhl.com

18P104 0498293 Mobiler Akku LED Strahler Jaro 180920.indd 10 20.09.2018 15:47:16