1183057 | Somfy notice

Moteur pour store coffre OREA 60 RTS - 230V - 400W - 85 Nm

Réf 1183057

462.53€TTC*

Voir le produit : https://www.domomat.com/24864-moteur-pour-store-coffre-orea-60-rts-230v-400w-85-nm-somfy-1183057.html

Le produit Moteur pour store coffre OREA 60 RTS - 230V - 400W - 85 Nm est en vente chez Domomat !

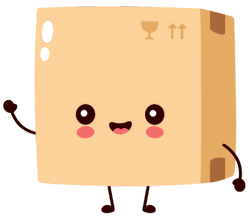

Notice d'installation

OREA RTS

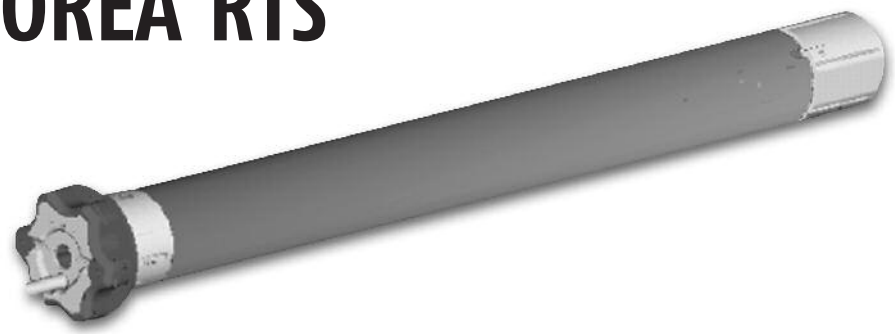

Avant la mise en œuvre veuillez lire les instructions de sécurité ci-jointes. Le non-respect de ces instructions annule la responsabilité de SOMFY et sa garantie. SOMFY ne peut être tenue responsable des changements de normes et standards intervenus après la publication de cette notice.

HOME MOTION BY somfy

OREA RTS

Sommaire

1. Préparation de l'axe motorisé **p 2**
Préparation du tube p 2
Assemblage du moteur p 2
Installation du tube sur le support p 2
2. Câblage et alimentation **p 3**
3. Réglage du moteur **p 3**
4. Enregistrement ou modification de la position favorite **p 4**
5. Enregistrement ou modification de la re-tension de toile **p 5**
6. Ajout ou suppression d'un émetteur/capteur **p 6**
7. Remplacement d'un émetteur perdu **p 6**
8. Effacement complet de la mémoire moteur **p 7**
9. Réajustement des fins de course **p 7**

Symboles utilisés dans votre notice

Les actions

Montée — Arrêt — Descente — Appui simultané — Fonctionnement séquentiel

Temps d'appui

2 s / 5 s / 7 s ▶ Maintien minimal

0,5 s ▶ Appui bref

------- Ou --------

Réglage terminé

Etat du produit porteur

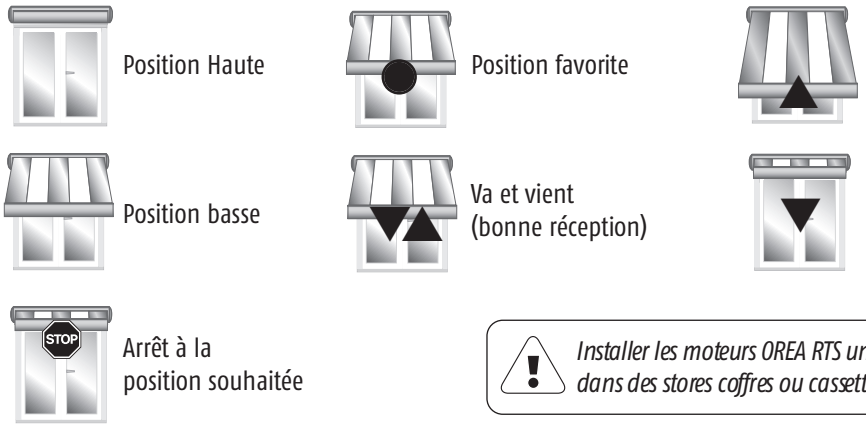

Position Haute — Position favorite — Montée

Position basse — Va et vient (bonne réception) — Descente

Arrêt à la position souhaitée

Installer les moteurs OREA RTS uniquement dans des stores coffres ou cassettes

1 Préparation de l'axe motorisé

Préparation du tube

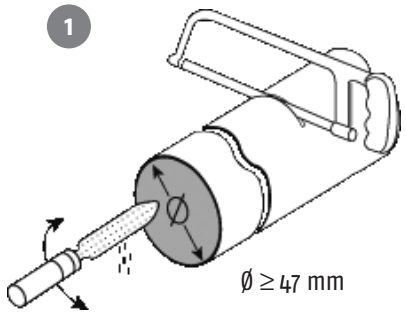

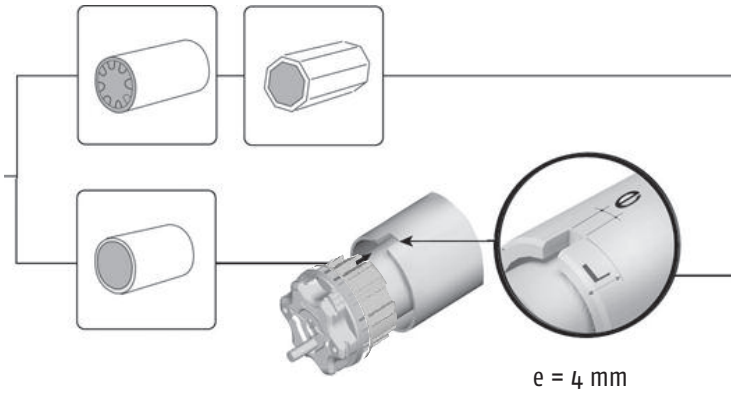

e = 4 mm
L = 25 mm

Assemblage du moteur

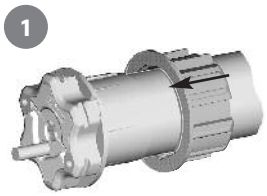

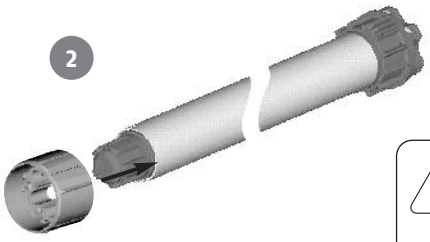

Le moteur doit être installé dans son tube d'enroulement avec les bonnes adaptations pour pouvoir fonctionner correctement

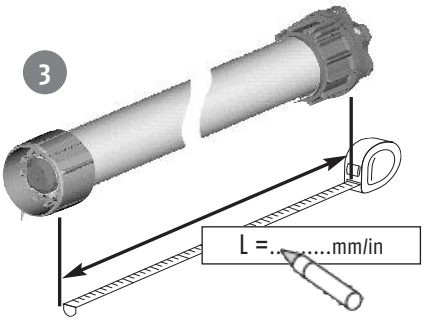

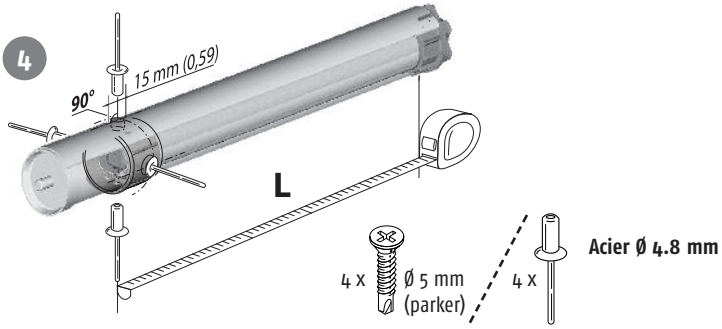

Installer le tube sur ses supports

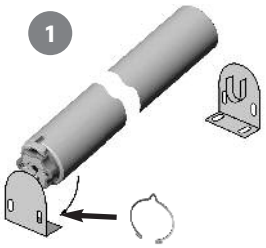

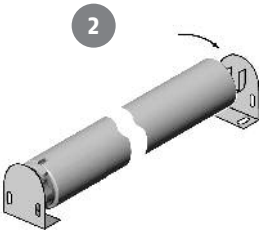

ou

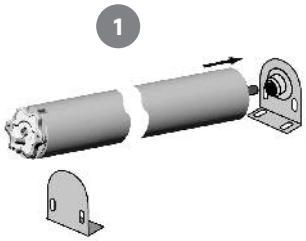

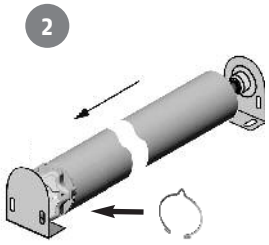

2 Câblage et alimentation

		230 V / 50 Hz
1	phase	Marron
2	neutre	Bleu
3	terre	Vert-jaune

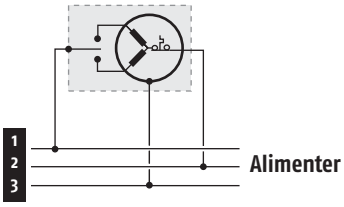

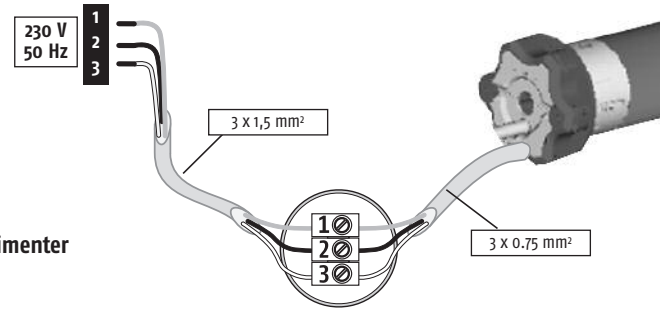

3 Réglage du moteur

Pré-affecter un émetteur

Tous les réglages s'effectuent avec un émetteur de type Telis RTS, Centralis RTS ou Situo RTS. Impossible avec Inis RTS.

Un seul moteur non programmé doit être alimenté à la fois

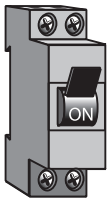

Alimenter le moteur

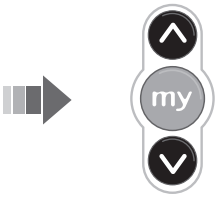

Appuyer simultanément sur montée et descente

Va et vient

Vérification du sens de rotation

Appuyer sur descente

Vous êtes en appui maintenu

Le moteur descend

Le moteur monte, il faut changer le sens de rotation

Appuyer sur "my" jusqu'au va et vient

Réglage des fins de courses

Réajuster si nécessaire la position basse souhaitée

0,5 s

Appuyer sur "my" et montée. Le moteur monte

Le moteur s'arrête à la fin de course haute sur effort

Validation du réglage

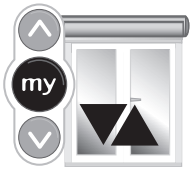

Appuyer sur "my" jusqu'au va et vient

Réglage en fonction de l'émetteur choisi

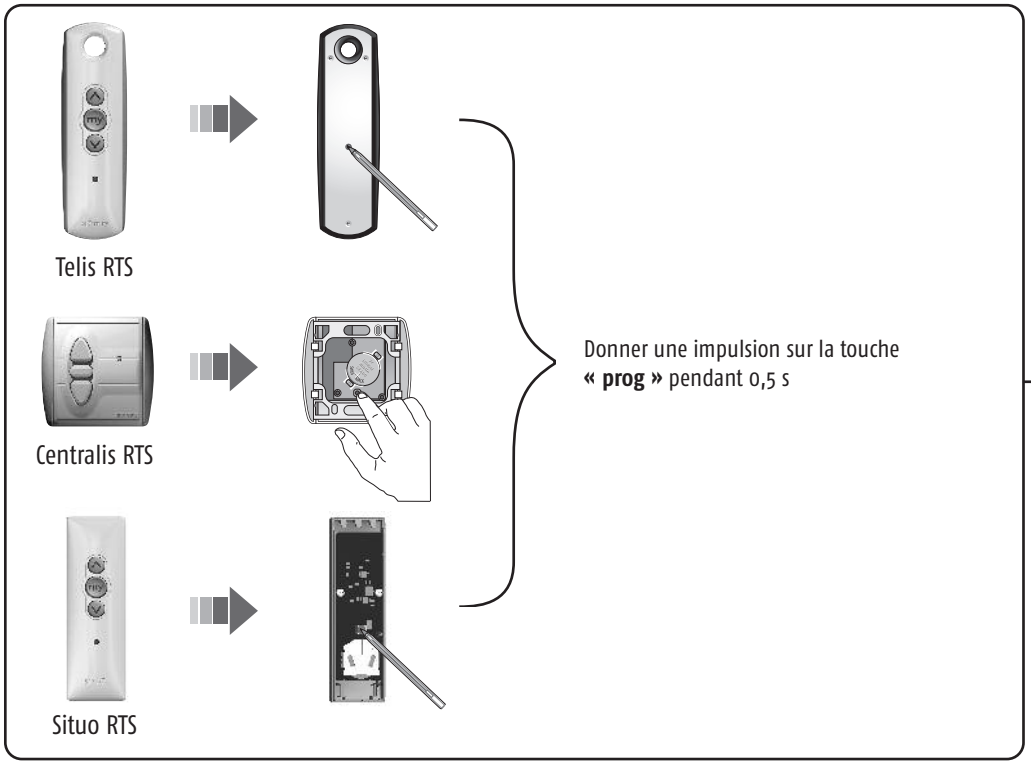

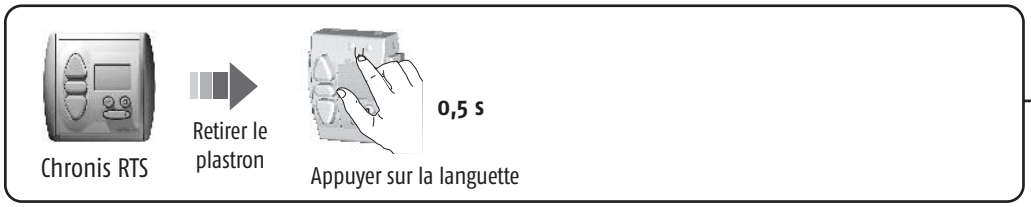

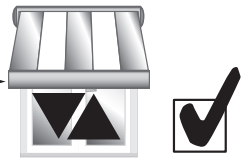

Emetteur programmé

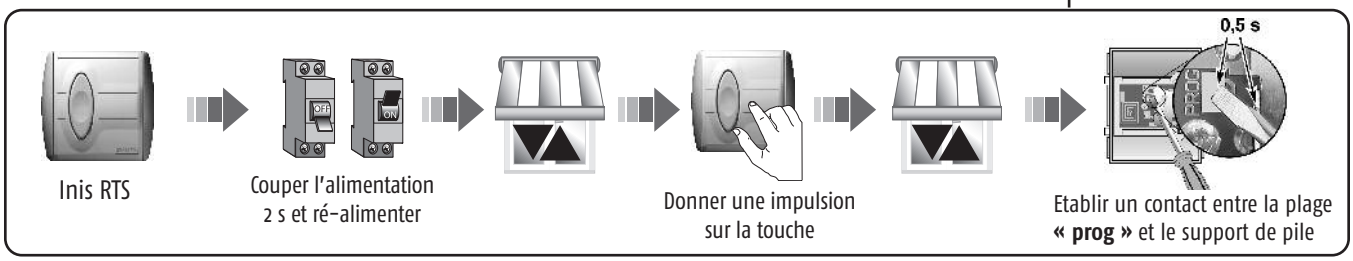

OREA RTS

4 Enregistrement ou modification de la position favorite

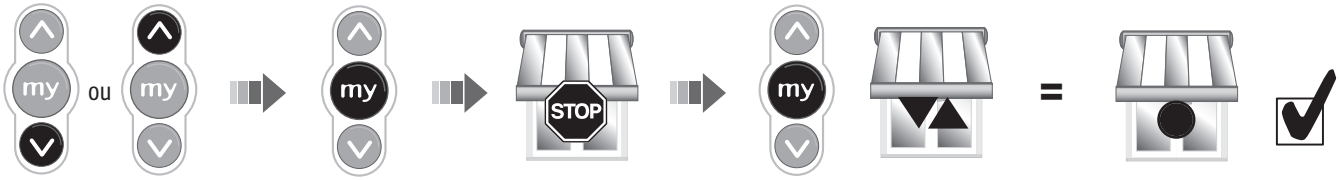

Positionner moteur à la position favorite

5 s
Appuyer sur "my" jusqu'au va et vient

Position enregistrée

Commander la position favorite

Quelle que soit la position du store ou du volet roulant, il suffit d'appuyer sur **"my"** (store ou volet roulant à l'arrêt) pour atteindre la position favorite.

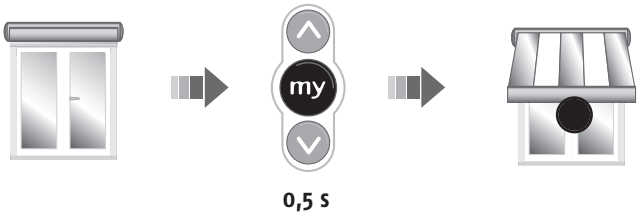

Suppression de la position favorite

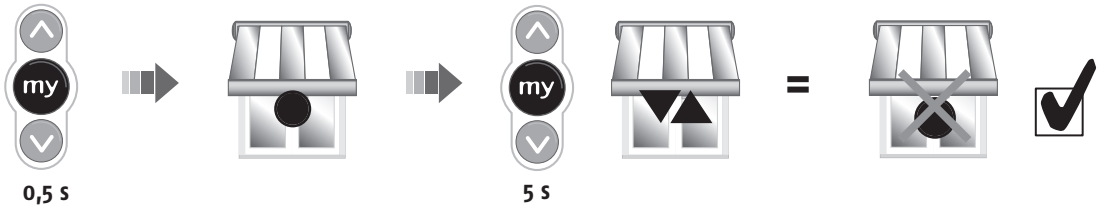

Donner une impulsion sur "my" | Le moteur atteint la position favorite | Appuyer sur "my" jusqu'au va et vient | Position favorite supprimée

5 Enregistrement ou modification de la re-tension de toile

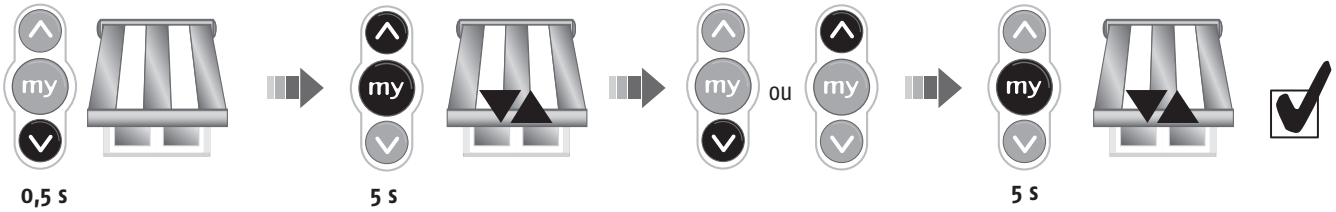

Laisser descendre jusqu'à l'arrêt du moteur | Appuyer sur montée et "my" jusqu'au va et vient | Ajuster la tension de la toile | Appuyer sur "my" jusqu'au va et vient

Suppression de la re-tension de toile

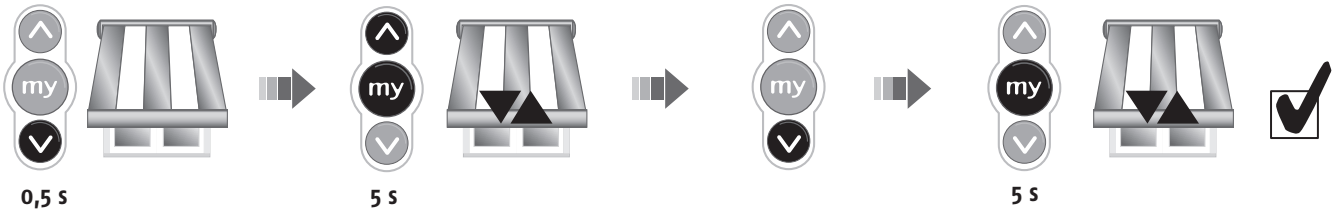

Laisser descendre jusqu'à l'arrêt du moteur | Appuyer sur montée et "my" jusqu'au va et vient | Appuyer sur descente jusqu'à l'arrêt du moteur | Appuyer sur "my" jusqu'au va et vient

L'éffacement complet de la mémoire du moteur (étape 14) ne permet pas de supprimer la fonction re-tension de la toile.

6 Ajout ou suppression d'un émetteur/capteur dans la mémoire moteur

Exemple : a est déjà en mémoire, on souhaite enregistrer un émetteur b

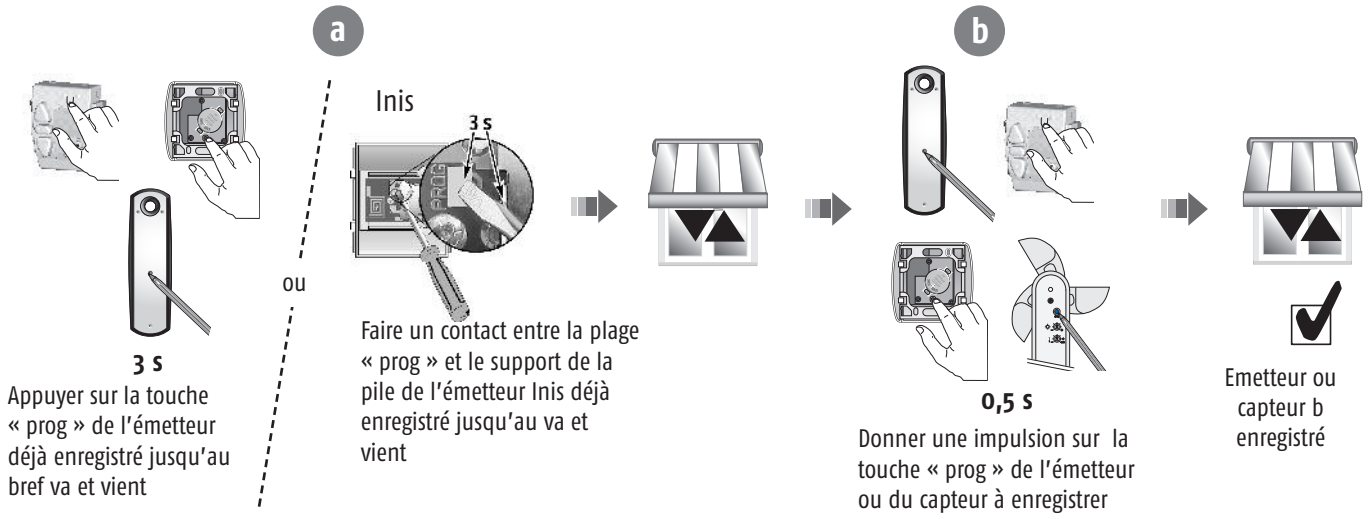

Exemple : a et b sont déjà enregistrés dans la mémoire, on souhaite supprimer b

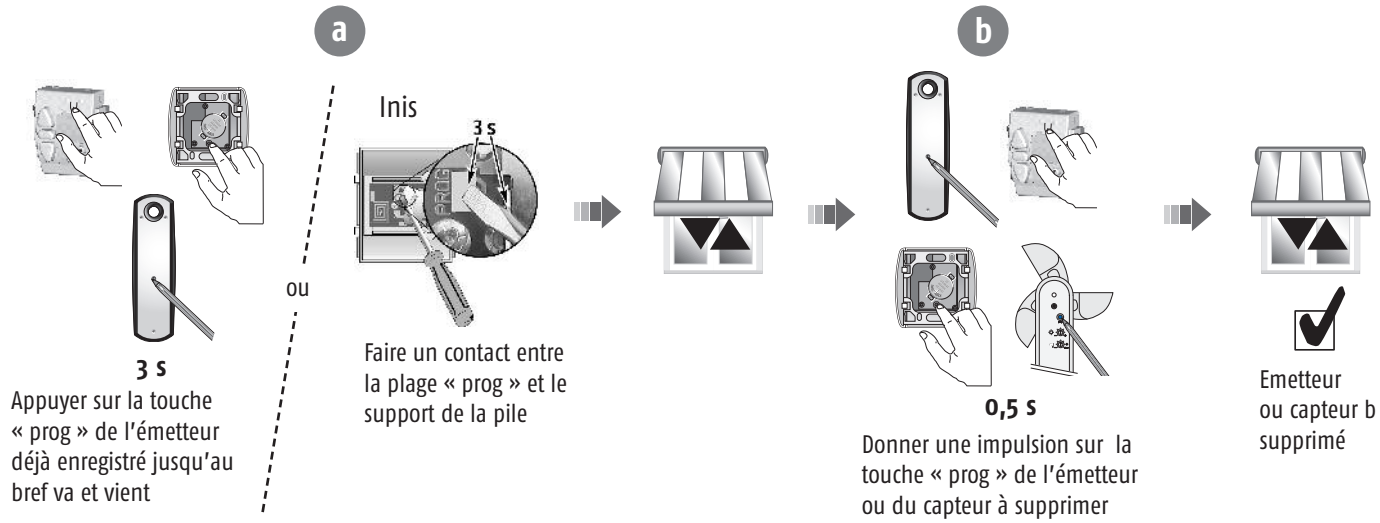

7 Remplacement d'un émetteur perdu

Exemple : Enregistrer l'émetteur b tout en effaçant les émetteurs déjà enregistrés.

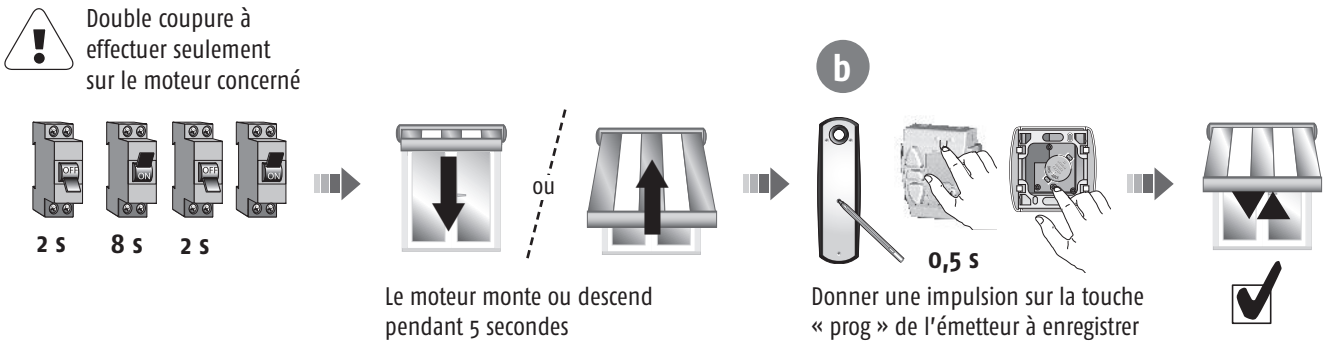

8 Effacement complet de la mémoire moteur

Double coupure à effectuer seulement sur le moteur concerné

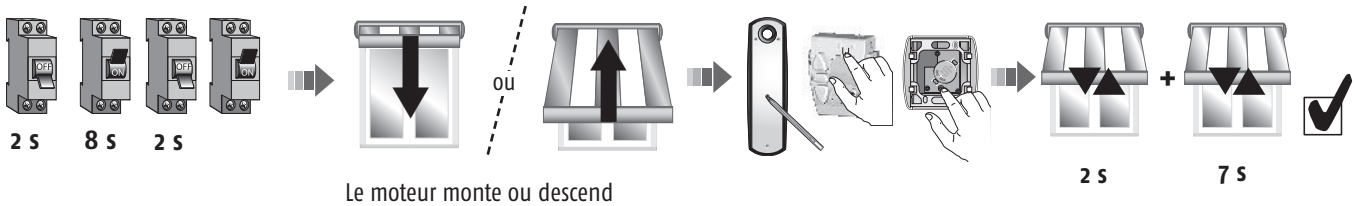

Le moteur monte ou descend pendant 5 secondes

Rester appuyé sur « prog » jusqu'à obtenir 2 va et vient

9 Réajustement des fins de course

Réajustement de la fin de course basse

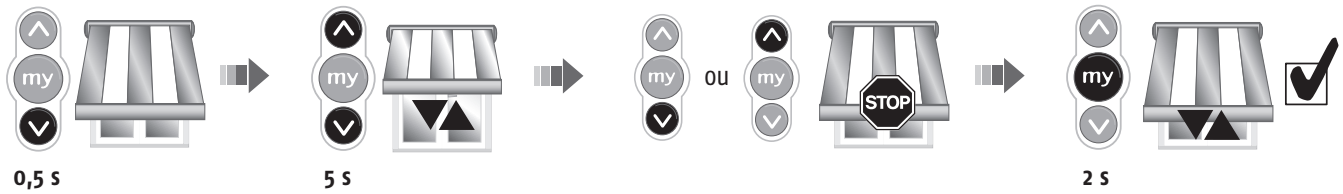

Laisser descendre jusqu'à l'arrêt du moteur

Appuyer sur montée et descente jusqu'au va et vient

Ajuster la fin de course basse

Appuyer sur "my" jusqu'au va et vient

Si le moteur ne s'arrête pas tout seul en fin de course basse, vous ne pourrez pas procéder au réajustement.
Il vous faut ré-initialiser le moteur **==> 8**, *puis recommencer la programmation* **==> 3**
Il est impossible de réajuster la fin de course haute : le moteur s'arrête sur effort.

Pour commander votre moteur

Telis RTS Silver, Lounge, Patio, Pure

Inis RTS, Situo RTS, Chronis Easy RTS, Chronis RTS

Capteur Soliris RTS, Capteur Eolis RTS

RTS

Radio Technology Somfy

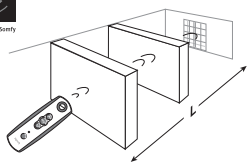

	L	))))
Telis RTS Centralis RTS Chronis RTS Situo RTS	20 m	433,42 MHz
Inis RTS	6 m	

Capacité mémoire du moteur

Emetteurs

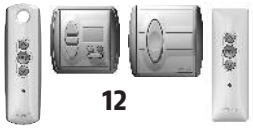

12

+

Capteurs

3

OREA RTS

Mise en garde

Ne pas immerger

Eviter les chocs

Ne pas percer

Eviter les chutes

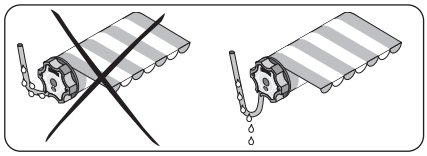

Former une goutte avec le câble d'alimentation

Dépannage

LE MOTEUR NE FONCTIONNE PAS :

Vérifier :

- le câblage du moteur
- le contact thermique (attendre le refroidissement du moteur)
- la conformité du câble utilisé (3 conducteurs)
- la pile de la télécommande
- la compatibilité des télécommandes
- la bonne mémorisation de la télécommande par le moteur
- l'absence d'écran radio

L'APPAREILLAGE S'ARRETE TROP TOT :

Vérifier :

- que la couronne d'entraînement est bien solidarisée au tube
- que les fins de course du moteur soient bien réglées

CE

Nous, Somfy, déclarons que ce produit est conforme aux exigences essentielles et autres dispositions pertinentes de la directive 1999/5/EC. Une déclaration de conformité est mise à votre disposition à l'adresse internet : www.somfy.com *Rubrique CE*

www.somfy.fr

N° Actipro : 0820 374 374

Vous pouvez retrouver cette notice sur la Soluthèque Somfy :
www.somfy.com/solutheque

somfy®

Somfy S.A. - Capital de 20 millions d'Euros - RCS Bonneville 303 970 230