Fiche moteur portail Somfy

Moteur à bras Axovia 3S io Somfy - Pack confort

Réf 1216596

1,012.84€TTC*

Voir le produit : https://www.domomat.com/98489-moteur-a-bras-axovia-3s-io-somfy-pack-confort-somfy-1216596.html

Le produit Moteur à bras Axovia 3S io Somfy - Pack confort est en vente chez Domomat !

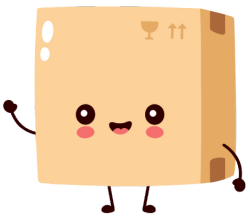

Axovia® 3S io

MOTORISATION POUR PORTAIL BATTANT

DÉDIÉE AUX PROFESSIONNELS

La performance CONNECTÉE

AXOVIA 3S io
Les bénéfices pour vous, professionnels !

Un design créé spécifiquement pour les professionnels

Lignes simples et épurées, couleurs et matériaux dans l'air du temps.

AXOVIA 3S io
La performance connectée

La réponse aux standards du marché

Pour toutes les installations de portails battants jusqu'à 2 m et 200 kg par vantail.

Soyez sûr de l'état de vos équipements à chaque instant !

La technologie io-homecontrol® est :

- Intelligente : son retour d'information informe vos clients en temps réel de l'état de leurs équipements. Idéal pour le pilotage à distance !
- Hautement sécurisée : sa clé de cryptage est exclusive à chaque installation pour une protection totale contre le piratage.

Application Fix & Go

Spécialement conçu pour faciliter votre travail, cette application dédiée à l'installation vous aide à installer correctement le moteur de manière simple et intuitive.

Fix&GO

ANDROID APP ON Google play

Available on the App Store

Déverrouillage sécurisé

Une simple rotation du système de débrayage permet de manœuvrer le portail manuellement grâce à une clé individuelle.

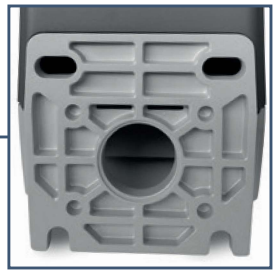

Câblage invisible

Pour une installation parfaite, un passage dédié vous permet de câbler le moteur sans fil apparent.

Un bras judicieusement étudié

- Aucune installation de butées au sol grâce aux butées d'ouvertures intégrées aux bras.
- Protection contre l'infraction au moyen de bras autobloquants et d'une contrepoussée gérée par l'éléctronique.
- Sécurité pour vos clients : bras conçus pour empêcher tout pincement ou cisaillement.

Gagnez du temps à l'installation

- Application Fix&Go.
- Gabarit de pose fourni.
- Espace important dédié pour un câblage sans fils apparents.
- Butées d'ouvertures intégrées aux bras.
- Programmation facile et intuitive de l'armoire de commande 3S.

Valorisez vos installations

- Une qualité éprouvée.
- Matériaux de fabrication robustes.
- Conformité aux normes de sécurité en vigueur.

3 ANS GARANTIE

CE

ARMOIRE DE COMMANDE 3S

Une programmation efficace et une maintenance simplifiée

Posez

- Conception acceptant les surfaces irrégulières.
- Support intégré pour niveau à bulle.
- Vis imperdables pour fermer le coffret.
- Fixations du coffret situées hors zone d'étanchéité.
- Joint caoutchouc à lèvre évitant les presses étoupe.

Câblez

- Zone de câblage dégagée.
- Borniers de couleur, numérotés et débrochables.
- Serre-câbles 2 positions.
- Logement batterie de secours.

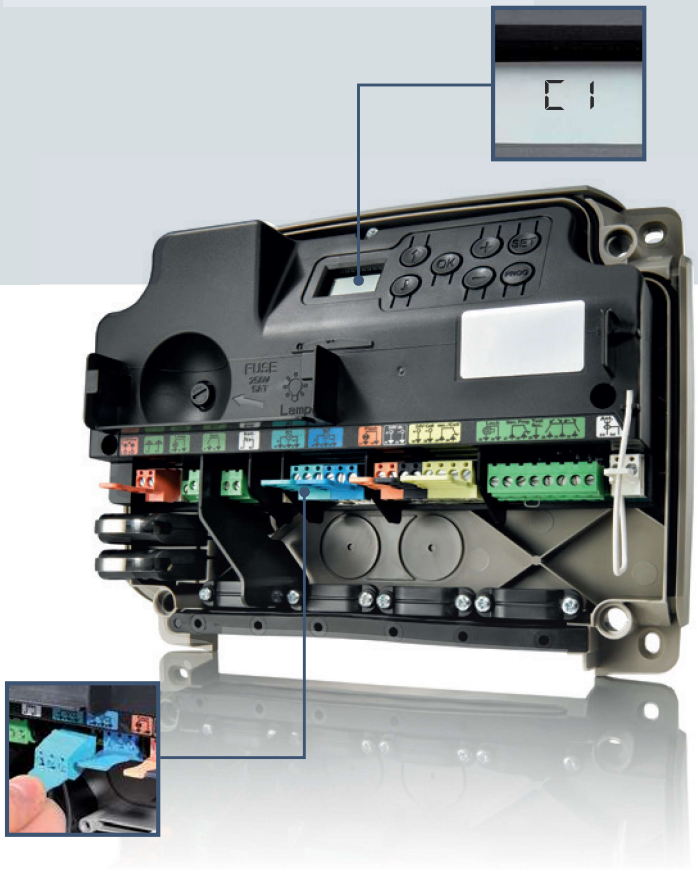

Programmez

- Affichage des codes sur écran LCD incliné.
- Navigation intuitive.
- Tous réglages préprogrammés.
- Conforme aux normes en sortie d'auto-apprentissage.

Personnalisez

- Jusqu'à 35 paramètres réglables.
- Raccordement d'accessoires multiples pour le confort et la sécurité.
- Possibilité d'éclairage déporté 500W automatique et piloté localement ou à distance.
- Sortie contact auxiliaire.
- Sortie alimentation accessoires 24V.

Diagnostiquez

- Etat de fonctionnement des codes défauts affiché en temps réel.
- Logement protégé pour livret de réglage.
- Stockage des données de maintenance : compteurs d'ouvertures et de fermetures, historique des défauts

Sortie contact auxiliaire

Pour installer un témoin de portail ouvert, piloter la gâche / le portillon (local ou distant), piloter un automatisme supplémentaire

Caractéristiques techniques

Alimentation moteur	24 Vdc	
Puissance consommée maxi	130 W	
Puissance consommée en veille	4,5 W	
Feu orange	24 V-15 W	
Sortie éclairage de zone	Halogène 500 W maxi	
Sortie alimentation accessoires	24 V DC / 1200 mA	
Ouverture à 90°	10 s	
Nombre de cycles maxi recommandés	20 cycles / jour	
Fréquence télécommande io	868-870 MHz	
Nombre de touches de télécommande mémorisables	Monodirectionnel	38
	Bidirectionnel	Illimité
Indice de protection	IP 44	
Température de fonctionnement	-20° à +60°C	
Nombre de cycles testés	36500	

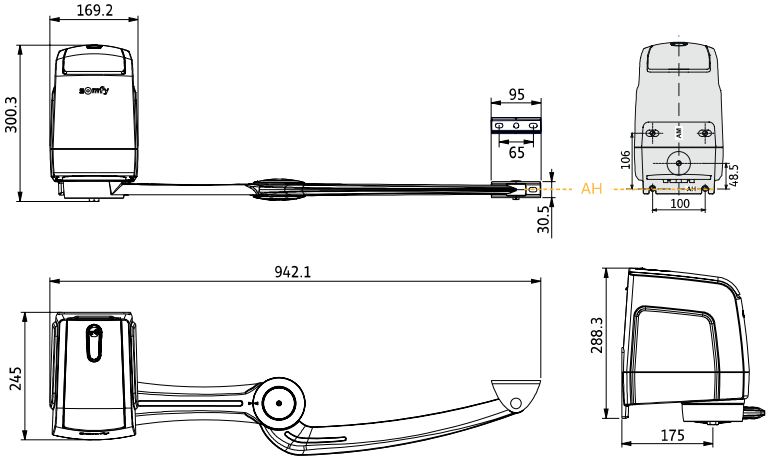

Implantation

X (mm)	α max (°)	A (mm)
-20	95	120
-20	120	240
0	120°	240
0	110°	190
0	105°	165
50	100°	150
100	95°	150
150	90°	150
200	90°	150
250	90°	150

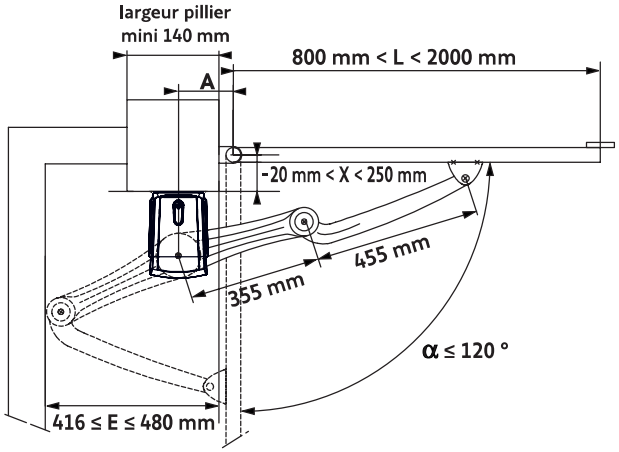

Schéma de câblage

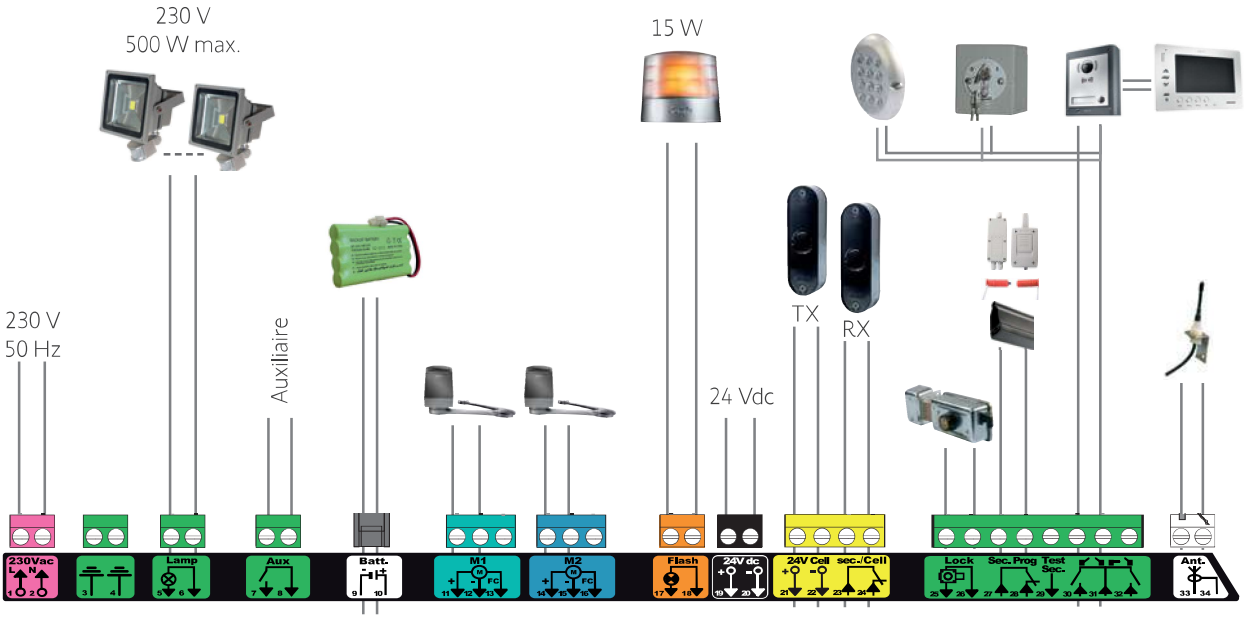

LES OUTILS CONNECTÉS
Pour vous professionnels

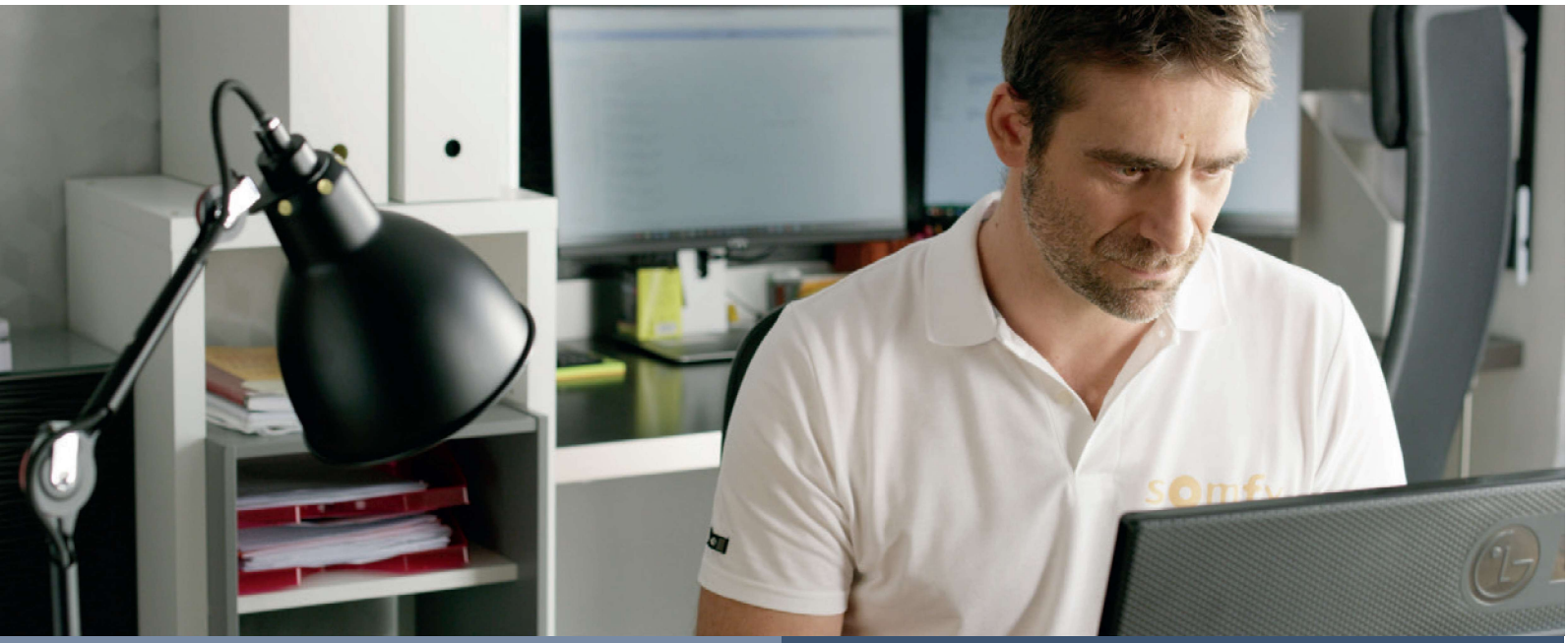

Set & Go® io, votre outil de programmation sur chantier :

- Intuitif, avec un accompagnement pas à pas, plus besoin de notice.
- Une programmation 100% réussie, pas de risque d'erreur.
- Sans fil, rien à brancher sur le moteur.

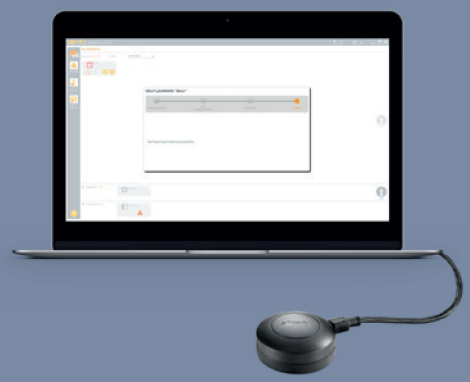

Serv-e-Go®, votre interface de maintenance et de diagnostic à distance. Depuis votre bureau et sans vous déplacer, gardez le contrôle sur toutes vos installations connectées :

- Identification des installations.
- Diagnostic précis.
- Reconfiguration des paramètres.
- Notifications automatiques personnalisées en cas d'anomalies.

AXOVIA 3S io

Les bénéfices pour vos clients

La rapidité d'ouverture

Environ 10 secondes pour ouvrir ou fermer le portail, avec un ralentissement de la vitesse à l'approche des fins de courses.

La sécurité des accès

- Détection d'obstacle avec arrêt instantané du moteur. La conception des bras empêche tout pincement ou cisaillement.
- Protection contre l'effraction : tenue des vantaux par bras autobloquants. Le moteur exerce une contrepoussée lorsqu'on cherche à forcer l'ouverture du portail.
- Déverrouillage sécurisé par clé individuelle.
- Batterie de secours en cas de panne de courant.

Le pilotage connecté

Avec la commande intelligente, TaHoma® switch, vos clients peuvent centraliser et connecter leurs équipements de la maison.

- Centralisation de leur portail et d'autres équipements en un seul geste via les boutons lanceurs de scénarios.
- Pilotage des équipements avec l'application TaHoma® ou un assistant vocal compatible.
- Evolutif : une large gamme de produits Somfy & partenaires compatibles*

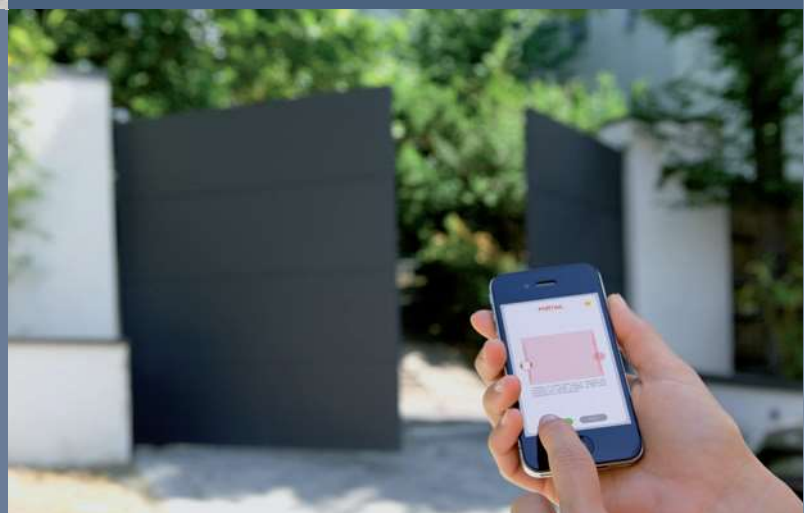

À propos de Somfy

Depuis 50 ans, Somfy facilite le quotidien de millions de personnes à travers le monde en offrant des solutions intelligentes de gestion de l'habitat et des bâtiments. Nous innovons pour automatiser et connecter volets, stores et rideaux, portails, portes de garage, serrures, chauffages, éclairages, caméras et alarmes… en plaçant l'occupant au coeur de nos préoccupations. Jour après jour, nous nous engageons à créer des solutions fiables et durables, qui font avancer le mieux vivre et le bien-être pour tous.

SOMFY FRANCE
1 Place du Crêtet
BP 138 - 74307 Cluses Cedex
FRANCE
www.somfypro.fr

A BRAND OF SOMFY GROUP

© Somfy - 11/2021 • Photos : Semaphore, Arnaud Childéric, Patricia de Gorostarzu • SOMFY ACTIVITES SA, Capital 35.000.000 Euros, RCS Annecy, 303.970.230 • **réf. 9025160**