Applique murale ou plafonnier en thermoplastique renforcé de fibres de verre.
Equipé d'une douille E27 pour 1 QT- 2 7! " #ou E$% 1! " &.
' iffuseur opalin en pol(carbonate.
) e nécessite pas de transfo.

" and- of plafondarmatuur in thermoplast verster*t met +lasve,el.
-oor,ien van een E27-fittin+ voor 1 QT- 2 7! " . #of E$% 1! " &.
.icht*ap in opaal pol(carbonaat.
" er*t ,onder transformator.

Code	Couleur	Kleur	Socket	AC/DC	Watt Max	Lampe/Lamp
133400	/ .A) $	" 0T	E27	A$ 2 1-	1!27! "	3/T2QT- 2
133401	) %04	5 " A4T	E27	A$ 2 1-	1!27! "	3/T2QT- 2

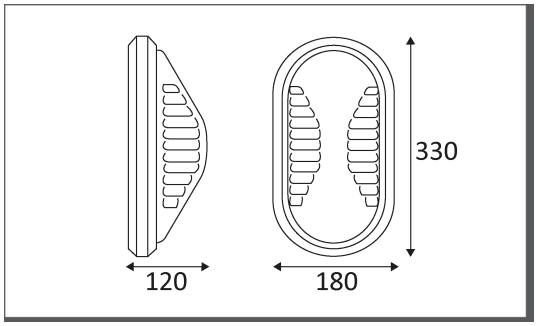

	6 onta+e sur un mur ou un plafond.	" and- of plafondmonta+e.
IP 65	Etanchéité au7 poussi8res. 9rotection contre les :ets d'eau.	;tofdicht. /eschermin+ te+en <aterstralen.
IK 10	4ésistance = 21 >oule	" eerstand = 21 >oule
	9roduit dont les parties accessibles sont séparées des parties actives par double isolation ou isolation renforcée.	9roduct <aarvan die toe+an*eli:*e delen +eschieden ,i:n van de actieve delen? door een dubbele of een verster*te isolatie.
CE	@omolo+ation $E.	$E +e*eurd.
X	) e nécessite pas de transfo2ballast	" er*t ,onder voedin+2ballast
F	6 onta+e sur surfaces inflammables.	%pstellin+ toe+elaten op ontvlambaar materiaal.
230	A connecter A un courant alternatif de 2 1 volts.	Aan te sluiten op een A$-circuit van 2 1 volt.

0nformaDons suscepDbles d'Etre modiFées sans préavis. ;auf erreur et omission.
0nformaDe onder voorbehoud van veranderin+ ,onder *ennis+evin+. Alle +e+evens onder voorbehoud.