1413454 | Aquance fiche

Baignoire rectangulaire Toplax Baig Aquance - À encastrer - 1600 x 700mm - Baig1009

Réf 1413454

169.78€TTC*

Voir le produit : https://www.domomat.com/41501-baignoire-rectangulaire-toplax-baig-aquance-a-encastrer-1600-x-700mm-baig1009-aquance-1413454.html

Le produit Baignoire rectangulaire Toplax Baig Aquance - À encastrer - 1600 x 700mm - Baig1009
est en vente chez Domomat !

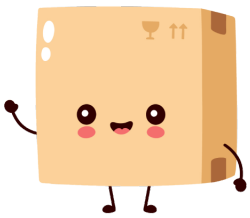

FICHE DESCRIPTIVE PRODUIT
SERIE BAIG

Désignation produit : Baignoire droite 160 x 70 cm

Référence produit : BAIG10009

Code EAN : 3453980930213

Code Colbert Anjac CSI : 39710009

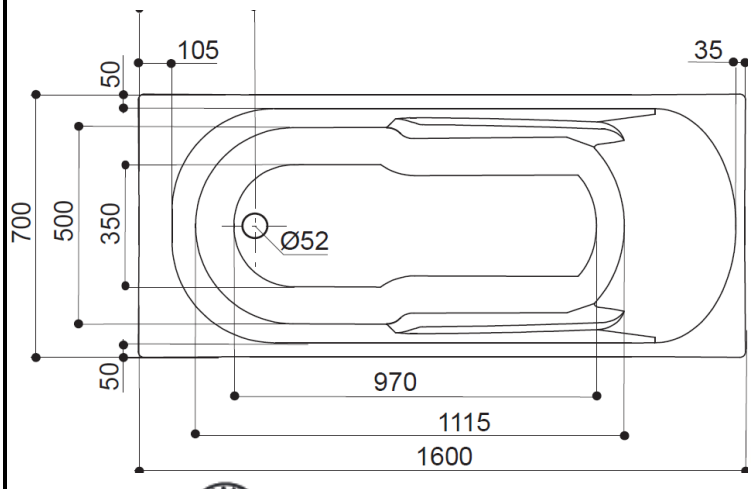

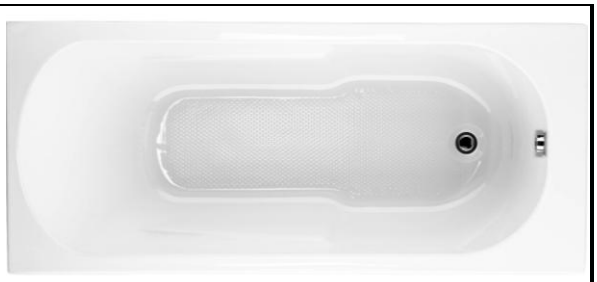

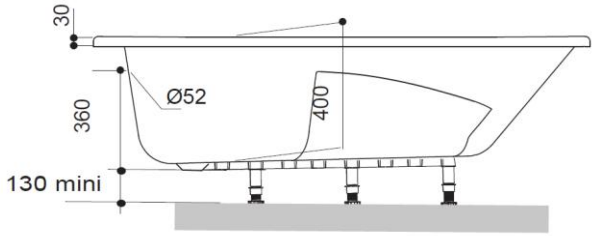

Hauteur sous plage sans tablier : 520 - 530 mm

Description produit :

- Baignoire fabriquée en Toplax, matériau d'épaisseur jusqu'à 8 mm fabriqué à partir d'une plaque Acrylique coulé grade sanitaire NF et d'un renfort à base d'ABS. 5 Pieds réglables facilitant la mise en place, bague de vidage intégrée, renfort en matériau composite, adapté aux pièces humides. Fabrication française. Produit garantie 10 ans.

Commentaires et/ou avantages produit :

- Avantages du Toplax : +silencieux, + écologique, + durable, + facile au quotidien, + résistant

Lieu de fabrication du produit :

Emballage (nombre de pièces) :	Individuel : 1	Regroupement :	Palettisation : 15
Nature (carton, film palette…) :	Film Bulle et coin mousse		Palette, film bulle et coin mousse
Dimension LxlxH (mm) :	1600x700x450		1730x800x1200
Poids (Kg) :	13Kg		209.5Kg

Normes et certifications :

NF AQUN 03/04/2017

CE : EN 232 : 2003 - EN 14516+A1

Garantie : délai et nature :