155530 | SLV Fiche

Suspension Forchini PD-1 - E27 - 40W - Noir/ Or

Réf 155530

171.00€TTC*

Voir le produit :
https://www.domomat.com/23640-suspension-forchini-pd-1-e27-40w-noir-or-slv-declic-155530.html

Le produit Suspension Forchini PD-1 - E27 - 40W - Noir/ Or est en vente chez Domomat !

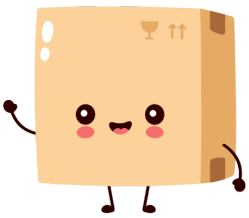

* : Prix sur le site Domomat.com au 12/10/2024. Le prix est susceptible d'être modifié.

FORCHINI PD-1 suspension, ronde, noir/or, E27, max. 40W

BIG WHITE - page 95

Référence : 155530

Coloris : noir / or

Matière :	fibre de verre / plastique
Douille :	E27
Sources :	E27 230V max. 40W
Source fournie avec le produit :	non
Hauteur / Profondeur :	25.5 cm /
Diamètre :	50 cm
Puissance max. :	40 W
Application :	Suspensions
Remarque :	Patère (Ø / H) : 11 / 2 cm Source longueur max. : 20 cm Patère chrome incluse

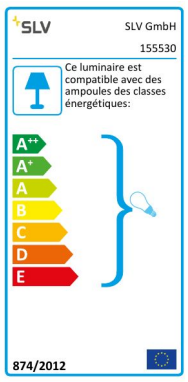

SOURCE À UTILISER

560161 : Philips CorePro LED E27, 10W, 2700K, variable

VARIANTES

155520 : FORCHINI PD-1 suspension, ronde, noir/gris argent, E27, max. 40W

155521 : FORCHINI PD-1 suspension, ronde, blanc/gris argent, E27, max. 40W

155531 : FORCHINI PD-1 suspension, ronde, blanc/or, E27, max. 40W

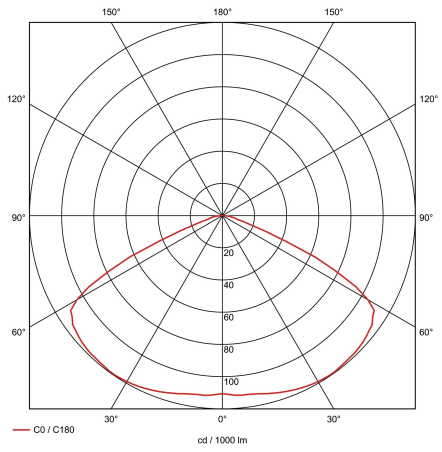

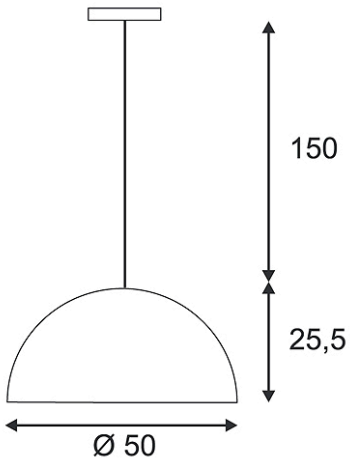

En stock à ce jour
Habituellement livré sous 4 à 6 jours ouvrés.

850° 230~ IP 20 150 cm 3.067 kg

Notes

2/06/2017

ZAC du Martelet - Bât.B - 88, rue Henri Dépagneux - 69400 LIMAS - France - Tél +33 (0)4 74 02 71 20 - Fax +33 (0)4 74 02 71 29 - E-mail : info@slv.fr