168001 | URA

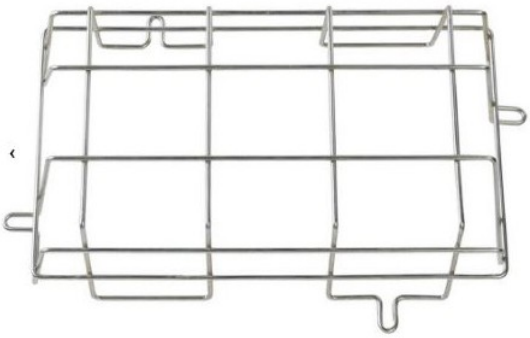

Grille de protection bloc de sécurité BAES et LSC Uralife

Réf 168001

39.90€TTC*

Voir le produit : https://www.domomat.com/39360-grille-de-protection-bloc-de-securite-baes-et-lsc-uralife--ura-168001.html

Le produit Grille de protection bloc de sécurité BAES et LSC Uralife est en vente chez Domomat !

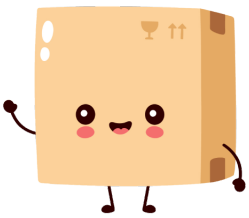

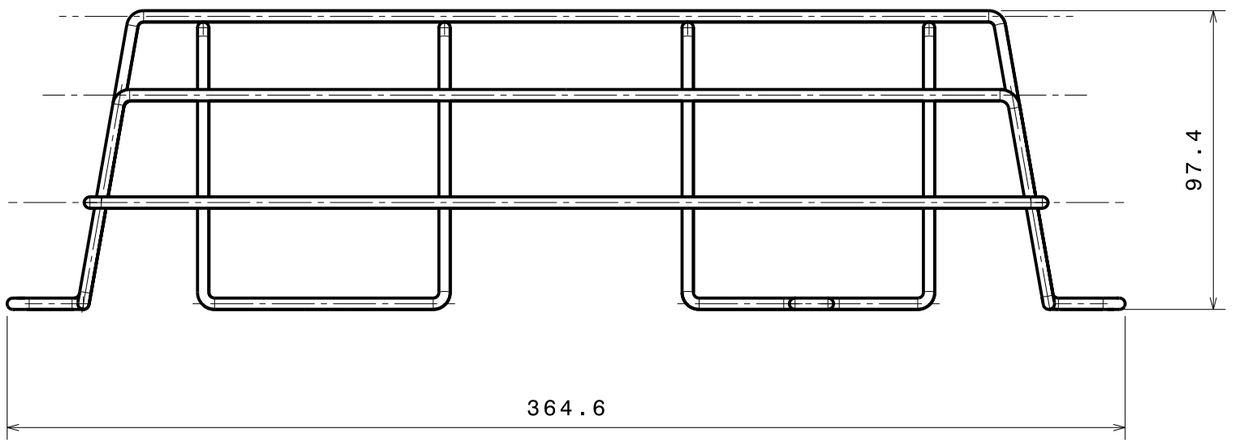

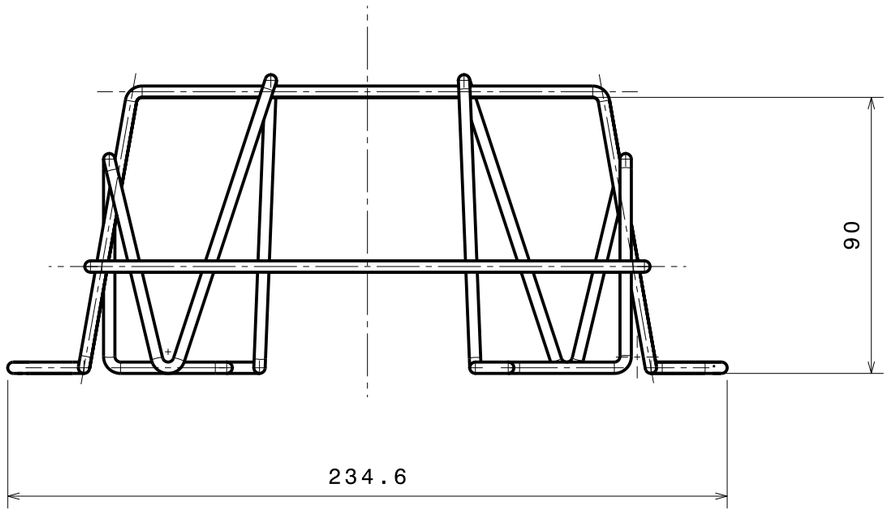

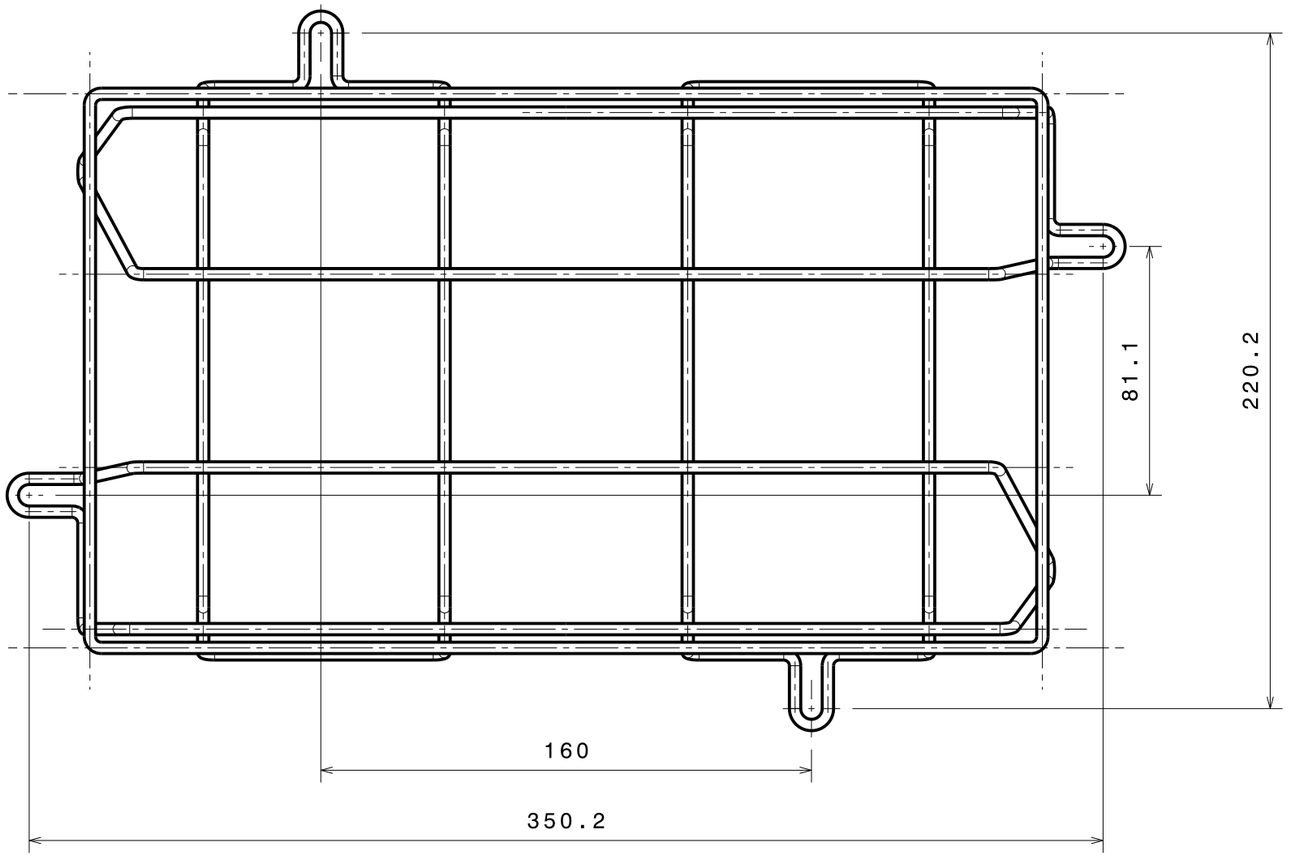

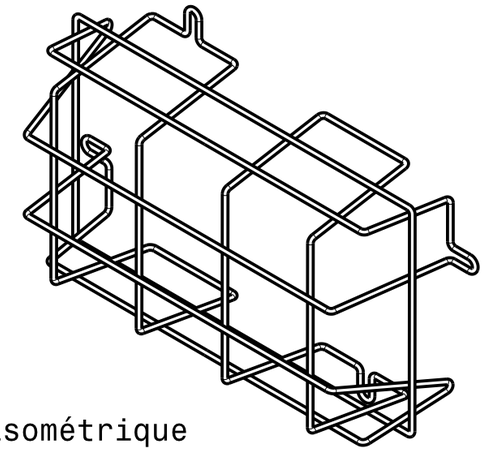

Vue isométrique
Echelle : 1:4

REV.	ETAT	MODIFICATION	DATE	DESSINE / DRAWN	APPROUVE / APPROVED
.	.	.	.	.	.
.	.	.	.	.	.
3	.	Lancement de la pièce	5 Nov 2009	DESGRANGES N	.
2	.	Industrialisation de la pièce	28 Jul 2009	DESGRANGES N	.
1	.	Création	25 May 2009	DESGRANGES N	.

DERNIERE MODIFICATION / LAST MODIFICATION

MATIERE / RAW-MATERIAL:	DATE: 25 May 2009	DESSINE / DRAWN:	VERIFIE / CHECKED:	APPROUVE / APPROVED:
.	SITE: .	DESGRANGES N	.	.

TOLERANCE: .

ECHELLE / SCALE: 1 : 2

A3

DESIGNATION: **Dessin de Définition Grille de protection Bloc de sécurité Petit modèle URA-LEGRAND**

legrand

N° Plan / Drawing N°	Variant	REV.
168001	.	.

Propriete LEGRAND FRANCE - Communication a des tiers interdite sans son autorisation.
Property LEGRAND FRANCE - Communication with thirds forbidden without its authorisation.

FEUILLE SHEET 1/1

WDF005/B