DOCUMENT CONTRACTUEL
A REMETTRE A L'UTILISATEUR

ura
Gestion durable de la sécurité

NOTICE D'EMPLOI ET D'ENTRETIEN

Cadre d'encastrement 168 111 / 168 112

1 Dans la boîte

Réf. : 168 112

❶

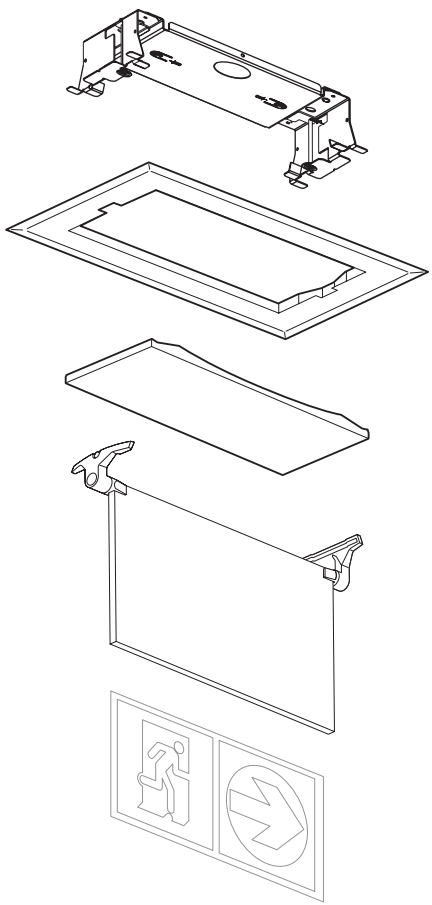

Réf. : 168 111

❷

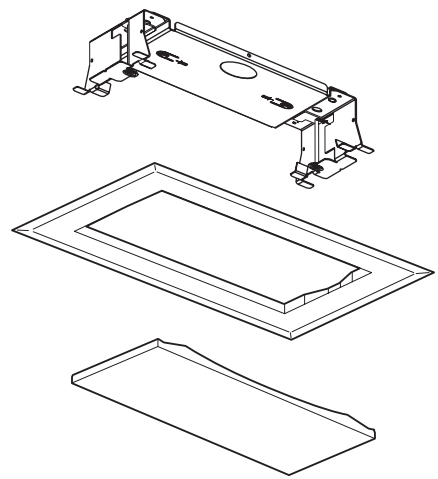

2 Encombrement

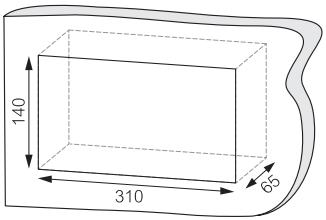

Découpe faux-plafond
de 310L x 140H x 65 Prof.

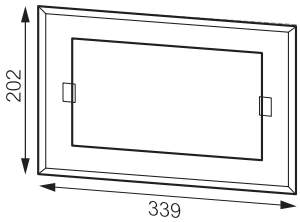

Encombrement du cadre de finition

3 Raccordement de la patère (*)

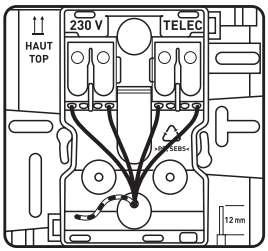

230 V bornes secteur (grise)TELEC bornes télécommande (orange)

(*) Pour les luminaires, les bornes «TELEC» (orange) ne sont pas câblées

⚠ Fixer la patère sur le support métallique à l'aide des 2 vis fournies

4 Fixation de l'accessoire d'encastrement, 3 possibilités

❶ Montage avec tiges filetées

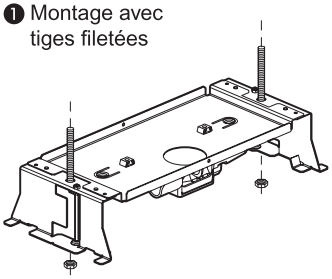

❷ Montage avec filins métalliques

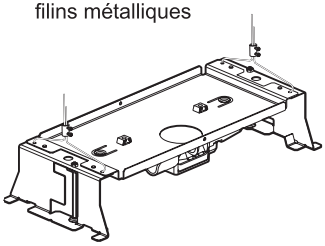

❸ Montage avec brancards réglables et câble de sécurité

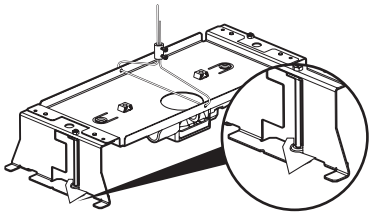

5 Choisir le sens de l'étiquette et la glisser dans le porte-pictogramme

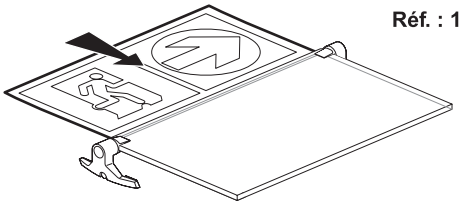

Réf. : 168 112

6 Assembler les blocs sur l'accessoire d'encastrement

Réf. : 168 112

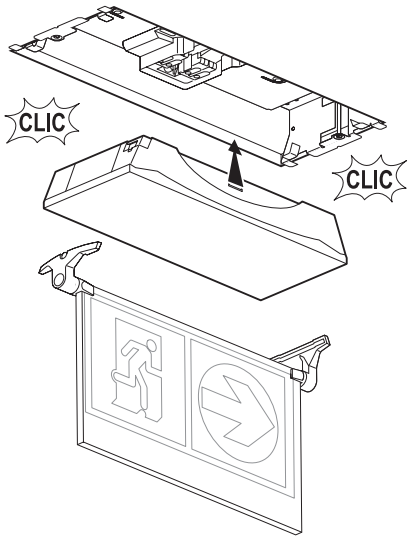

Réf. : 168 111

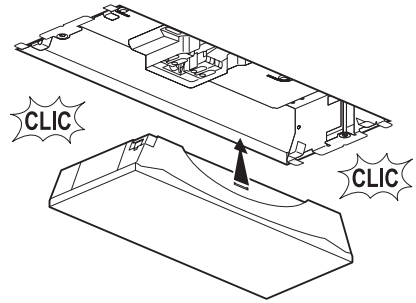

7 Fixation du cadre de finition

Réf. : 168 112

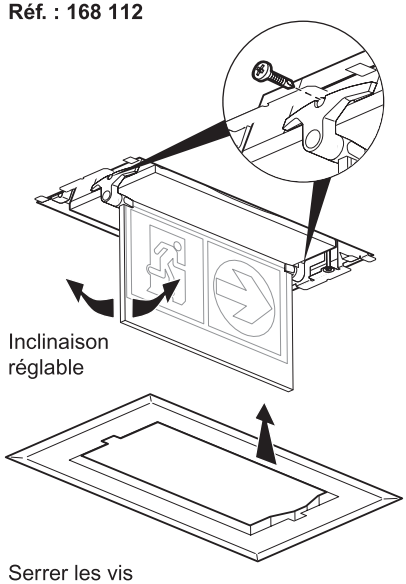

Serrer les vis
Mettre en place les obturateurs
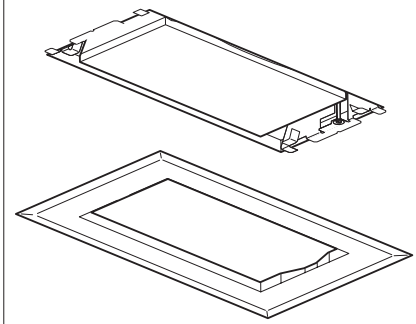
Réf. : 168 111