Fiche - 1692643 - Aquance

Abattant pour WC Mazu - Bois composite - Blanc

Réf 95950210

79.44€TTC*

Voir le produit : https://www.domomat.com/41460-abattant-pour-wc-mazu-bois-composite-blanc-aquance-95950210.html

Le produit Abattant pour WC Mazu - Bois composite - Blanc est en vente chez Domomat !

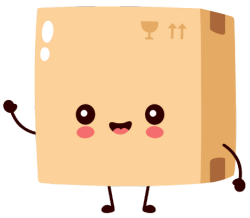

MAZU - Abattant thermodur avec fermeture ralentie

Référence: MAZU50119

Code T: 1692643

Code C: 39450119

Code EAN: 3247230101986

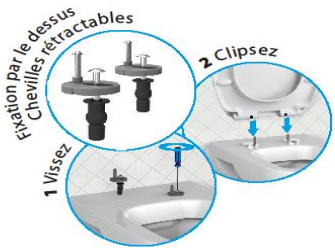

COLLECTION : MAZU

FINITION : Blanc

PRINCIPAUX ATOUTS :

GARANTIE 2 ANS

Descriptif du produit

L'abattant thermodur MAZU présente les caractéristiques suivantes:

–Abattant à design universel en thermodur blanc

–Fermeture ralentie

–Charnières individuelles en acier inoxydable

–Fixation métal avec semelles antidérapantes

–Antibactérien

–Déclipsable

–Longueur: 450mm

–Largeur: 376mm

–Poids: 2,20 kg

Dessin technique

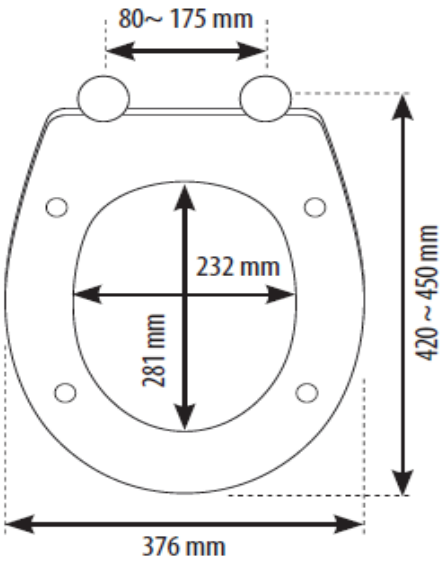

Sous réserves de modifications ou d'erreurs typographiques. Toute reproduction totale ou partielle, tant en France qu'à l'étranger, est interdite compte tenu des dispositions légales en vigueur relative à la propriété artistique et intellectuelle. Photos non contractuelles