RTS
Radio Technology Somfy

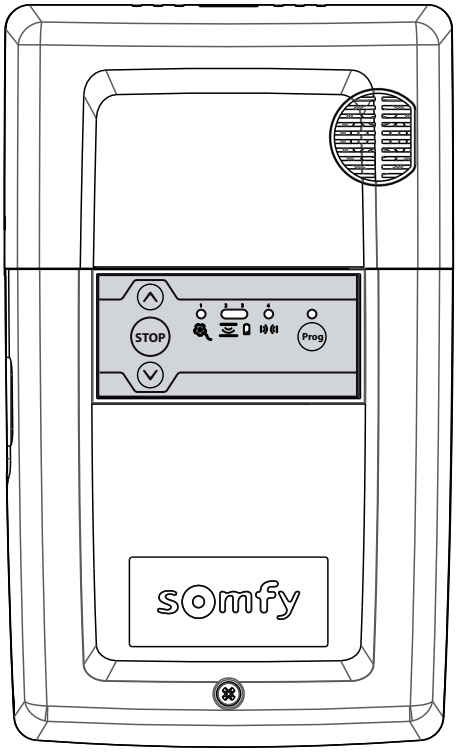

ROLLIXO RTS

FR Manuel d'installation
DE Installationsanleitung
IT Manuale d'installazione
NL Installatiegids

somfy®

Version originale du manuel

SOMMAIRE

1 - Consignes de sécurité 1
1.1 Présentation des symboles 1
1.2 Introduction 1
1.3 Mise en garde - Instructions importantes de sécurité 2
1.4 Vérifications préliminaires 2
1.5 Pré-équipement électrique 2
1.6 Consignes de sécurité relatives à l'installation 2
1.7 Réglementation 3
1.8 Assistance 3
1.9 Prévention des risques 3

2 - Description du récepteur Rollixo 4
2.1 Domaine d'application 4
2.2 Description du récepteur 4
2.3 Description de l'interface de programmation externe 4
2.4 Encombrement 4
2.5 Schéma d'installation type 4

3 - Installation 5
3.1 Fixation du récepteur Rollixo 5
3.2 Câblage du moteur et de l'anti-chute 5
3.3 Connexion du récepteur à l'alimentation secteur 5
3.4 Vérification du sens de rotation du moteur et réglage des fins de course moteur 6

4 - Installation d'une barre palpeuse radio optique ou résistive avec émetteur XSE 6
4.1 Installation de la barre palpeuse radio optique ou résistive et de son émetteur XSE 6
4.2 Installation d'un aimant bas sur la coulisse 6
4.3 Mémorisation de l'émetteur XSE 7
4.4 Reconnaissance de l'aimant bas 7

5 - Vérification du fonctionnement du récepteur 7
5.1 Fonctionnement en séquentiel 7
5.2 Eclairage intégré 7
5.3 Feu orange 7
5.4 Cellules 7
5.5 Barre palpeuse 7
5.6 Alarme (en option) 7

6 - Formation des utilisateurs 8

7 - Raccordement des périphériques 8
7.1 Plan de câblage général 8
7.2 Paramétrage des options de câblage 8
7.3 Description des différents périphériques 8

8 - Paramétrage avancé 10
8.1 Différents mode de fonctionnement 10
8.2 Programmation des modes de fonctionnement 10
8.3 Mode Vacances 11

9 - Mémorisation des télécommandes 11
9.1 Mémorisation de télécommandes 2 ou 4 touches 11
9.2 Mémorisation de télécommandes 3 touches 11
9.3 Mémorisation par recopie d'une télécommande déjà mémorisée 11

10 - Mémorisation d'un émetteur barre palpeuse XSE 12

11 - Effacement des télécommandes 12
11.1 Effacement d'une télécommande 12
11.2 Effacement de toutes les télécommandes 12

12 - Effacement d'un émetteur barre palpeuse 12

13 - Verrouillage/Déverrouillage des touches de programmation 12

14 - Diagnostic 13
14.1 Récepteur 13
14.2 Emetteur XSE 14

15 - Caractéristiques techniques 14

1 - CONSIGNES DE SÉCURITÉ

1.1 Présentation des symboles

⚠	Ce symbole signale un danger dont les différents degrés sont décrits ci-dessous.
⚠ DANGER	
Signale un danger entraînant immédiatement la mort ou des blessures graves	
⚠ AVERTISSEMENT	
Signale un danger susceptible d'entraîner la mort ou des blessures graves	
⚠ PRÉCAUTION	
Signale un danger susceptible d'entraîner des blessures légères ou moyennement graves	
ATTENTION	
Signale un danger susceptible d'endommager ou de détruire le produit	

1.2 Introduction

> Informations importantes

Ce produit est un récepteur pour des portes de garage enroulables à ouverture verticale en usage résidentiel. Pour être conforme à la norme EN 60335-2-95, ce produit doit être impérativement installé avec un moteur Somfy RDO CSI et une solution barre palpeuse Somfy. L'ensemble est désigné sous le nom de motorisation.

Cette motorisation est exclusivement destinée à l'équipement d'une porte de garage pour un usage résidentiel.

Ces instructions ont notamment pour objectif de satisfaire les exigences de la dite norme et ainsi d'assurer la sécurité des biens et des personnes.

⚠ AVERTISSEMENT
Toute utilisation de ce produit hors du domaine d'application décrit dans ce manuel est interdite (voir paragraphe «Domaine d'application» du manuel d'installation). L'utilisation de tout accessoire ou de tout composant non préconisé par Somfy est interdite - la sécurité des personnes ne serait pas assurée. Somfy ne peut pas être tenu pour responsable des dommages résultant du non respect des instructions de ce manuel.

Si un doute apparaît lors de l'installation de la motorisation ou pour obtenir des informations complémentaires, consulter le site internet www.somfy.com.

Ces instructions sont susceptibles d'être modifiées en cas d'évolution des normes ou de la motorisation.

Copyright © 2014 SOMFY ACTIVITES SA. All rights reserved.

FR

1.3 Mise en garde - Instructions importantes de sécurité

DANGER

La motorisation doit être installée et réglée par un installateur professionnel de la motorisation et de l'automatisation de l'habitat, conformément à la réglementation du pays dans lequel elle est mise en service.
Le non respect de ces instructions pourrait gravement blesser des personnes, par exemple écrasées par la porte.

AVERTISSEMENT

Mise en garde - Instructions importantes de sécurité
Il est important pour la sécurité des personnes de suivre toutes les instructions car une installation incorrecte peut entraîner des blessures graves. Conserver ces instructions.
L'installateur doit impérativement former tous les utilisateurs pour garantir une utilisation en toute sécurité de la motorisation conformément au manuel d'utilisation.
Le manuel d'utilisation et le manuel d'installation doivent être remis à l'utilisateur final. L'installateur doit explicitement expliquer à l'utilisateur final que l'installation, le réglage et la maintenance de la motorisation doivent être réalisés par un professionnel de la motorisation et de l'automatisation de l'habitat.

1.4 **Vérifications préliminaires**

> Environnement d'installation

ATTENTION

Ne pas projeter d'eau sur la motorisation.
Ne pas installer la motorisation dans un milieu explosif.

Vérifier que la plage de température marquée sur la motorisation est adaptée à l'emplacement.

> État de la porte à motoriser

Voir consignes de sécurité du moteur RDO CSI.

1.5 Pré-équipement électrique

DANGER

L'installation de l'alimentation électrique doit être conforme aux normes en vigueur dans le pays où est installée la motorisation et doit être faite par un personnel qualifié.
La ligne électrique doit être exclusivement réservée à la motorisation et dotée d'une protection constituée :
- d'un fusible ou disjoncteur calibre 10 A,
- et d'un dispositif de type différentiel (30 mA).

Un moyen de déconnexion omnipolaire de l'alimentation doit être prévu.
L'installation d'un parafoudre est conseillée (de tension résiduelle d'un maximum de 2 kV).

> Passage des câbles

Les câbles enterrés doivent être équipés d'une gaine de protection de diamètre suffisant pour passer le câble du moteur et les câbles des accessoires.
Pour les câbles non enterrés, utiliser un passe-câble qui supportera le passage des véhicules (réf. 2400484).

1.6 Consignes de sécurité relatives à l'installation

DANGER

Ne pas raccorder la motorisation à une source d'alimentation avant d'avoir terminé l'installation.

AVERTISSEMENT

S'assurer que les zones dangereuses (écrasement, cisaillement, coincement) entre la partie entraînée et les parties fixes environnantes dues au mouvement d'ouverture de la partie entraînée sont évitées ou signalées sur l'installation *(voir le paragraphe «Prévention des risques»)*.

AVERTISSEMENT

Il est strictement interdit de modifier l'un des éléments fournis dans ce kit ou d'utiliser un élément additif non préconisé dans ce manuel.

Surveiller la porte en mouvement et maintenir les personnes éloignées jusqu'à ce que l'installation soit terminée.
Ne pas utiliser d'adhésifs pour fixer la motorisation.

ATTENTION

Installer tout dispositif de commande fixe à une hauteur d'au moins 1,5 m et en vue de la porte mais éloigné des parties mobiles.

Après installation, s'assurer que :
- le mécanisme est correctement réglé
- la motorisation change de sens quand la porte rencontre un objet de 50 mm de haut qui se trouve au sol.

AVERTISSEMENT

MISE EN GARDE : Porte automatique – La porte peut fonctionner à l'improviste, par conséquent ne rien laisser dans la trajectoire de la porte.

> Dispositifs de sécurité

DANGER

L'installation d'un dispositif anti-chute adapté au poids de la porte est obligatoire afin de prévenir les risques de chute du tablier.

AVERTISSEMENT

Dans le cas d'un fonctionnement en mode automatique ou d'une commande hors vue, il est impératif d'installer des cellules photoélectriques.
La motorisation automatique est celle qui fonctionne au moins dans une direction sans activation intentionnelle de l'utilisateur.

Copyright © 2014 SOMFY ACTIVITES SA. All rights reserved.

AVERTISSEMENT

Dans le cas d'un fonctionnement par appui maintenu suite à une défaillance d'un dispositif de sécurité, le pilotage doit se faire impérativement en vue de la porte.

Dans le cas d'un fonctionnement en mode automatique ou si la porte de garage donne sur la voie publique, l'installation d'un feu orange peut être exigée, conformément à la réglementation du pays dans lequel la motorisation est mise en service.

> Précautions vestimentaires

Enlever tous bijoux (bracelet, chaîne ou autres) lors de l'installation.
Pour les opérations de manipulation, de perçage et de soudure, porter les protections adéquates (lunettes spéciales, gants, casque antibruit, etc.).

1.7 Réglementation

Somfy déclare que le produit décrit dans ces instructions lorsqu'il est utilisé conformément à ces instructions, est conforme aux exigences essentielles des Directives Européennes applicables et en particulier à la Directive Machine 2006/42/EC et à la Directive Radio 2014/53/EU.
Le texte complet de la déclaration CE de conformité est disponible à l'adresse internet suivante : www.somfy.com/ce. Antoine CREZE, Responsable réglementation, Cluses.

1.8 Assistance

Vous rencontrez peut être des difficultés dans l'installation de votre motorisation ou des questions sans réponses.
N'hésitez pas à nous contacter, nos spécialistes sont à votre disposition pour vous répondre.
Internet : www.somfy.com

1.9 Prévention des risques

AVERTISSEMENT
Prévention des risques - motorisation de porte de garage enroulable à usage résidentiel

> Zones à risque : quelles mesures prendre pour les éliminer ?

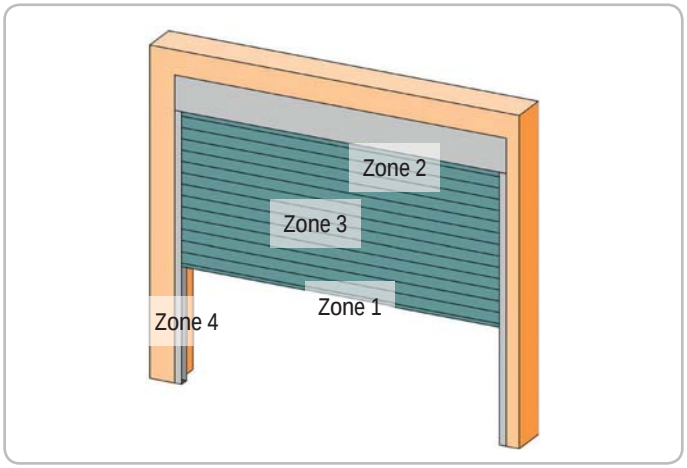

RISQUES	SOLUTIONS
ZONE 1 Risque d'écrasement à la fermeture entre le sol et le bord inférieur du tablier	Détection d'obstacle par solution barre palpeuse. Valider impérativement que la détection d'obstacle est conforme à l'annexe A de la norme EN 12 453 Dans le cas de fonctionnement à refermeture automatique installer des cellules photoélectriques, voir manuel d'installation
ZONE 2* Risque de coincement entre le coffre et le tablier	Supprimer tout jour de dimension ≥ 8 mm ou ≤ 25 mm entre le coffre et le tablier
ZONE 3* Risque de coupure et de coincement entre les lames du tablier dans les jours dont la dimension varie entre 8 mm et 25mm	Supprimer tous les points d'accrochage et tous les bords coupants de la surface du tablier Supprimer tout jour de dimension ≥ 8 mm ou ≤ 25 mm
ZONE 4* Risque de coincement entre les coulisses et le tablier	Supprimer tous les bords coupants des coulisses Supprimer tout jour ≥ 8 mm entre les coulisses et le tablier

** Pour les zones 2, 3, et 4, aucune protection n'est requise si la porte est à commande maintenue ou si la hauteur de la zone dangereuse est supérieure à 2,5 m par rapport au sol ou à tout autre niveau d'accès permanent.*

Copyright © 2014 SOMFY ACTIVITES SA. All rights reserved.

FR

2 - DESCRIPTION DU RÉCEPTEUR ROLLIXO

2.1 Domaine d'application

Le récepteur ROLLIXO, associé à un moteur Somfy RDO CSI et à une solution barre palpeuse Somfy, est prévu pour motoriser une porte de garage enroulable à ouverture verticale en usage résidentiel de dimension extérieure :
- Hauteur = 4 m maximum
- Largeur = 6 m maximum

2.2 Description du récepteur

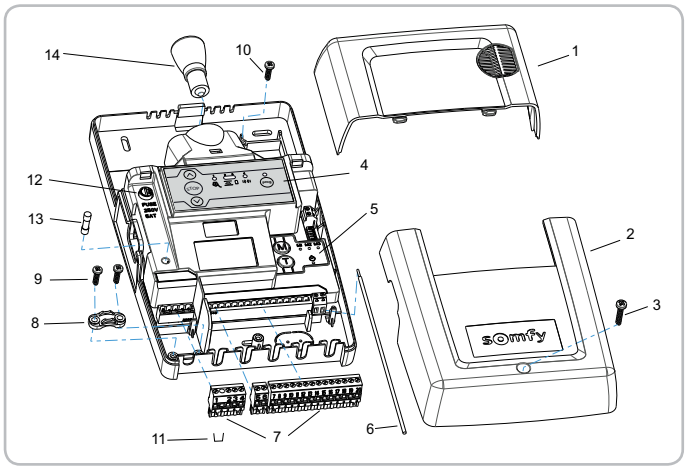

Rep.	Désignation
1	Bulbe éclairage intégré
2	Couvercle récepteur
3	Vis couvercle récepteur
4	Interface de programmation externe
5	Interface de programmation interne
6	Antenne 433,42 MHz
7	Borniers débrochables
8	Serre-câble
9	Vis serre-câble
10	Vis alarme
11	Shunt anti-chute
12	Fusible de protection du moteur et de l'éclairage intégré
13	Fusible de remplacement
14	Ampoule à led E14 - 1,4W - 230V

2.3 Description de l'interface de programmation externe

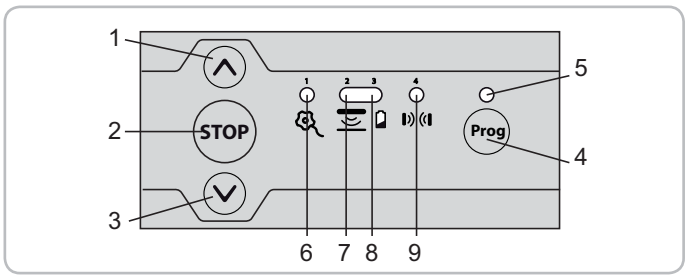

Rep.	Désignation	Fonction
1	Touche montée	Ouverture de la porte
2	Touche STOP	Arrêt de la porte
3	Touche descente	Fermeture de la porte
4	Touche Prog	Programmation des émetteurs radio
5	Voyant Prog	Information sur la réception radio et la programmation des émetteurs radio
6	Voyant moteur et anti-chute	Information sur l'état du moteur, de l'anti-chute
7	Voyant barre palpeuse	Information sur l'état de la barre palpeuse, de l'émetteur barre palpeuse
8	Voyant batterie	Information sur l'état de la batterie de l'émetteur barre palpeuse
9	Voyant cellules	Information sur l'état des cellules

2.4 Encombrement

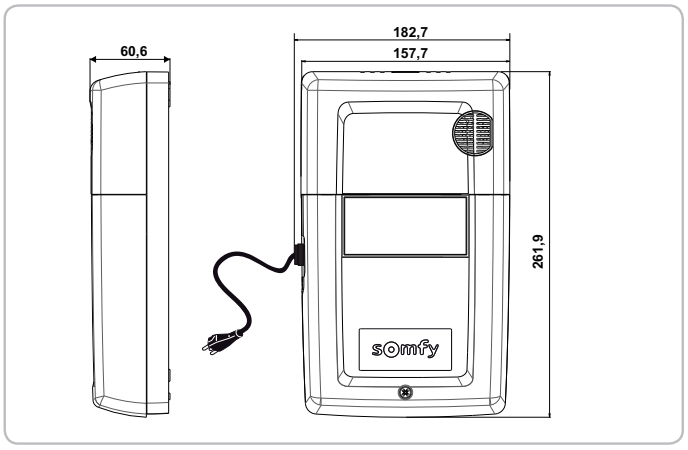

2.5 Schéma d'installation type

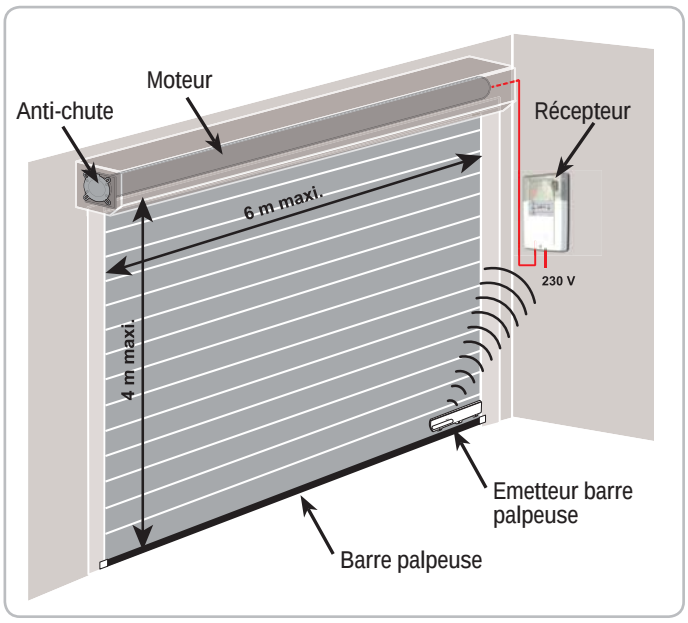

Copyright © 2014 SOMFY ACTIVITES SA. All rights reserved.

3 - INSTALLATION

3.1 Fixation du récepteur Rollixo

S'assurer d'être à une distance convenable de la prise murale (câble d'alimentation secteur fourni = 2 m).
Il est conseillé d'installer le récepteur du même côté de la porte que l'émetteur barre palpeuse.

[1]. Retirer le bulbe de l'éclairage intégré.
[2]. Dévisser puis retirer le couvercle du récepteur.
[3]. Repérer les trous de perçage.
[4]. Fixer le récepteur au mur.

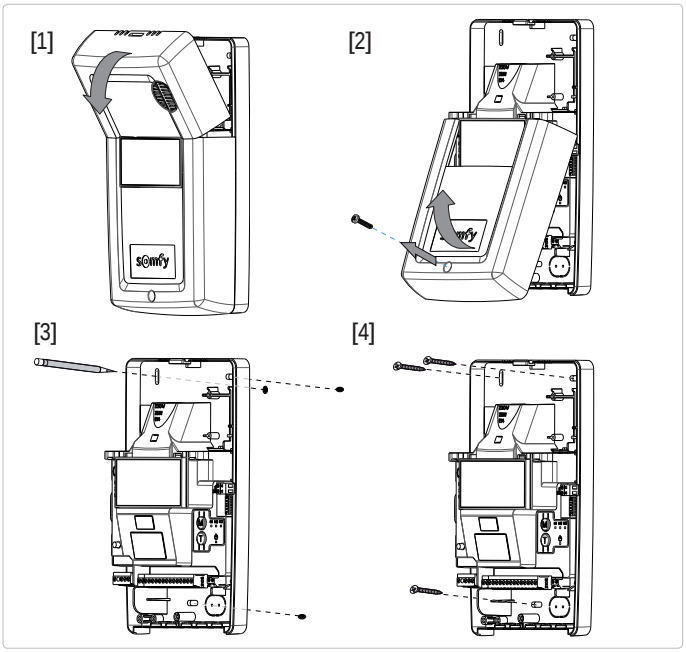

3.2 Câblage du moteur et de l'anti-chute

Le récepteur ne doit pas être branché sur l'alimentation secteur pendant la connexion au moteur.

> Câblage moteur

[1]. Raccorder le moteur au récepteur.
Nota : le sens de rotation du moteur sera vérifié par la suite et inversé si nécessaire.

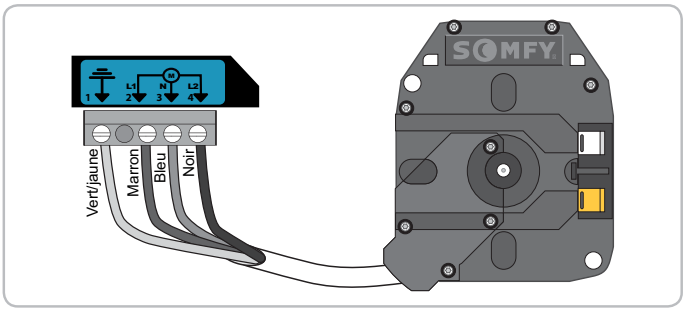

[2]. Bloquer le câble moteur avec le serre-câble fourni.

Le câble du moteur doit impérativement être placé dans la zone d'isolation 230V du récepteur.

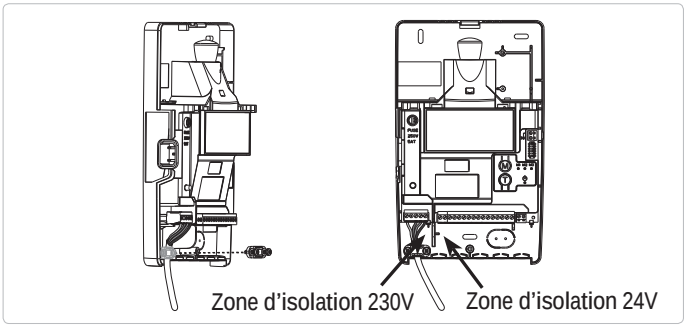

> Câblage anti-chute

Le câblage d'un dispositif anti-chute est obligatoire.

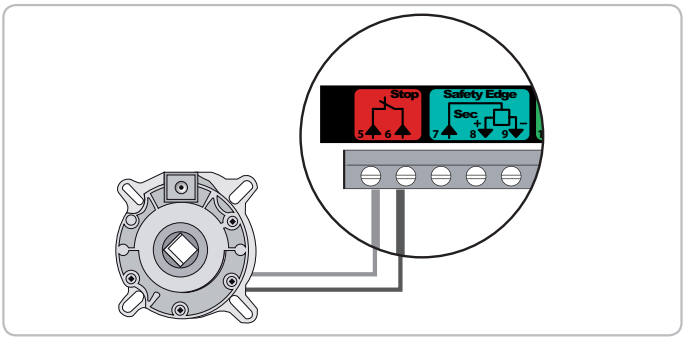

3.3 Connexion du récepteur à l'alimentation secteur

[1]. Déplier complétement l'antenne du récepteur de sorte qu'elle pointe vers le bas.
[2]. Visser l'ampoule fournie sur le récepteur.

AVERTISSEMENT

Utiliser impérativement une ampoule à led du même type que celle fournie (E14 - 1,4W max. - 230V). Une ampoule d'un autre type provoquerait un échauffement très dangereux.

[3]. Replacer puis visser le couvercle du récepteur.
[4]. Remettre le bulbe de l'éclairage intégré.
[5]. Brancher le récepteur à l'alimentation secteur.
Tous les voyants s'allument puis s'éteignent.
Si le voyant 1 s'allume fixe, l'anti-chute n'est pas ou est mal connecté au récepteur.
Si le voyant 2 s'allume fixe, la barre palpeuse n'est pas encore détectée par le récepteur (émetteur barre palpeuse radio pas encore mémorisé ou barre palpeuse filaire pas encore raccordée).

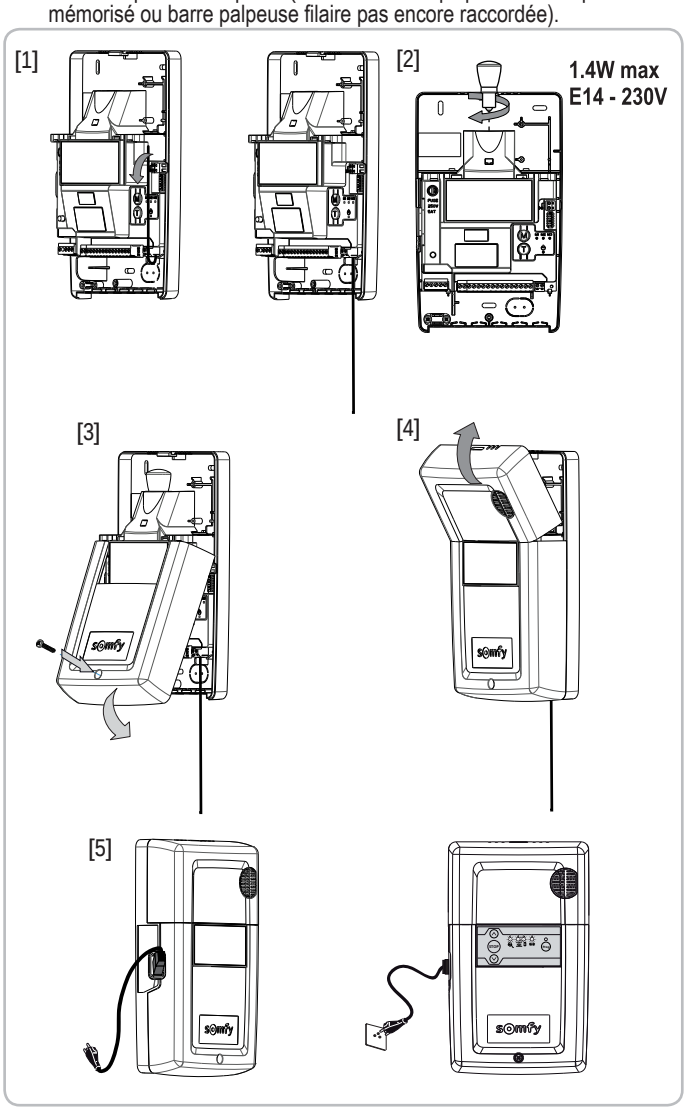

Copyright © 2014 SOMFY ACTIVITES SA. All rights reserved.

FR

3.4 Vérification du sens de rotation du moteur et réglage des fins de course moteur

[1]. Appuyer simultanément sur les touches ⌃ et ⌄ jusqu'au va-et-vient du moteur pour entrer en mode réglage moteur.
Le voyant 1 clignote lentement.

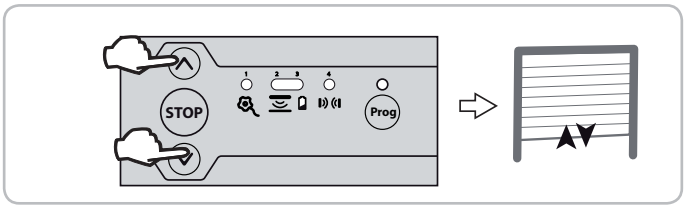

[2]. Appuyer sur la touche ⌃ ou ⌄ pour vérifier le sens de rotation du moteur.
- Si le sens de rotation du moteur est correct, passer à l'étape [3] de réglage des fins de course moteur.
- Si le sens de rotation est incorrect, appuyer sur la touche STOP jusqu'au mouvement de va et vient du moteur, vérifier à nouveau le sens de rotation du moteur puis passer à l'étape [3] de réglage des fins de course moteur.

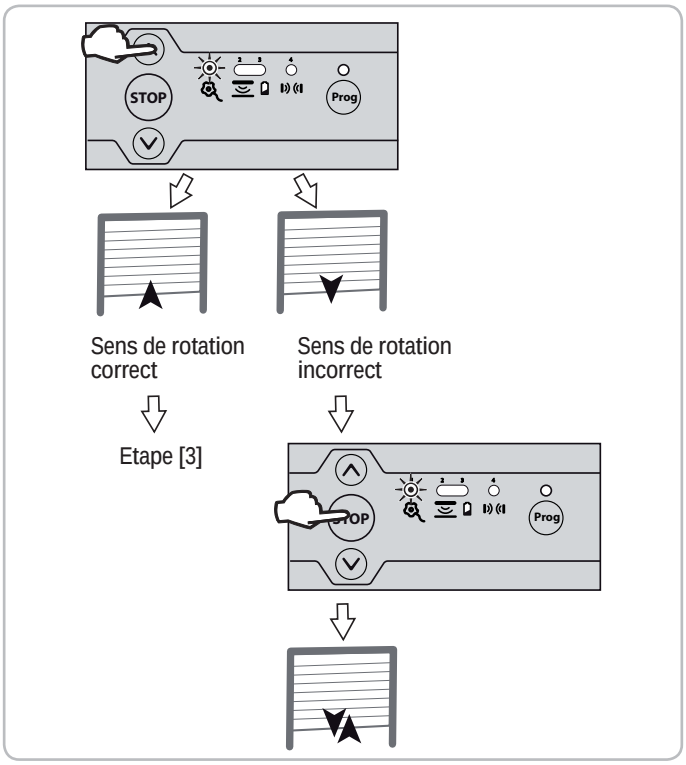

[3]. Si les fins de course moteur sont déjà réglés passer à l'étape [8] pour sortir du mode réglage moteur.
Si les fins de course moteur ne sont pas réglés, vérifier que le moteur est débrayé : les deux boutons poussoirs du moteur doivent être enclenchés.

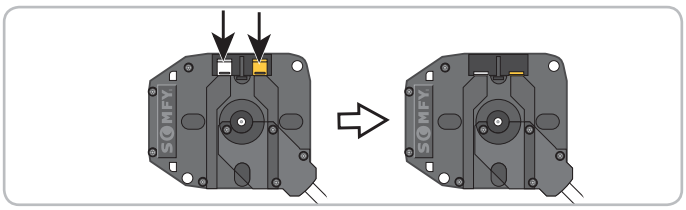

Nota : Les fins de course moteur peuvent également être réglés avec un câble de réglage (ref. 9015971). Dans ce cas, régler les fins de course avec le câble puis passer à l'étape [8] pour sortir du mode réglage moteur.

[4]. Appuyer sur la touche ⌃ pour placer la porte de garage en position haute. Ajuster la position haute avec les touches ⌃ et ⌄.

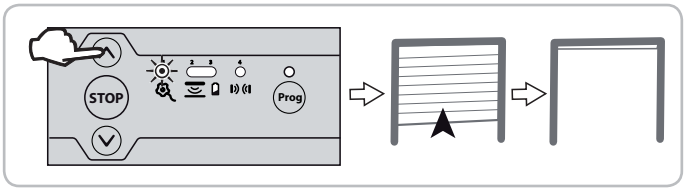

[5]. Appuyer sur le bouton poussoir de fin de course haut du moteur.

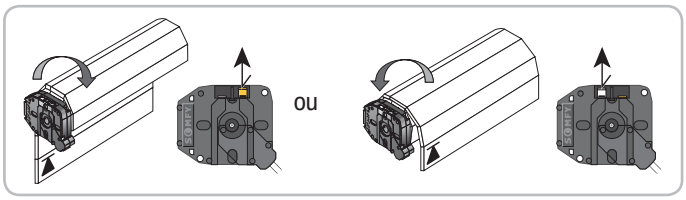

[6]. Appuyer sur la touche ⌄ pour placer la porte de garage en position basse. Ajuster la position basse avec les touches ⌃ et ⌄.

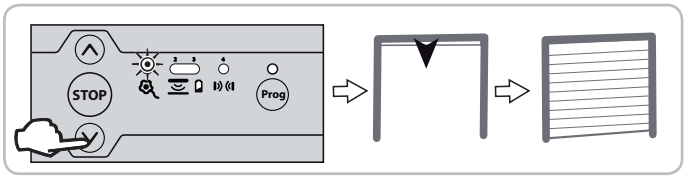

[7]. Appuyer sur le bouton poussoir de fin de course bas du moteur.

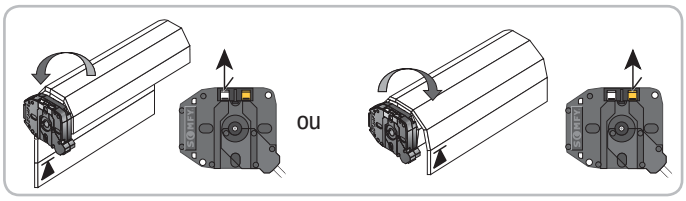

[8]. Appuyer simultanément sur les touches ⌃ et ⌄ ou appuyer sur la touche Prog jusqu'au mouvement de va et vient du moteur pour sortir du mode réglage moteur.
Le voyant 1 s'éteint.

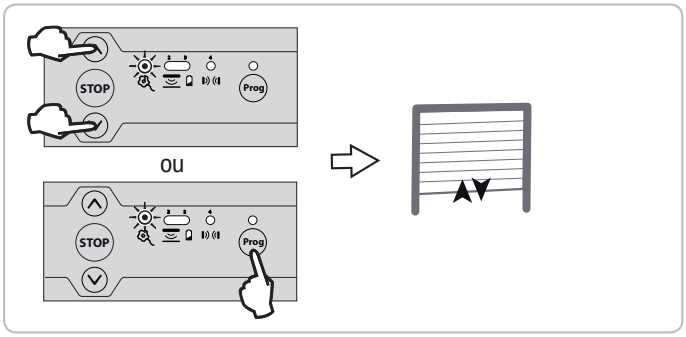

4 - INSTALLATION D'UNE BARRE PALPEUSE RADIO OPTIQUE OU RÉSISTIVE AVEC ÉMETTEUR XSE

4.1 Installation de la barre palpeuse radio optique ou résistive et de son émetteur XSE

Suivre les instructions fournies avec l'émetteur XSE et le kit d'installation de la barre palpeuse optique ou résistive.

4.2 Installation d'un aimant bas sur la coulisse

L'installation d'un aimant bas est obligatoire pour une barre palpeuse résistive.
*Elle est **fortement recommandée** pour une barre palpeuse optique. En effet, la présence d'un aimant bas permet de :*
- *augmenter la durée de vie de la pile*
- *supprimer le risque de détection au sol, sécuriser la fermeture de la porte*
- *activer automatiquement la sensibilité maximum du capteur de mouvement*
- *augmenter le temps de fonctionnement du capteur de 25 à 35 secondes lorsque l'aimant bas est détecté.*

Copyright © 2014 SOMFY ACTIVITES SA. All rights reserved.

[1]. Appuyer sur la touche ⊗ pour placer la porte de garage en position basse.

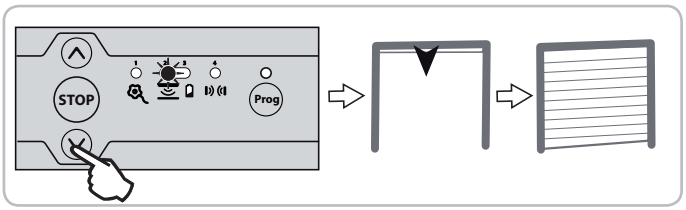

[2]. Fixer l'aimant bas au bord de la coulisse en le positionnant dans l'axe de l'émetteur.

Cette opération est importante. Veiller à bien respecter les cotes.

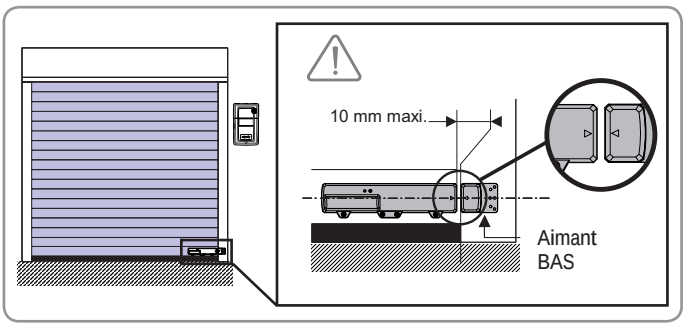

4.3 Mémorisation de l'émetteur XSE

[1]. Appuyer sur la touche Prog du récepteur jusqu'à ce que le voyant au-dessus s'allume fixe.

[2]. A l'aide de la pointe d'un stylo, appuyer 4 secondes sur le bouton poussoir PROG de l'émetteur.
Le voyant 2 du récepteur s'éteint et le voyant Prog du récepteur va clignoter puis s'éteindre (cela peut prendre quelques secondes, le temps que l'émetteur et le récepteur communiquent entre eux).
L'émetteur est mémorisé dans le récepteur.

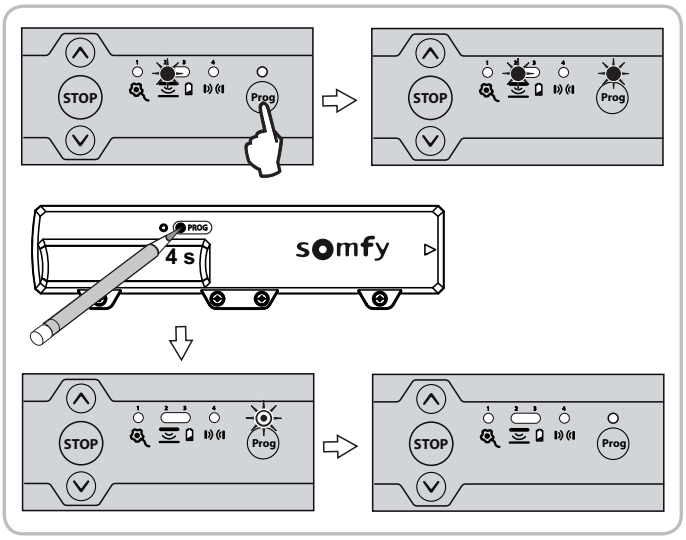

4.4 Reconnaissance de l'aimant bas

Il est impératif de respecter la procédure suivante pour un fonctionnement de la porte en toute sécurité.
La porte doit être en position intermédiaire pour commencer la procédure de reconnaissance de l'aimant bas.
Ne pas appuyer sur la barre palpeuse pendant la procédure de reconnaissance de l'aimant bas.

Faire un cycle complet (ouverture puis fermeture) en utilisant les touches ⊗ et ⊗.

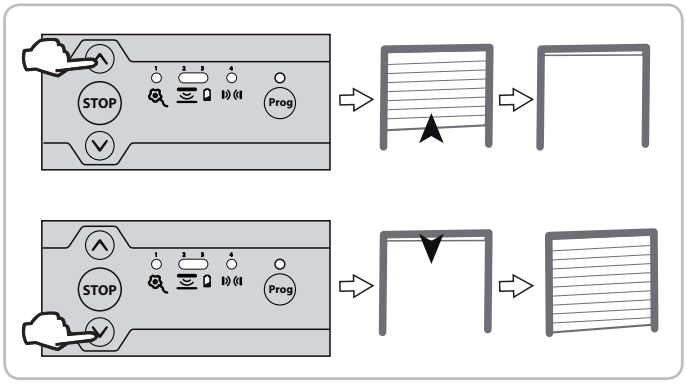

AVERTISSEMENT

A la fin de l'installation, vérifier impérativement que la limitation des forces est conforme à l'annexe A de la norme EN 12 453.

5 - VÉRIFICATION DU FONCTIONNEMENT DU RÉCEPTEUR

5.1 Fonctionnement en séquentiel

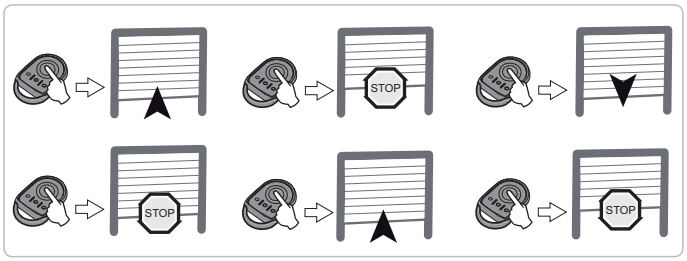

5.2 Eclairage intégré

La lampe s'éclaire à chaque fois qu'une commande est envoyée au récepteur.
Elle s'éteint automatiquement 2 minutes après l'arrêt de la porte.

5.3 Feu orange

Le feu orange clignote à chaque fois que le récepteur est commandé, avec ou sans préavis de 2 secondes selon le paramétrage réalisé.
Il s'arrête de clignoter à l'arrêt de la porte.

5.4 Cellules

Si les cellules sont occultées à la fermeture de la porte, celle-ci s'arrête puis se réouvre totalement.
Si les cellules sont occultées à l'ouverture de la porte, celle-ci continue son mouvement.

5.5 Barre palpeuse

Si la barre palpeuse est activée pendant la fermeture de la porte, celle-ci s'arrête puis se réouvre partiellement.
Si la barre palpeuse est activée pendant l'ouverture de la porte, celle-ci continue son mouvement.

5.6 Alarme (en option)

L'alarme se déclenche pendant 2 minutes si la porte complètement fermée est soulevée manuellement. Aucun mouvement de la porte n'est possible tant que l'alarme sonne.
Lorsque l'alarme sonne, appuyer sur une touche d'une télécommande mémorisée dans le récepteur pour l'arrêter.

L'alarme ne peut être arrêtée qu'avec une télécommande mémorisée.

Copyright © 2014 SOMFY ACTIVITES SA. All rights reserved.

FR

6 - FORMATION DES UTILISATEURS

Former tous les utilisateurs à l'usage en toute sécurité de la porte motorisée (utilisation standard et principe de déverrouillage) et aux vérifications périodiques obligatoires.

7 - RACCORDEMENT DES PÉRIPHÉRIQUES

7.1 Plan de câblage général

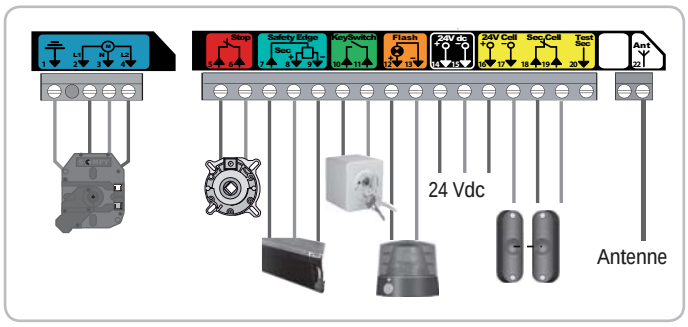

Borne	Type de borne	Raccordement	Commentaires
1	Terre	Moteur RDO CSI 50 ou 60	
2	L1		
3	Neutre		
4	L2		
5	Contact	Anti-chute - Contact NC	
6	Commun		
7	Contact	Entrée sécurité barre palpeuse	Barre palpeuse résistive filaire 8k2 (bornes 7 - 8)
8	12 Vdc	Alimentation barre palpeuse 12Vdc	Barre palpeuse optique filaire (bornes 7 - 8 - 9)
9	0 Vdc		
10	Contact	Contact NO	Commande séquentielle
11	Commun		
12	24 Vdc	Sortie feu orange 24V - 3,5 W	Ampoule 4 W maximum
13	0 Vdc		
14	24 Vdc	Alimentation 24 V cellule TX	Alimentation cellule reflex/ cellule photoélectrique émettrice
15	0 Vdc		
16	24 Vdc	Alimentation 24 V cellule RX	Alimentation cellule photoélectrique réceptrice
17	0 Vdc		
18	Commun		
19	Contact	Entrée sécurité cellules (NC)	
20	Sortie test	Sortie test sécurité cellule	Auto-test cellule reflex
22		Antenne 433,42 MHz	Ne pas raccorder une antenne déportée (incompatible)

7.2 Paramétrage des options de câblage

Dipswitch	Paramétrage possible	ON	OFF
1	Autotest cellules	Activé	Désactivé
2	Choix type de cellules	Photoélectriques	Reflex
3	Préavis 2 s feu orange	Activé	Désactivé
4	Choix type de barre palpeuse filaire	Résistive	Optique
5	Paramétrage mode vacances (voir partie 8.4)		
6	Ne pas utiliser		

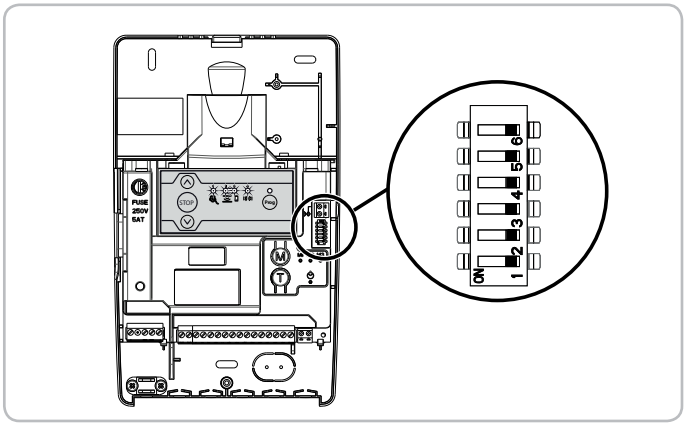

7.3 Description des différents périphériques

> Cellules photoélectriques

AVERTISSEMENT

Rappel : Conformément à la norme EN 12453, relative à la sécurité d'utilisation des portes et portails motorisés, l'utilisation du boitier TAHOMA pour la commande d'un automatisme de porte de garage ou de portail sans visibilité de l'utilisateur, nécessite obligatoirement l'installation d'un dispositif de sécurité type cellule photoélectrique avec auto-test sur cet automatisme.

	Récepteur		Commentaires
	Dipswitch 1	Dipswitch 2	
Sans auto-test	OFF	ON	Nécessite de vérifier le bon fonctionnement tous les 6 mois.
Avec auto-test	ON	ON	Permet d'effectuer un test automatique du fonctionnement des cellules photoélectriques à chaque mouvement de la porte. Si le test de fonctionnement se révèle négatif, mode dégradé à la fermeture (appui maintenu sur ⊗).

AVERTISSEMENT

L'installation de cellules photoélectriques est obligatoire si :
- le pilotage à distance de l'automatisme (sans visibilité de l'utilisateur) est utilisé,
- la fermeture automatique est activée.

Si suppression des cellules, il est impératif de faire le pont entre les bornes 18 et 19.

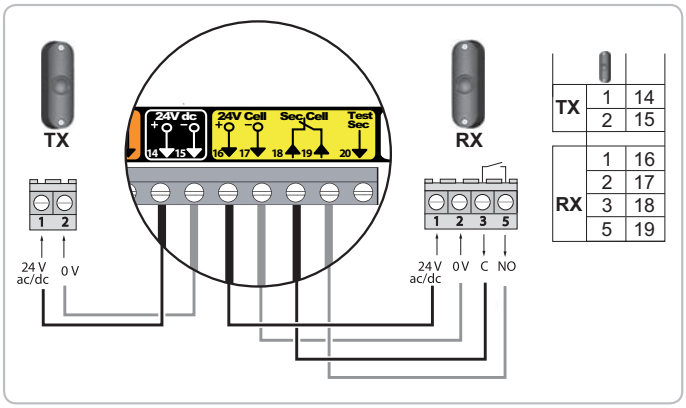

Copyright © 2014 SOMFY ACTIVITES SA. All rights reserved.

FR

> Cellule reflex

AVERTISSEMENT

Rappel : Conformément à la norme EN 12453, relative à la sécurité d'utilisation des portes et portails motorisés, l'utilisation du boitier TAHOMA pour la commande d'un automatisme de porte de garage ou de portail sans visibilité de l'utilisateur, nécessite obligatoirement l'installation d'un dispositif de sécurité type cellule photoélectrique avec auto-test sur cet automatisme.

	Récepteur		Commentaires
	Dipswitch 1	Dipswitch 2	
Sans auto-test	OFF	OFF	Nécessite de vérifier le bon fonctionnement tous les 6 mois.
Avec auto-test	ON	OFF	Permet d'effectuer un test automatique du fonctionnement des cellules photoélectriques à chaque mouvement de la porte. Si le test de fonctionnement se révèle négatif, mode dégradé à la fermeture (appui maintenu sur ⊗).

AVERTISSEMENT

L'installation de cellules photoélectriques est obligatoire si :
- le pilotage à distance de l'automatisme (sans visibilité de l'utilisateur) est utilisé,
- la fermeture automatique est activée.

Si suppression des cellules, il est impératif de faire le pont entre les bornes 18 et 19.

Ref. 1841195

Nota : le fil blanc ne doit pas être raccordé.

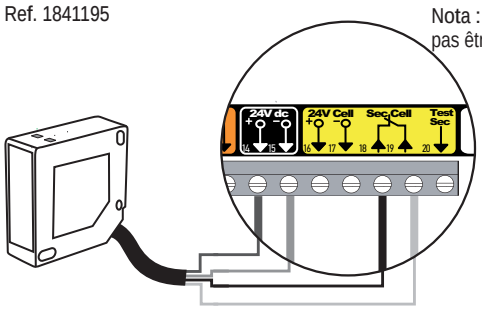

Marron	14
Bleu	15
Noir	18
Gris	19

Ref. 9013647

	Cellule	
	Dipswitch 1	Dipswitch 2
Sans auto-test	ON	ON
Avec auto-test	ON	ON

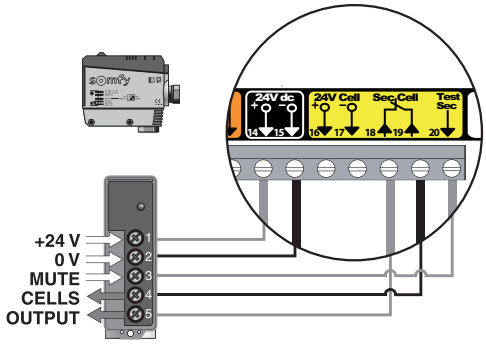

1	14
2	15
3	20
4	19
5	18

> Barre palpeuse filaire optique - Dipswitch 4 récepteur sur OFF

Position dipswitch 4 récepteur

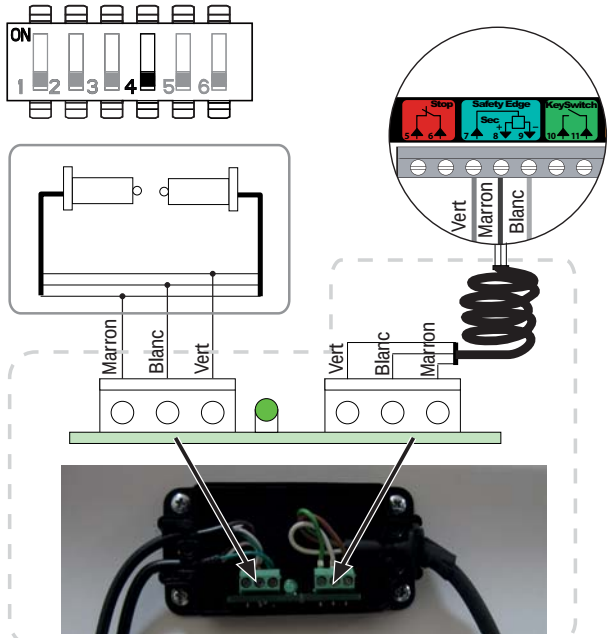

Si une barre palpeuse filaire remplace une barre palpeuse radio, l'émetteur barre palpeuse radio doit être effacé (voir partie 12) afin que la barre palpeuse filaire soit prise en compte.

> Barre palpeuse filaire résistive 8k2 - Dipswitch 4 récepteur sur ON

Position dipswitch 4 récepteur

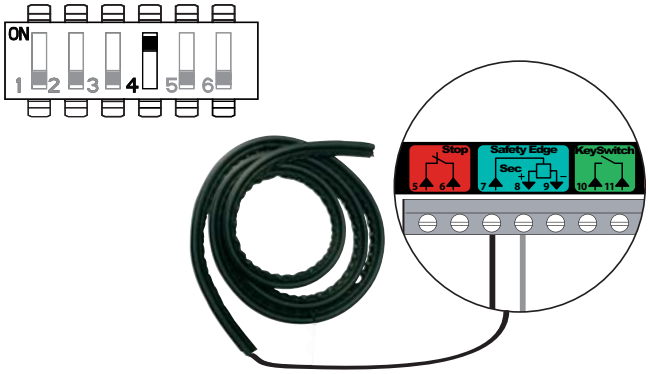

Si une barre palpeuse filaire remplace une barre palpeuse radio, l'émetteur barre palpeuse radio doit être effacé (voir partie 12) afin que la barre palpeuse filaire soit prise en compte.

> Feu orange à LED (ref. 9017842)

Dipswitch 3 récepteur sur ON → Préavis de 2 secondes activé
Dipswitch 3 récepteur sur OFF → Sans préavis

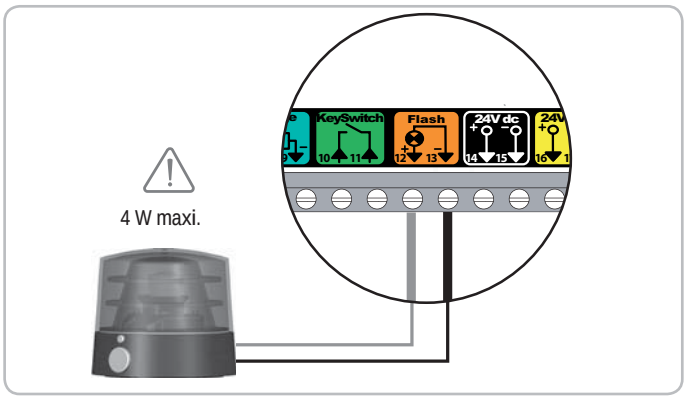

Copyright © 2014 SOMFY ACTIVITES SA. All rights reserved.

FR

> Contact à clé

Des impulsions successives provoquent le mouvement du moteur (position initiale : porte fermée) selon le cycle suivant : ouverture, stop, fermeture, stop, ouverture ...

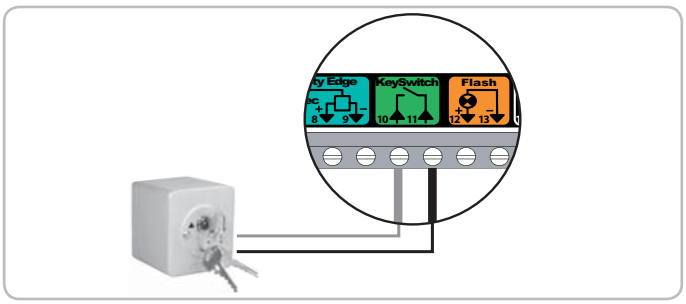

> Alarme

Il est impératif d'avoir programmé au moins une télécommande. L'alarme ne peut être arrêtée qu'avec une télécommande mémorisée.

• Installation et raccordement de l'alarme

Fixer l'alarme au récepteur avec la vis fournie.

Brancher le connecteur de l'alarme.

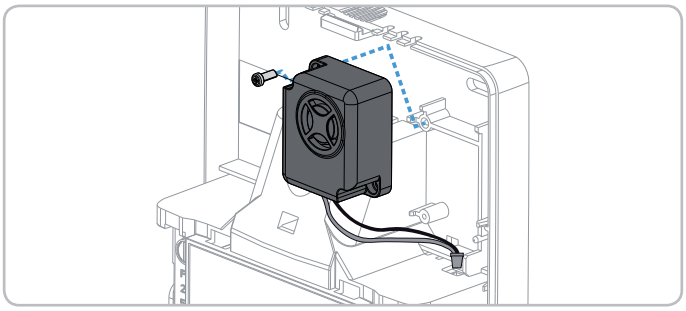

• Activation / désactivation de l'alarme

Pour activer / désactiver l'alarme, appuyer simultanément sur les touches STOP et ⌄ du récepteur jusqu'à ce que les 4 voyants clignotent rapidement.

L'alarme émet un bip si elle est activée.

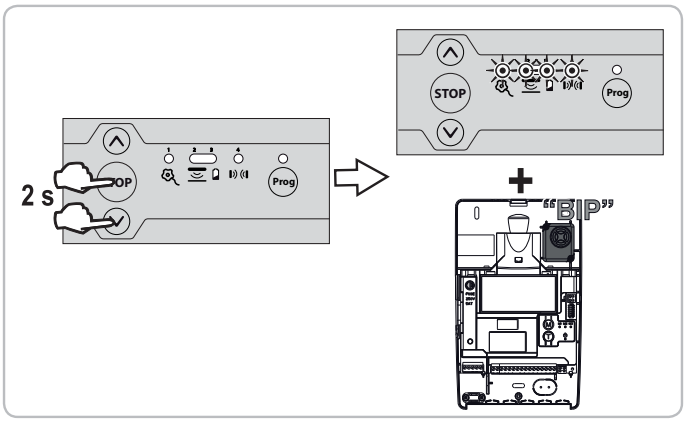

• Fonctionnement de l'alarme

L'alarme se déclenche pendant 2 minutes si la porte est soulevée manuellement.

Aucun mouvement de la porte n'est possible tant que l'alarme sonne.

Lorsque l'alarme sonne, appuyer sur une touche d'une télécommande mémorisée dans le récepteur pour l'arrêter. L'alarme ne peut être arrêtée qu'avec une télécommande mémorisée.

• Test de fonctionnement de l'alarme

Appuyer simultanément et brièvement sur les touches STOP et ⌄ du récepteur.

L'alarme se déclenche brièvement pour indiquer qu'elle est active.

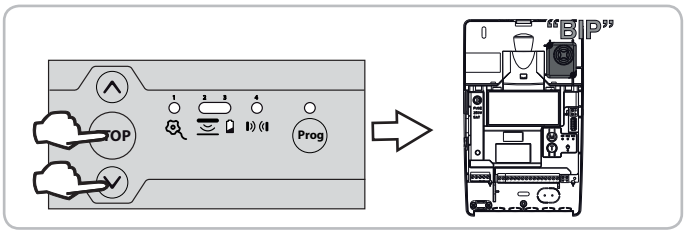

• Test de la fonction anti-intrusion

[1]. Appuyer sur la touche ⌄ pour placer la porte de garage en position basse.

[2]. Attendre que l'émetteur s'endorme (endormissement instantané si aimant bas installé).

[3]. Soulever manuellement la porte en appuyant sur le caoutchouc. L'alarme se déclenche.

[4]. Appuyer sur une touche d'une télécommande mémorisée dans le récepteur pour arrêter l'alarme.

• Optionnel : aimant bas

Un aimant bas peut être installé en cas de déclenchement intempestif de l'alarme (voir partie 4.2).

8 - PARAMÉTRAGE AVANCÉ

8.1 Différents mode de fonctionnement

> 2 modes de fonctionnement sont disponibles :

Séquentiel (mode par défaut)	Chaque appui sur la touche de la télécommande provoque le mouvement du moteur (position initiale : porte fermée) selon le cycle suivant : ouverture, stop, fermeture, stop, ouverture ...
Semi-automatique	En mode semi-automatique : - un appui sur la touche de la télécommande pendant l'ouverture est sans effet, - un appui sur la touche de la télécommande pendant la fermeture provoque la réouverture.

> 2 options de fermeture automatique de la porte sont disponibles :

Temporisation de fermeture	Avec temporisation de fermeture automatique : - la fermeture de la porte se fait automatiquement après la durée de temporisation programmée (20 s, par défaut), - un appui sur la touche de la télécommande interrompt le mouvement en cours et la temporisation de fermeture (la porte reste ouverte).
Blocage cellule	Après l'ouverture de la porte, le passage devant les cellules (sécurité fermeture) provoque la fermeture après une temporisation courte (5 s fixe). Si le passage devant les cellules n'est pas réalisé, la fermeture de la porte se fait automatiquement après la temporisation de fermeture programmée (20 s, par défaut). Si un obstacle est présent dans la zone de détection des cellules, la porte ne se ferme pas. Elle se fermera une fois l'obstacle enlevé.

Nota : par défaut, aucune option de fermeture automatique de la porte n'est activée.

L'installation de cellules photoélectriques est obligatoire en cas d'activation d'une option de fermeture automatique.

8.2 Programmation des modes de fonctionnement

> Changement de mode de fonctionnement

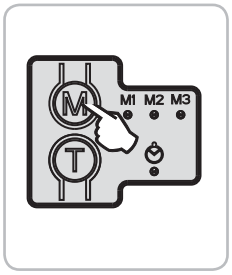

Appui bref sur la touche M pour passer du mode séquentiel au mode semi-automatique.

Voyants			Mode activé
M1	M2	M3	
☀	○	Non utilisé	Séquentiel
○	☀		Semi-automatique

Copyright © 2014 SOMFY ACTIVITES SA. All rights reserved.

Mode fermeture automatique

> Activation/désactivation de la fermeture automatique

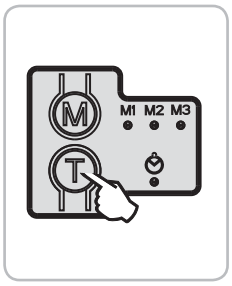

Appui bref sur la touche T pour activer une option de fermeture automatique.

Voyant	Option de fermeture automatique activée
☀	Temporisation de fermeture
☀	Blocage cellule
○	Aucune option active

> Modification de la temporisation de fermeture automatique

La temporisation de fermeture automatique est réglable de 5 s à 2 mn (20 s par défaut)

Pour modifier la temporisation de fermeture automatique, l'une ou l'autre des options de fermeture automatique doit être activée.

[1]. Lancer le chrono avec un appui long (2 s) sur la touche T.
Le voyant clignote rapidement.

[2]. Arrêter le chrono par un appui court sur la touche T lorsque la durée de temporisation souhaitée est atteinte.
Le voyant clignote lentement ou est allumé fixe.

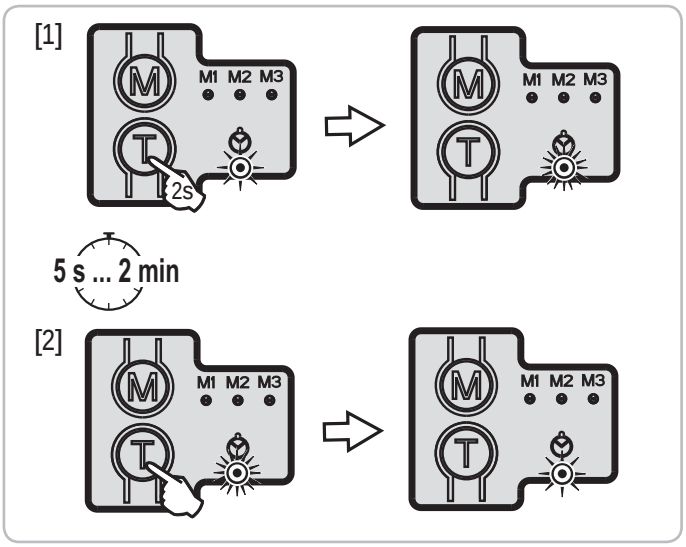

8.3 Mode Vacances

> Activation / désactivation du mode vacances

La porte doit être fermée pour activer ce mode.

Pour activer / désactiver le mode vacances, appuyer sur la touche STOP jusqu'à ce que les 4 voyants clignotent rapidement pendant 2 secondes.

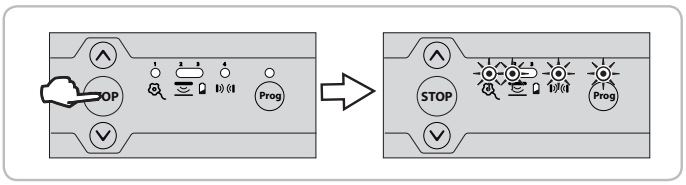

Lorsque le mode vacances est activé, chaque appui effectué sur une commande verrouillée (interface de programmation ou télécommande) provoque le clignotement des voyants 1, 2, 4 et Prog pendant 2 secondes.

> Paramétrage du mode vacances

	ON	OFF	Commentaires
Dipswitch 5 Mode Vacances		X (par défaut)	Interface de programmation verrouillée (télécommandes et contact à clé actifs)
	X		Télécommandes verrouillées (interface de programmation et contact à clé actifs)

9 - MÉMORISATION DES TÉLÉCOMMANDES

9.1 Mémorisation de télécommandes 2 ou 4 touches

[1]. Appuyer sur la touche Prog du récepteur jusqu'à ce que le voyant au-dessus s'allume fixe.

[2]. Appuyer sur une touche de la télécommande à mémoriser dans un délai maximum de 2 minutes.
Le voyant au-dessus de la touche Prog du récepteur clignote, la télécommande est mémorisée dans le récepteur.

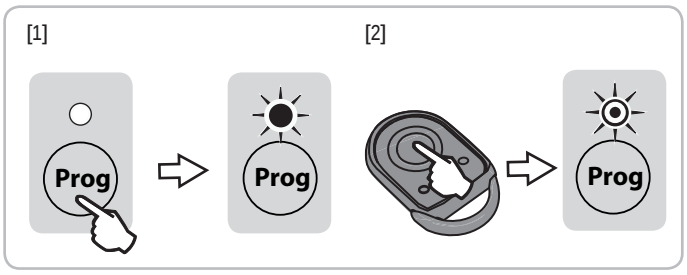

9.2 Mémorisation de télécommandes 3 touches

[1]. Appuyer sur la touche Prog du récepteur jusqu'à ce que le voyant au-dessus s'allume fixe.

[2]. Appuyer sur la touche PROG au dos de la télécommande à mémoriser dans un délai maximum de 2 minutes.
Le voyant au-dessus de la touche Prog du récepteur clignote, la télécommande est mémorisée dans le récepteur.

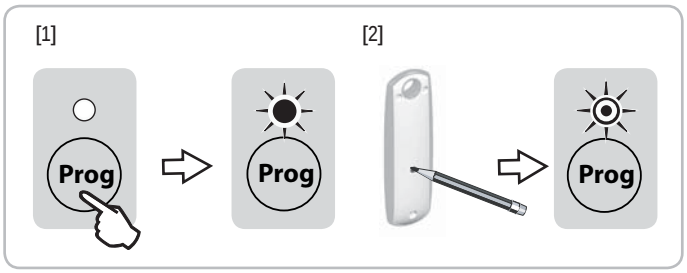

9.3 Mémorisation par recopie d'une télécommande déjà mémorisée

Cette opération doit être réalisée à proximité du récepteur.

A = télécommande «source» déjà mémorisée
B = télécommande «cible» à mémoriser

> Avec une Keygo RTS

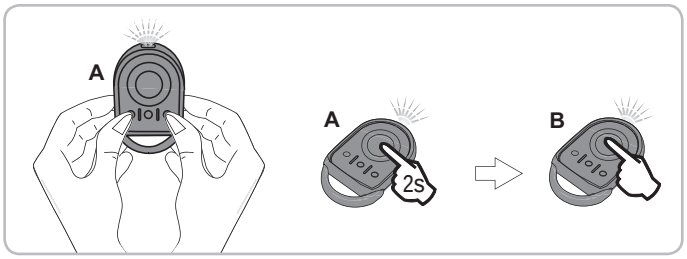

> Avec une télécommande 3 touches

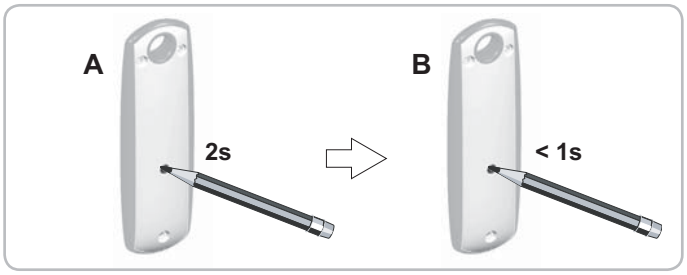

Copyright © 2014 SOMFY ACTIVITES SA. All rights reserved.

FR

10 - MÉMORISATION D'UN ÉMETTEUR BARRE PALPEUSE XSE

La mémorisation d'un nouvel émetteur barre palpeuse radio écrase la mémorisation de l'émetteur précédent.

[1]. Appuyer sur la touche Prog du récepteur jusqu'à ce que le voyant au-dessus s'allume fixe.

[2]. A l'aide de la pointe d'un stylo, appuyer 4 secondes sur le bouton poussoir PROG de l'émetteur.
Le voyant 2 du récepteur s'éteint et le voyant Prog du récepteur va clignoter puis s'éteindre (cela peut prendre quelques secondes, le temps que l'émetteur et le récepteur communiquent entre eux).
L'émetteur est mémorisé dans le récepteur.

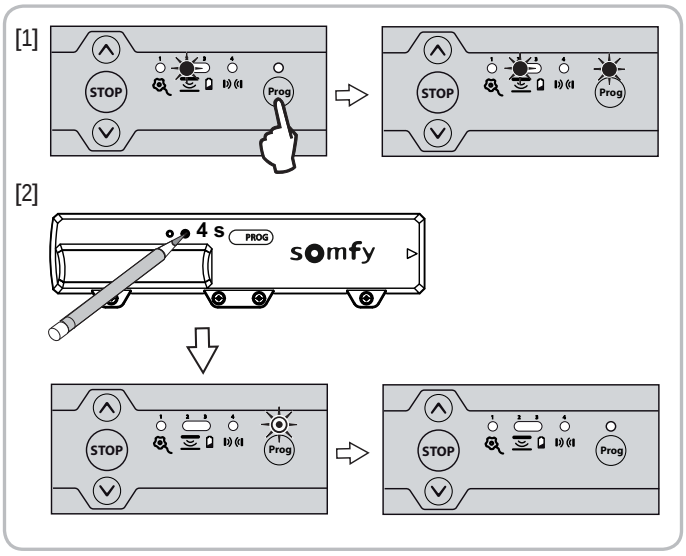

11 - EFFACEMENT DES TÉLÉCOMMANDES

11.1 Effacement d'une télécommande

L'exécution des procédures de «Mémorisation de télécommandes» sur une télécommande déjà mémorisée provoque l'effacement de celle-ci.

11.2 Effacement de toutes les télécommandes

[1]. Appuyer sur la touche Prog du récepteur (environ 7 s) jusqu'à ce que le voyant au-dessus s'éteigne.

[2]. Relâcher la touche Prog du récepteur au moment où le voyant s'éteint, le voyant clignote lentement.
Toutes les télécommandes mémorisées sont effacées.

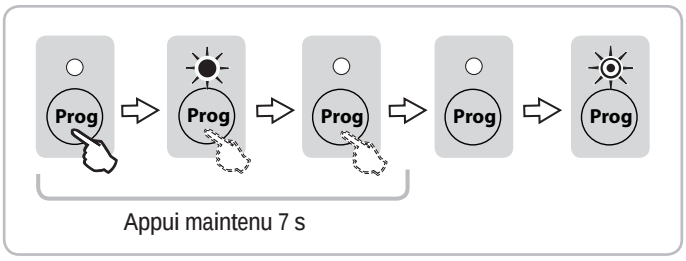

12 - EFFACEMENT D'UN ÉMETTEUR BARRE PALPEUSE

Nota : Cette opération doit être réalisée en cas de changement d'une barre palpeuse radio par une barre palpeuse filaire.

[1]. Appuyer sur la touche Prog du récepteur (environ 14 s) jusqu'à ce que le voyant au-dessus clignote rapidement.

[2]. Relâcher la touche Prog du récepteur pendant le clignotement rapide du voyant, le voyant clignote lentement.
L'émetteur barre palpeuse est effacé.

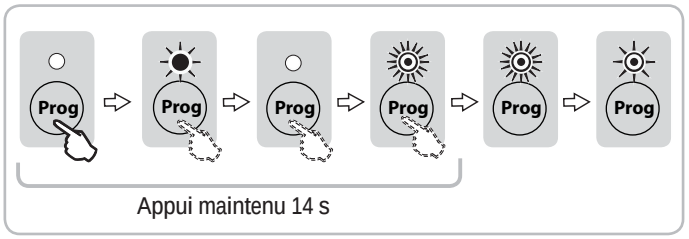

13 - VERROUILLAGE/DÉVERROUILLAGE DES TOUCHES DE PROGRAMMATION

AVERTISSEMENT

Les touches de programmation doivent impérativement être verrouillées afin d'assurer la sécurité des utilisateurs. Le non respect de cette consigne pourrait gravement blesser des personnes, par exemple écrasées par la porte.

Lorsque les touches de programmation sont verrouillées, les fonctions suivantes sont inaccessibles :
- l'entrée en mode programmation via un appui sur la touche Prog du récepteur
- l'entrée en mode réglages de fins de course moteur via un appui simultané sur les touches ⌃ et ⌄ du récepteur
- le paramétrage des modes de fonctionnement.

Pour verrouiller les touches de programmation, appuyer sur les touches STOP et Prog du récepteur jusqu'à ce que tous les voyants clignotent.

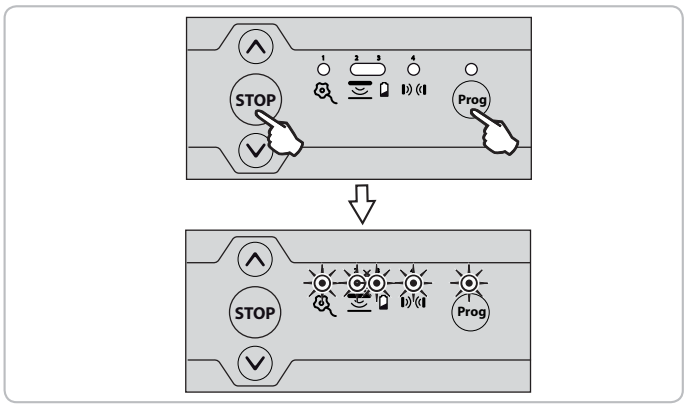

Pour déverrouiller les touches de programmation, répéter la procédure de verrouillage décrite ci-dessus.

Copyright © 2014 SOMFY ACTIVITES SA. All rights reserved.

14 - DIAGNOSTIC

14.1 Récepteur

Etat voyant		Signification
○	Eteint	Installation fonctionnelle
☀	Clignotement lent	En attente d'une action/d'un réglage
☀	Clignotement rapide	Détection/activation en cours
☀	Allumé fixe	Défaut/défaillance sur l'installation

		Etat voyants				
						Prog
Anti-chute		☀	○	○	○	○
	Diagnostic	Anti-chute non raccordé ou absence de pont sur le connecteur si l'anti-chute est raccordé avec le commun du moteur Anti-chute déclenché				
	Conséquences	Aucun mouvement possible				
	Actions	Vérifier le câblage de l'anti-chute (voir partie 3.2).				
Moteur		☀	○	○	○	○
	Diagnostic	Moteur mal câblé				
	Conséquences	Aucun mouvement possible				
	Actions	Vérifier le câblage du moteur (voir partie 3.2).				
	Diagnostic	Anti-chute déclenché (lorsque anti-chute raccordé avec le commun du moteur)				
	Conséquences	Aucun mouvement possible				
	Actions	Vérifier l'installation et changer l'anti-chute.				
	Diagnostic	Protection thermique du moteur activée				
	Conséquences	Aucun mouvement possible				
	Actions	Attendre environ 10 minutes.				
	Diagnostic	Moteur défaillant ou fusible grillé				
	Conséquences	Aucun mouvement possible et éclairage intégré éteint				
	Actions	Vérifier l'état du fusible et le remplacer si besoin (fusible de remplacement fourni, voir partie 2.2 repère 13). Si le moteur ne fonctionne toujours pas, le changer.				
		☀	○	○	○	○
	Diagnostic	En attente réglage moteur				
	Actions	Régler les fins de course moteur (voir partie 3.4).				
Barre palpeuse **filaire** optique		○	☀	○	○	○
	Diagnostic	Défaillance barre palpeuse filaire optique				
	Conséquences	Ouverture ok Fermeture par appui maintenu en vue de la porte				
	Actions	- Vérifier le type de barre palpeuse raccordée (barre palpeuse filaire optique, dipswitch n°4 sur OFF); si la barre palpeuse filaire raccordée est résistive, mettre dipswitch n°4 sur ON. - Vérifier le câblage de la barre palpeuse (voir partie 7.3). - Vérifier qu'aucun émetteur barre palpeuse radio n'est mémorisé dans le récepteur. Si un émetteur barre palpeuse radio est mémorisé dans le récepteur, l'effacer (voir partie 12).				

		Etat voyants				
						Prog
Barre palpeuse **filaire** résistive		○	☀	○	○	○
	Diagnostic	Défaillance barre palpeuse filaire résisitive				
	Conséquences	Ouverture ok Fermeture par appui maintenu en vue de la porte				
	Actions	- Vérifier le type de barre palpeuse raccordée (barre palpeuse filaire résistive, dipswitch n°4 sur ON); si la barre palpeuse filaire raccordée est optique, mettre dipswitch n°4 sur OFF. - Vérifier le câblage de la barre palpeuse (voir partie 7.3). - Vérifier qu'aucun émetteur barre palpeuse radio n'est mémorisé dans le récepteur. Si un émetteur barre palpeuse radio est mémorisé dans le récepteur, l'effacer (voir partie 12).				
Barre palpeuse radio		○	☀	○	○	○
	Diagnostic	Défaillance barre palpeuse radio				
	Conséquences	Ouverture ok Fermeture par appui maintenu en vue de la porte				
	Actions	Redonner un ordre de mouvement et si le problème persiste : - Voir émetteur barre palpeuse radio pour diagnostic (voir partie 14.2). - Refaire une mémorisation de l'émetteur barre palpeuse sur le récepteur (voir partie 10).				
		○	☀	○	○	☀
	Diagnostic	Perturbation radio sur l'émetteur barre palpeuse				
	Conséquences	Ouverture et arrêt ok Fermeture par appui maintenu en vue de la porte : le mouvement de fermeture reprendra automatiquement lorsque les perturbations radio auront disparu.				
	Actions	Si un système radio puissant est présent sur le site (détecteur infra-rouge, émetteur TV, etc.) et émet sur la même fréquence, le récepteur attend l'arrêt de l'émission pour re-piloter la porte.				
		○	☀	☀	○	○
	Diagnostic	Fin de vie des piles de l'émetteur barre palpeuse				
	Conséquences	Ouverture ok Fermeture par appui maintenu en vue de la porte				
	Actions	Indication pile faible de l'émetteur barre palpeuse. Si le défaut persiste, changer les piles de l'émetteur barre palpeuse.				

FR

Copyright © 2014 SOMFY ACTIVITES SA. All rights reserved.

FR

		Etat voyants				
						Prog
		○	☼	○	○	○
	Diagnostic	Détection d'obstacle				
	Conséquences	Dégagement de l'obstacle par ouverture partielle automatique				
	Actions	Vérifier qu'aucun obstacle ne provoque une détection de la barre palpeuse. Si détection au sol, vérifier la présence d'un aimant au point bas et en installer un si nécessaire ou rectifier le sol pour le rendre lisse et régulier.				
Cellules photo-électriques		○	○	○	☀	○
	Diagnostic	Défaut cellules				
	Conséquences	Ouverture ok Fermeture par appui maintenu en vue de la porte				
	Actions	Si pas de cellules installées, vérifier que le connecteur (bornes 18 et 19) est ponté. Si cellules installées : - Vérifier qu'aucun obstacle ne coupe le faisceau des cellules - Vérifier la position du dipswitch n°2 en fonction du type de cellule (voir partie 7.2). - Vérifier le câblage des cellules (voir partie 7.3).				
		○	○	○	☀	○
	Diagnostic	Connecteur cellules ponté				
	Conséquences	Ouverture ok Fermeture par appui maintenu en vue de la porte				
	Actions	Si pas de cellules installées et connecteur cellules (bornes 18 et 19) ponté, vérifier que le dipswitch n°1 est sur OFF.				
		○	○	○	☼	○
	Diagnostic	Détection d'obstacle				
	Conséquences	Dégagement de l'obstacle par ouverture totale automatique				
	Actions	Vérifier qu'aucun obstacle ne coupe le faisceau des cellules.				
Radio		○	○	○	○	☼
	Diagnostic	Trame radio reçue d'un émetteur connu				
Commande		☼	☼	○	☼	☼
	Diagnostic	Lors d'un appui sur une touche du clavier ou de la télécommande, les voyants ci-dessus clignotent : le Mode Vacances est actif.				
	Conséquences	Le produit fonctionne mais il est impossible d'utiliser le clavier ou la télécommande (en fonction de la position du dipswitch 5) pour piloter.				
	Actions	Désactiver le Mode Vacances (voir partie 8.3).				

14.2 Emetteur XSE

> Problème sur émetteur XSE

LED1 et LED2 : ○☀ / ☀☀ / ☼☼

Etape 1 : VERIFIER LA PILE

Enlever la pile puis appuyer sur un bouton (PROG ou MODE) pour vider l'énergie résiduelle de l'électronique. Remettre la pile et attendre la fin du test automatique de la pile (le test, signalé par un clignotement orange, peut durer jusqu'à 2 minutes).

- Si les LED1 et LED2 s'allument rouge 5 sec, remplacer la pile et répéter les opérations ci-dessus.
- Si les LED1 et LED2 s'allument vert 5 sec, passer à l'étape 2.

Etape 2 : VERIFIER LE FONCTIONNEMENT DE LA BARRE PALPEUSE

Appuyer 3 sec sur bouton MODE pour lancer une découverte de la barre palpeuse.

- Si la LED2 s'allume vert alors la barre palpeuse et l'émetteur sont fonctionnels. Pincer la barre palpeuse et vérifier que la LED2 s'allume rouge.
- Sinon passer à l'étape 3.

Etape 3 : DETERMINER L'ORIGINE DE LA PANNE : EMETTEUR XSE OU BARRE PALPEUSE ?

Décâbler la barre palpeuse.

Test 1 : Appuyer 3 sec sur bouton MODE pour lancer une découverte de la barre palpeuse.

- Si la LED2 clignote rouge pendant 8 sec alors l'émetteur XSE est fonctionnel.
- Sinon, l'émetteur XSE est défaillant.

Test 2 (optionnel) : Appuyer 3 sec sur bouton MODE pour lancer une découverte de la barre palpeuse en court-circuitant les 2 contacts du connecteur ESE J3 (avec un tournevis plat).

- Si la LED2 s'allume rouge pendant 8 sec alors l'émetteur XSE est fonctionnel.
- Sinon, l'émetteur XSE est défaillant.

Si les tests 1 et 2 montrent un émetteur fonctionnel, changer la barre palpeuse.

> Problème de réveil de l'émetteur au point haut

Important : Pour chaque test, attendre que la LED2 s'éteigne pour tester le réveil de l'émetteur.

Test 1 : Vérifier que l'émetteur XSE fonctionne en le tapotant et vérifier que la LED2 s'allume vert. Sinon, appuyer 3 sec sur bouton PROG et retester. Si le problème persiste, changer l'émetteur XSE.

Test 2 : Ouvrir complètement la porte, vérifier la présence d'un aimant bas et/ou que le dipswitch 3 est sur ON puis retester.

Test 3 : Si le problème persiste, installer un aimant haut et mettre le dipswitch 4 de l'émetteur XSE sur ON puis retester.

Si le problème persiste, changer l'émetteur XSE.

15 - CARACTÉRISTIQUES TECHNIQUES

CARACTÉRISTIQUES GÉNÉRALES	
Alimentation secteur	230 V - 50-60 Hz
Isolation électrique	Classe 1
Puissance moteur maximum	230 V - 1250 W
Fusible de protection du moteur et de l'éclairage intégré	5 AT - 250 V - fusible de remplacement fourni
Conditions climatiques d'utilisation	- 20 ° C / + 60 ° C - IP 20
Fréquence radio Somfy	433,42 MHz <10 mW
Nombre de télécommandes mémorisables	32
CONNEXIONS	
Câble alimentation secteur	2 m - Fiche IEC (phase-neutre-terre)
Eclairage de courtoisie intégré	Lampe à led E14 - 1,4 W - 230V
Entrées de sécurité	3 entrées pour : - Barre palpeuse filaire : optique, résistive - Dispositif antichute - Cellules photoélectriques
Sortie auto-test pour dispositifs de sécurité	Pour cellules
Entrée de commande filaire	Contact sec NO - fonctionnement séquentiel
Feu orange	24V - 4W maxi.
Sortie sirène d'alarme	Oui
FONCTIONNEMENT	
Boutons de contrôle	Boutons Montée-Stop-Descente en façade
Mode fermeture automatique	Oui
Aide à la maintenance	Etat en temps réel avec 5 voyants

Copyright © 2014 SOMFY ACTIVITES SA. All rights reserved.