Détecteur façade | Somfy notice

Détecteur de mouvement façade

Vous venez d'acheter un détecteur de mouvement façade pour votre système d'alarme Somfy et nous vous en remercions.

Ce détecteur de mouvement façade est compatible avec une centrale/transmetteur Somfy :

- PROTEXIAL IO (versions 2010 et suivantes)
- DOMIS (versions 2007 et suivantes)
- DOMIS IO (versions 2014 et suivantes)

Nous vous recommandons :

- de lire attentivement ce manuel en suivant très précisément pas à pas les indications de montage et de fonctionnement pour utiliser dans les meilleures conditions votre système d'alarme Somfy,
- de bien conserver ce manuel pendant toute la durée de vie du produit.

Principe de fonctionnement

Le détecteur de mouvement façade assure la protection d'une grande façade extérieure et permet de détecter un intrus avant effraction en distinguant un être humain d'un animal domestique.

Ce produit est doté de 2 faisceaux de détection (inférieur et supérieur), de part et d'autre du détecteur, qui doivent être coupés simultanément pour déclencher une alarme.

Il est possible d'effectuer les réglages suivants :

- inclinaison des faisceaux, en cas d'obstacle
- portée de détection
- réglage de la sensibilité.

HOME MOTION by somfy®

Sommaire

Présentation

Contenu du pack 3
Ouverture du produit 3

Installation

Mise en place des piles 4
Mémorisation du détecteur de mouvement façade dans la centrale/transmetteur 4
Affecter une zone au détecteur de mouvement façade 4
Précautions d'emploi 6
Fixation 7

Réglages

Réglage de l'inclinaison des faisceaux 7
Réglage de la portée de détection 8
Réglage de la sensibilité 9
Tester le fonctionnement du détecteur 9
Tester le fonctionnement du détecteur avec le système 9

Maintenance

Changement des piles 10
Entretien 10
Problèmes rencontrés 11
Précautions d'emploi 11

Caractéristiques techniques 12

Copyright © 2015 Somfy SAS. All rights reserved.

Présentation

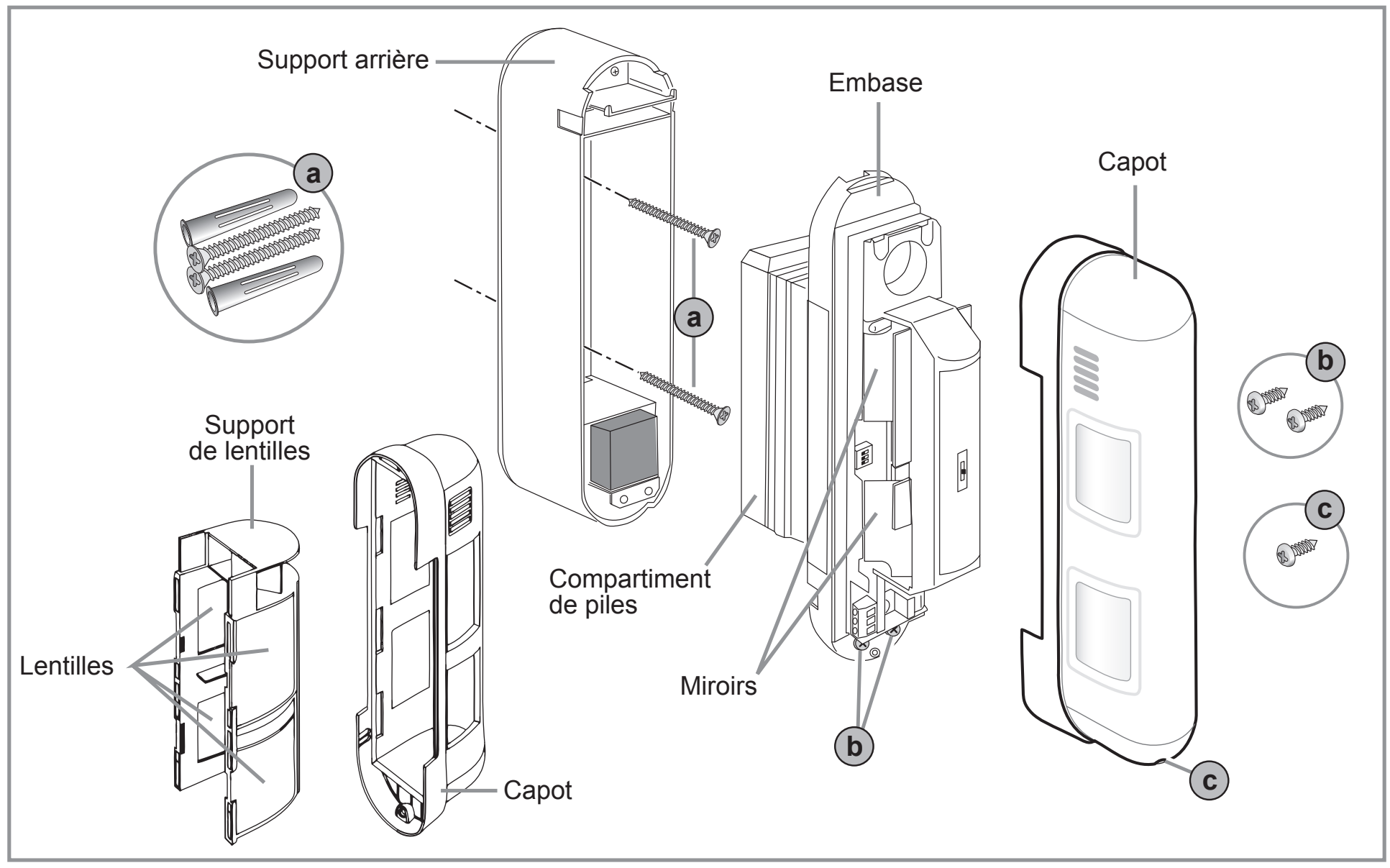

Contenu du pack

- 1 détecteur de mouvement façade
- 2 grandes vis + 2 chevilles (a) pour la fixation du support arrière
- 2 vis (b) pour la fixation de l'embase
- 1 vis (c) de fermeture
- 3 piles alcalines LR03
- 1 notice

Ouverture du produit

1 Ôter la vis de fixation (**c**) et retirer le capot. **Ne pas appuyer sur les lentilles.**

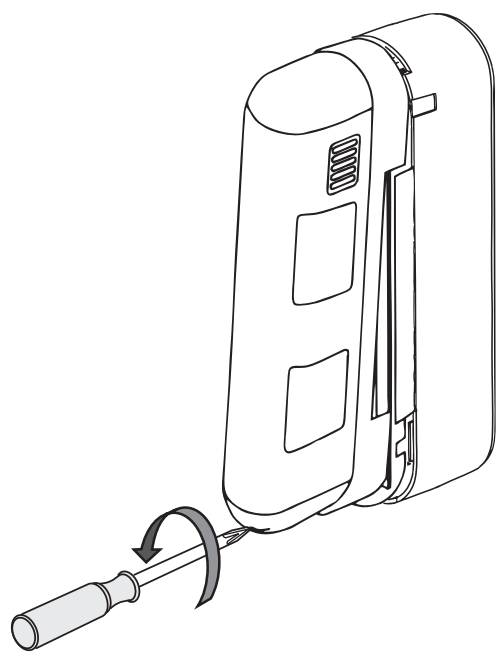

2 Ôter les 2 vis de fixation (**b**) de l'embase.
Ne pas toucher les miroirs.

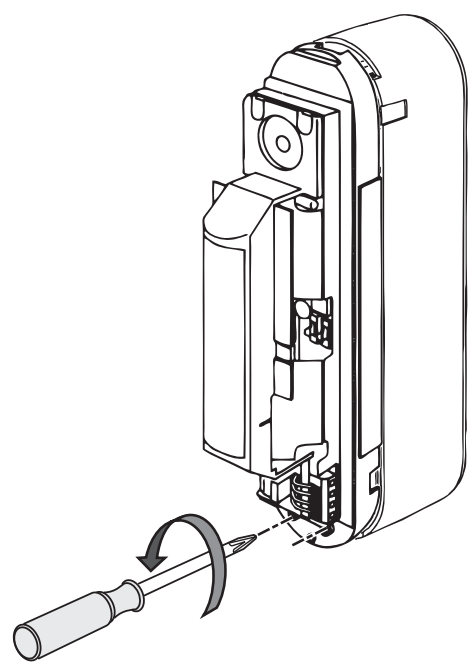

3 Retirer le support arrière :

❶ en l'écartant de l'embase,
❷ en le faisant glisser vers le bas.

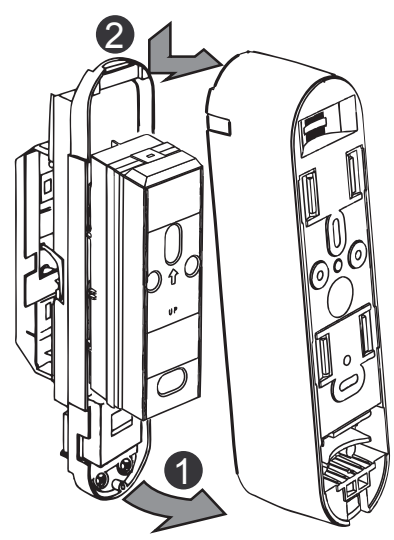

Copyright © 2015 Somfy SAS. All rights reserved.

Mise en place des piles

Ouvrir le compartiment de piles.

Insérer les **3 piles alcalines fournies** dans le compartiment de piles.

Bien respecter les polarités + et – . Bien vérifier que les extrémités des piles sont en contact avec les contacts piles.

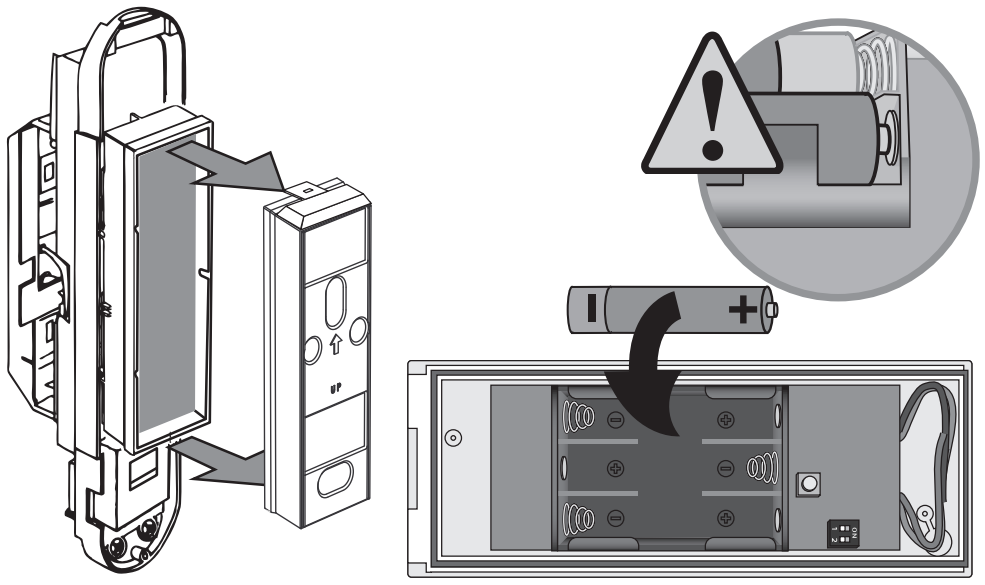

Mémorisation du détecteur de mouvement façade dans la centrale/transmetteur

Mise en mode mémorisation de la centrale/transmetteur :

Votre système étant déjà fonctionnel, la centrale/transmetteur étant déjà installée et vous souhaitez **ajouter un détecteur.** Vous pouvez entrer en mode mémorisation de 3 façons :

- soit en allant sur l'écran « Liste des éléments » du **menu installateur** et en appuyant sur → Ouverture, voir manuel d'installation du système d'alarme ;
- soit en allant sur le clavier LCD, en tapant menu + le code installateur + 753 (menu d'ouverture mémoire), voir manuel d'installation du système d'alarme ;
- soit par une télécommande déjà mémorisée, en appuyant sur la touche «OFF» jusqu'à l'extinction du voyant. Un bip retentit sur la centrale.

Mémorisation du détecteur :

Rappel : maximum 50 éléments par centrale/transmetteur.

Appuyer sur la touche à l'intérieur du détecteur de mouvement façade : … **BIP!** sur la centrale/transmetteur.

Le détecteur de mouvement façade est mémorisé avec la centrale/transmetteur.

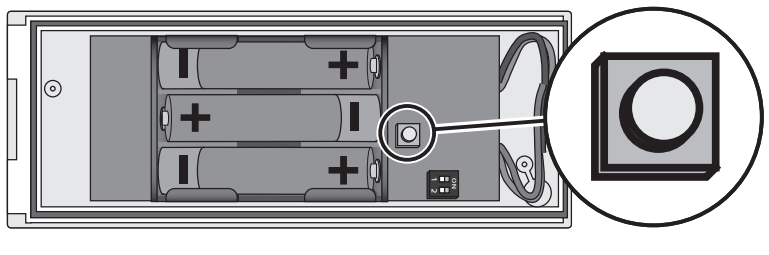

Affecter une zone au détecteur de mouvement façade

Le choix du mode de fonctionnement du détecteur de mouvement façade se fait :

- soit à l'aide des 2 commutateurs placés à l'intérieur du détecteur,
- soit sur votre ordinateur, en local, à partir de la page « Liste des éléments » du **menu Installateur**.

Le choix de la zone sur ordinateur est prioritaire à la position des commutateurs sur l'élément.

Depuis les commutateurs du détecteur :

Si vous choisissez de régler le mode de fonctionnement à l'aide des commutateurs, vous pouvez définir :

- soit un réglage lié au fonctionnement en **mode alarme**
- soit un réglage lié au fonctionnement en **mode pré-alarme**.

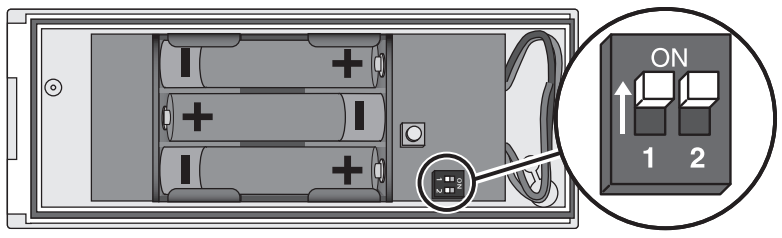

Copyright © 2015 Somfy SAS. All rights reserved.

	Choix zone	Position des commutateurs	Ce qui se passe en cas d'intrusion (en mode partiel ou total)	
Mode alarme	AT	ON 1 2 *(par défaut)*	**Si zone A activée :** ■ **Ding Dong !** (si fonction KIELA™ active)	**Si les 3 zones A, B et C sont activées :** ■ Déclenchement retardé des sirènes, du flash, de la transmission téléphonique, de la descente des volets roulants(1) après la temporisation d'entrée, de la commande de la lumière ■ Mémorisation dans le journal (menu 6 « Historique »)
Mode alarme	A	ON 1 2	**Si les 3 zones A, B et C sont activées :** ■ Déclenchement immédiat des sirènes, du flash, de la transmission téléphonique, de la descente des volets roulants(1) de façon immédiate, de la commande de la lumière	
Mode pré-alarme	AX1	ON 1 2	**Si zone A activée :** ■ **Ding Dong !**	**Si les 3 zones A, B et C sont activées :** ■ **BIP !** sur les sirènes ■ Déclenchement du flash de la sirène extérieure
Mode pré-alarme	AX2	ON 1 2	**Si zone A activée :** ■ **Ding Dong !**	**Si les 3 zones A, B et C sont activées :** ■ **BIP !** sur les sirènes ■ Déclenchement du flash de la sirène extérieure ■ Commande de la lumière (si présence d'un récepteur) ■ Descente temporisée des volets roulants(2)

(1) Activer cette fonction dans le menu du clavier LCD (voir menu 7641 du manuel d'installation ou « Réglages des scénarii » sur ordinateur).

(2) Régler cette temporisation dans le menu du clavier du LCD (voir menu 775 du manuel d'installation ou « Réglages avancés » sur ordinateur).

Depuis un ordinateur :

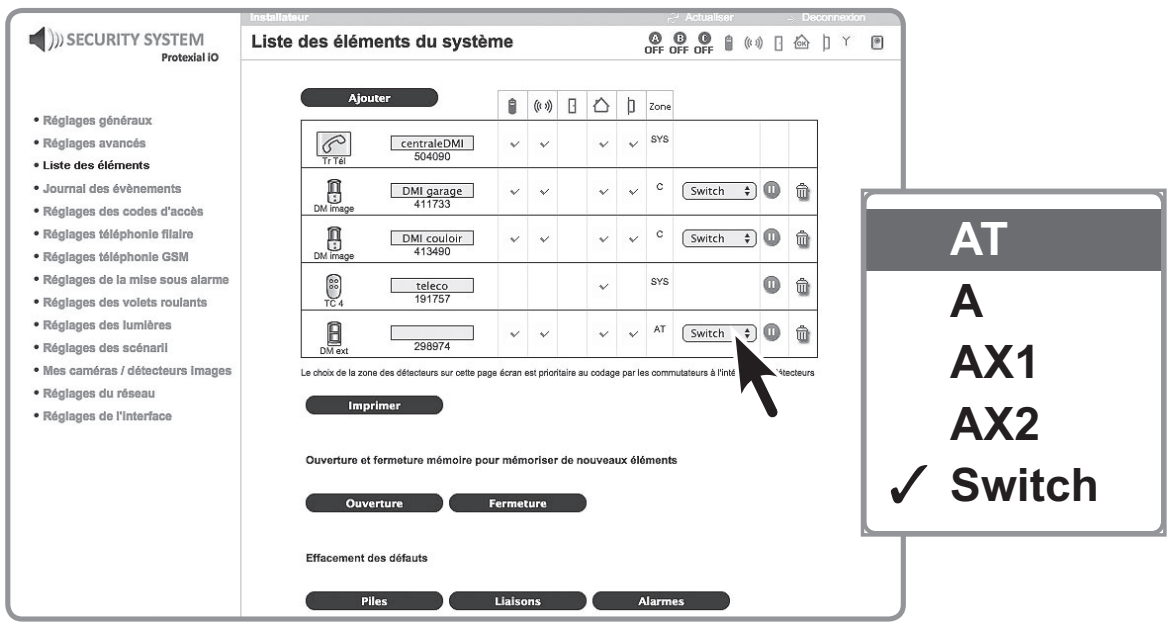

Fermer le compartiment de piles **en respectant le sens de montage :**

- **l'embase est présentée avec les vis de fixation vers le bas,**
- **le couvercle est monté flèche vers le haut**.

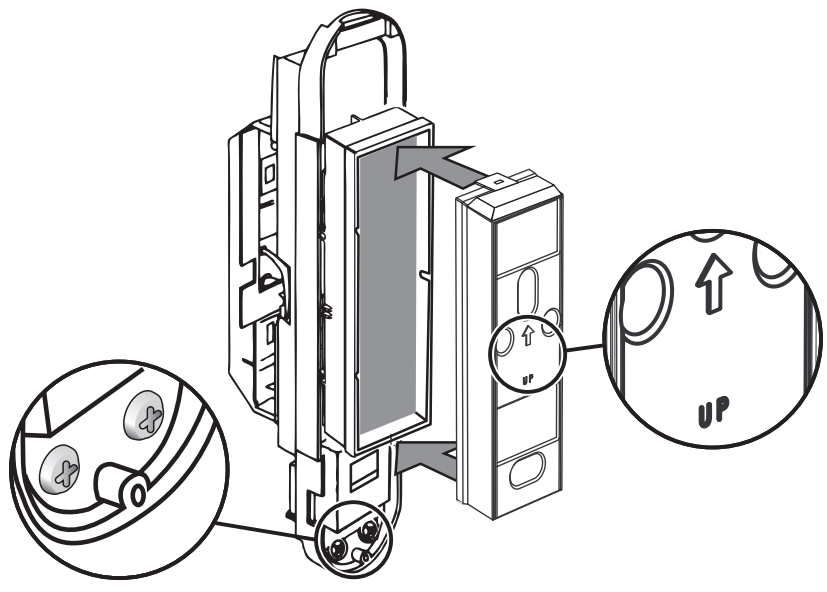

Copyright © 2015 Somfy SAS. All rights reserved.

Précautions d'emploi

Installation verticale

Installer le détecteur à la verticale, avec les faisceaux de détection hauts parallèles au sol.

Si le détecteur est incliné, la fiabilité de détection peut être réduite.

Les rayons des différents détecteurs de mouvement façade ne doivent pas se croiser.

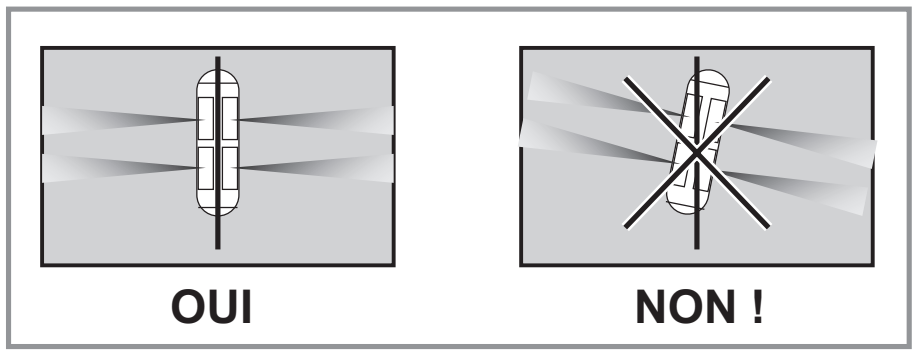

Hauteur d'installation

La hauteur d'installation doit être comprise entre 0,8 m et 1,2 m.

Prévoir un espace d'au moins 6 cm au-dessus du support pour l'ouverture et la fermeture du capot.

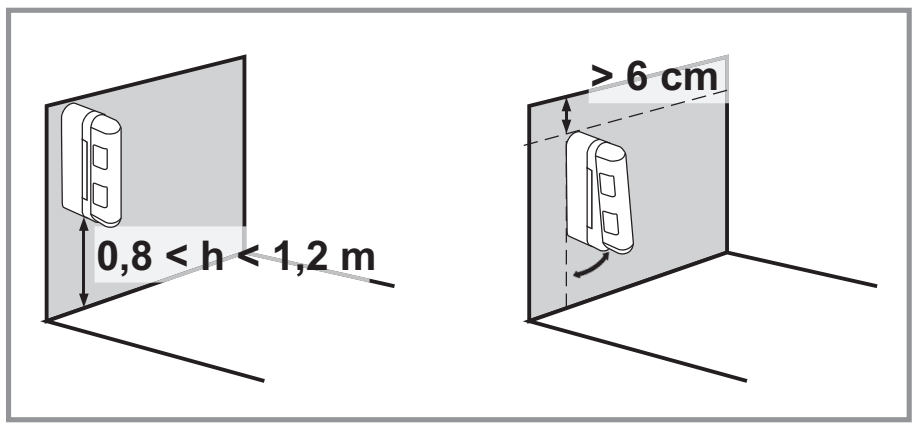

Ajustement du faisceau de détection

Installer le détecteur avec les faisceaux de détection hauts et bas parallèles au mur.

Attention au crépi de la façade qui pourrait modifier le bon positionnement du détecteur.

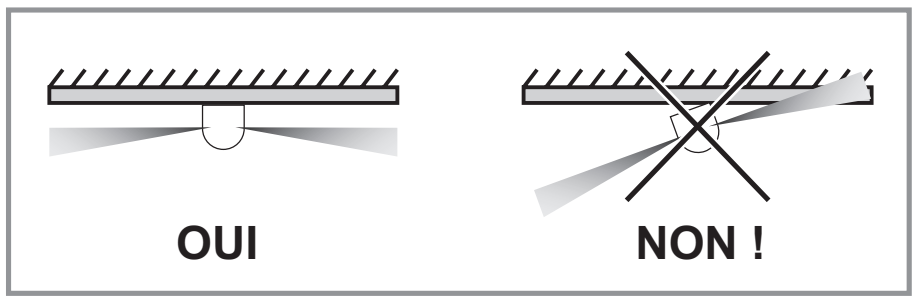

Eviter de diriger la zone de détection basse vers des surfaces réfléchissantes (flaque, fenêtre, etc.).

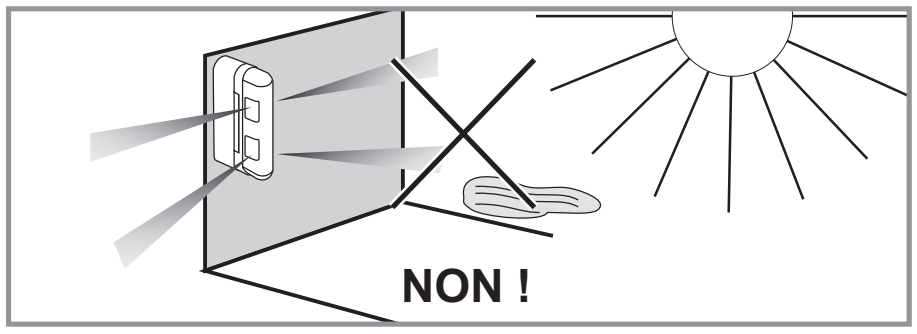

La position du détecteur sera choisie pour que ses faisceaux ne soient pas coupés par des objets en mouvement (branches, buissons, linge étendu, drapeaux ou volet battant). Si des objets instables sont inévitables, consulter le paragraphe Problèmes rencontrés, en fin de notice.

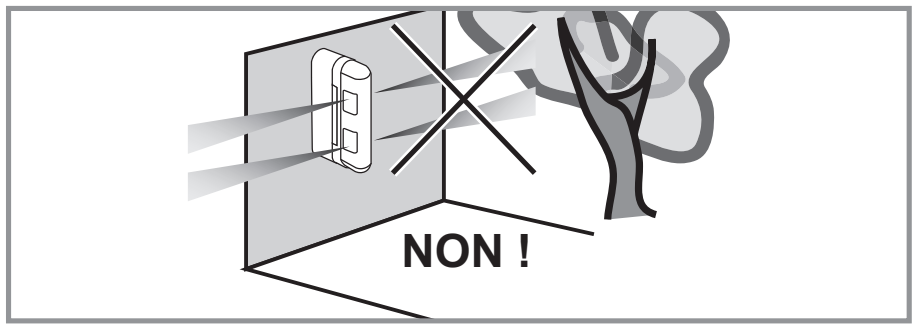

Lobe de détection à 0°

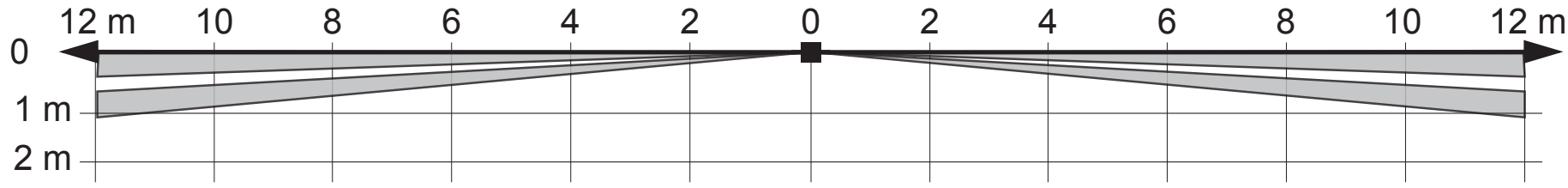

Copyright © 2015 Somfy SAS. All rights reserved.

Fixation

Ne pas fixer le socle sur une paroi métallique, proche de sources de parasites (compteur électrique) ou de ventilation.

1 Marquer la position des trous.

Installer le support à la verticale sur le mur, en utilisant les 2 vis (**a**) fournies.

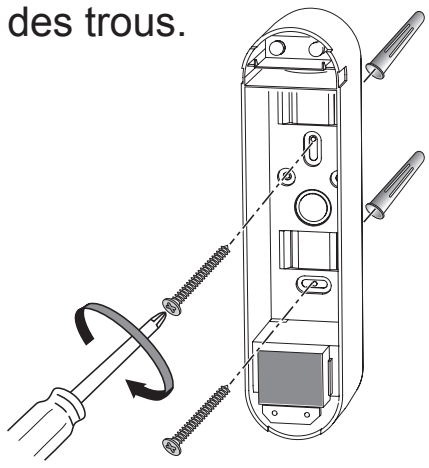

2

❶ Accrocher l'embase au support arrière.

❷ Pivoter l'embase sur le support et le fixer avec les 2 vis (**b**) fournies.

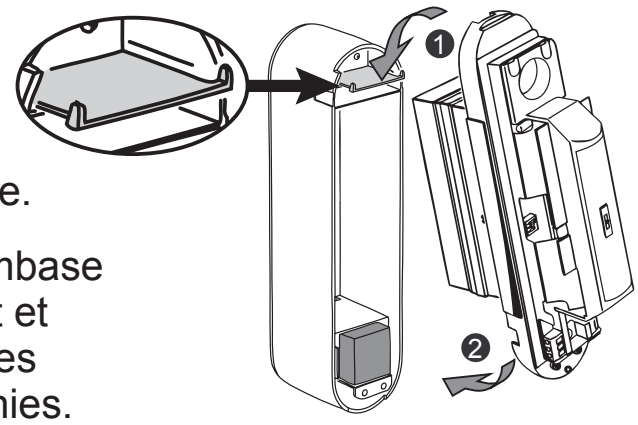

Réglages

Réglage de l'inclinaison des faisceaux

Si un obstacle (par exemple des volets battants, de la végétation,...) coupe les faisceaux le long du mur, il est possible d'incliner les faisceaux horizontalement vers l'avant, jusqu'à 3 degrés, pour éviter cet obstacle.

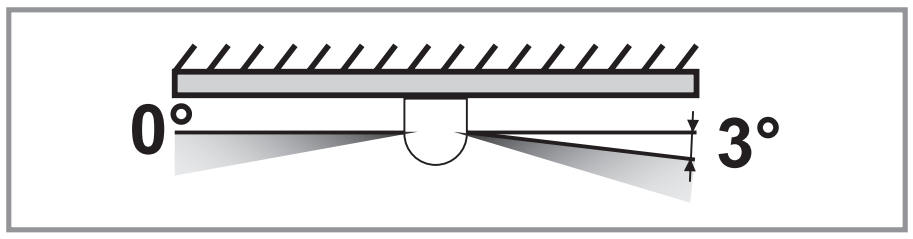

Pour déclencher une détection, les 2 faisceaux d'un même coté doivent simultanément être coupés.

Lorsque vous modifiez l'inclinaison des faisceaux du fait d'un obstacle, le réglage de la sensibilité doit être sur H, voir 2 pages plus loin**.**

1 Dégager les trois ergots de chaque côté du support de lentille : insérer **prudemment** 1 mm de la pointe d'un tournevis et appliquer une petite pression vers l'extérieur pour écarter le support lentille du capot avant.

Attention à ne pas rayer les lentilles !

Séparer le support de lentille du capot avant en tirant sur les protubérances du support de lentille (opération très délicate).

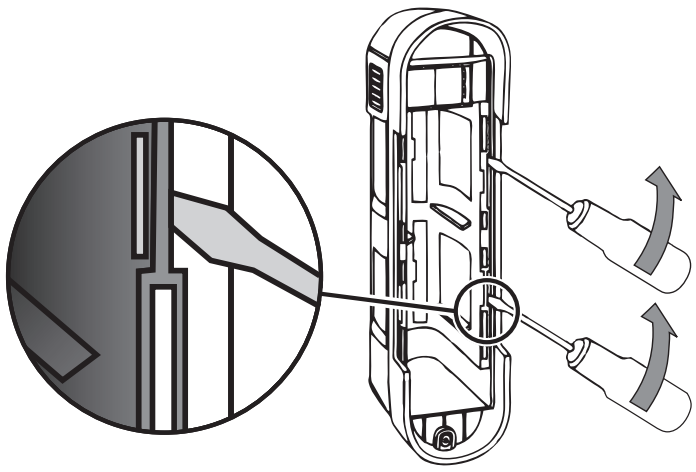

2 Faire gilsser la lentille vers l'avant pour incliner le faisceau à 3° (écartement du mur).

Positionner les lentilles haut et bas d'un même coté de manière identique.

Vérifier que l'encoche latérale, à l'arrière du support de lentille, soit bien dégagée (vide).

Ne pas replacer tout de suite le support de lentille dans le capot avant afin de procéder à l'étape suivante.

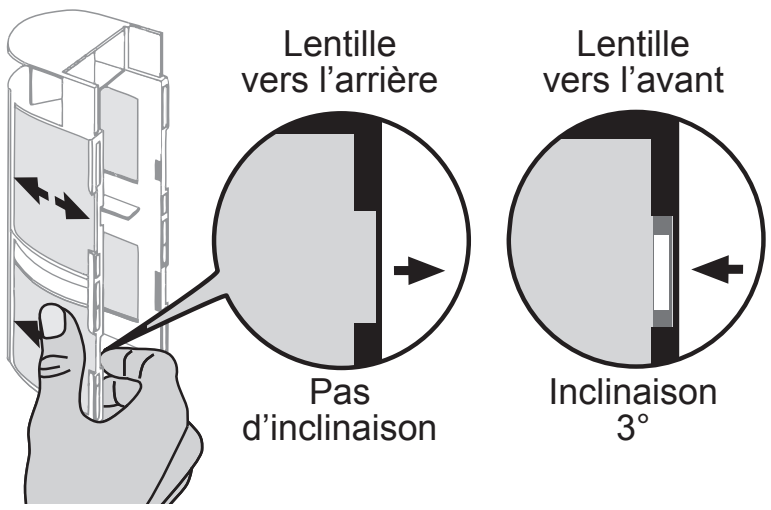

Copyright © 2015 Somfy SAS. All rights reserved.

Réglage de la portée de détection

Le faisceau supérieur est fixe, il reste toujours parallèle au sol. Le faisceau inférieur est orientable (voir ci-dessous). Etant donné que les faisceaux (inférieur et supérieur) doivent être coupés simultanément pour déclencher une alarme, la portée du détecteur est limitée à la portée du faisceau inférieur.

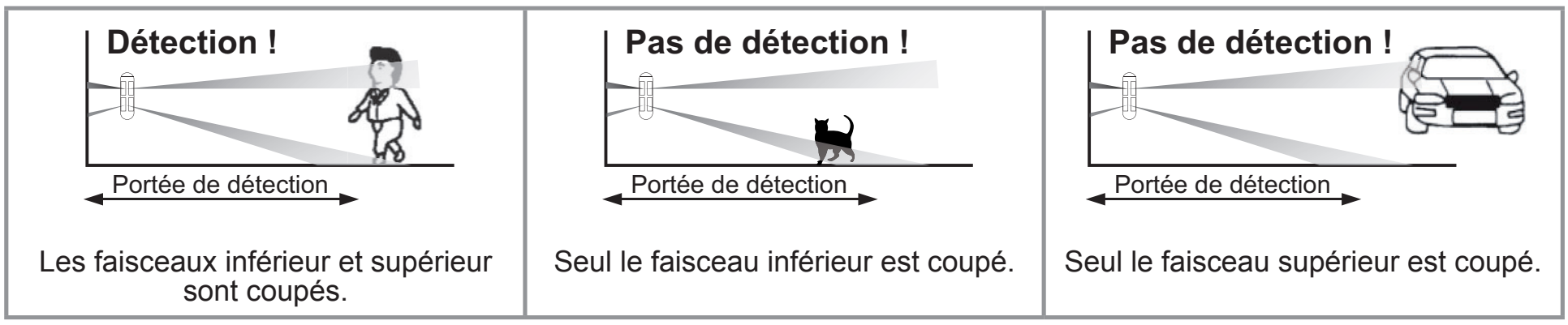

Les faisceaux inférieur et supérieur sont coupés.

Seul le faisceau inférieur est coupé.

Seul le faisceau supérieur est coupé.

1 Régler la portée en faisant glisser délicatement la lentille dans son logement.
(**Les zones inférieures droite et gauche sont réglables indépendamment**).

Veiller à ce que la lentille reste parallèle au support.
NE PAS LA DEFORMER.

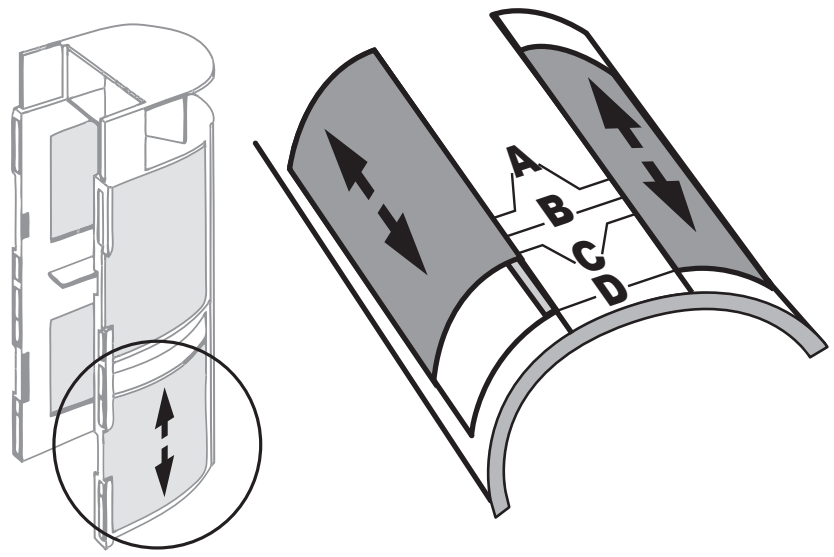

Tableau de correspondance Position/Portée

(Hauteur d'installation = par exemple, 1 mètre)

Position	Portée maximum par côté	
	Standard	Variation *
A	12 m	10 à 15 m
B	8 m	6 à 10 m
C	5 m	4 à 8 m
D	2 m	1,5 à 3 m

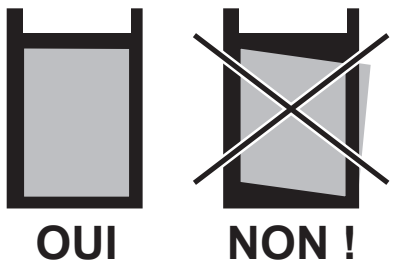

* La portée maximale de détection peut varier en fonction des conditions ambiantes.

2 Replacer le support de lentille dans le capot avant en alignant les trois repères (X, Y et Z) sur chaque côté du support de lentille avec les trois encoches (X', Y' et Z') sur le capot avant en s'assurant que les 6 clips sont bien en place.

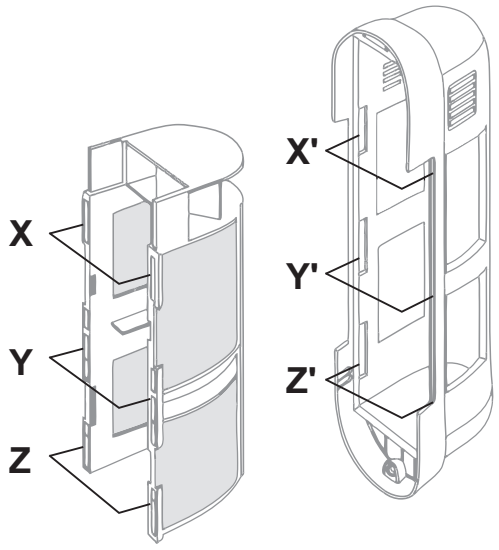

Copyright © 2015 Somfy SAS. All rights reserved.

Réglage de la sensibilité

Le commutateur de sélection de sensibilité a 3 positions :
H (High = Haut),
M (Medium = Moyen) et
L (Low = Bas).

Par défaut, la sensibilité est réglée sur **M**.
Pour faire varier la sensibilité, sélectionner **L** ou **H**.

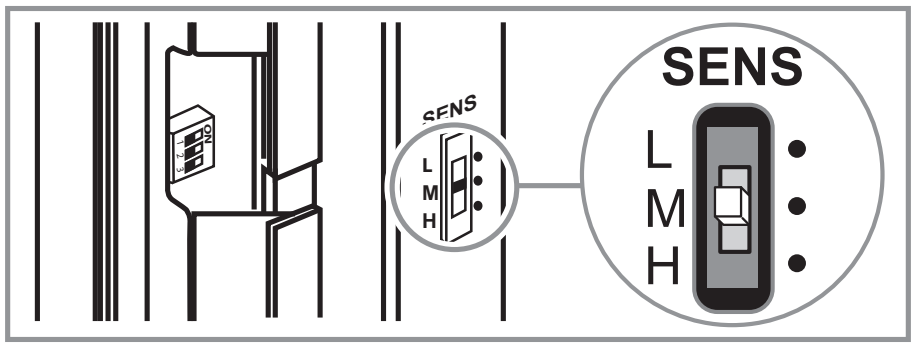

Si l'inclinaison des faisceaux a été modifiée, du fait d'un obstacle, le réglage de sensibilité doit être sur H.

Tester le fonctionnement du détecteur

Commutateur 1 : Test de détection

(Commutateur livré sur position OFF par défaut)

Mettre le **commutateur 1** du « test de fonctionnement » en position **ON** et remettre le capot : le témoin lumineux rouge en façade s'allume lors du déclenchement du détecteur.

Positionner impérativement le commutateur 1 en position OFF après le mode test.

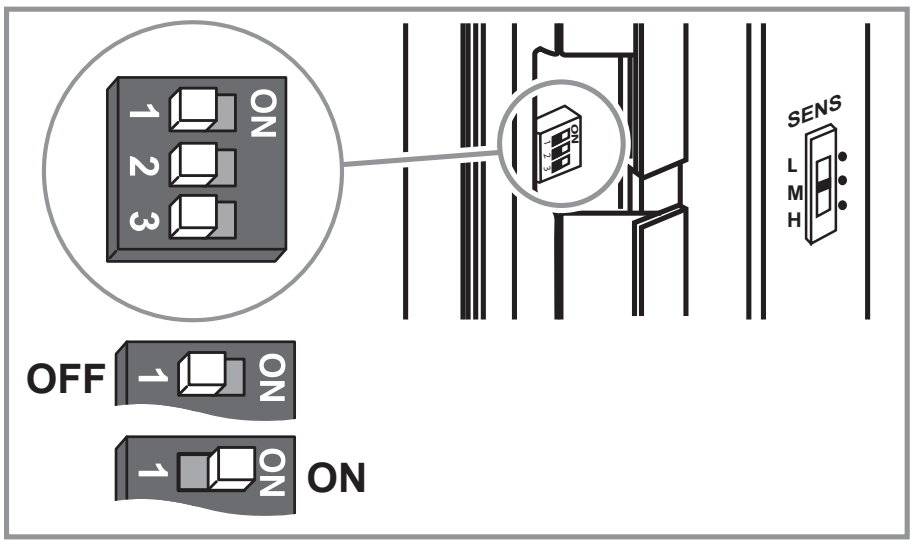

Commutateur 2 : Ne pas modifier la position de ce commutateur (**vérifier que le commutateur 2 est bien en position OFF**).

Commutateur 3 : Ne pas modifier la position de ce commutateur (**vérifier que le commutateur 3 est bien en position OFF**).

Tester le fonctionnement du détecteur avec le système

1 Fermer le capot, remettre le couvercle et serrer la vis.

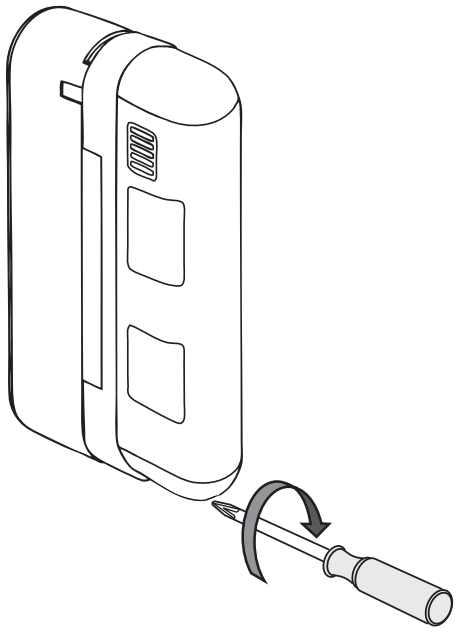

2 Mettre le système d'alarme en marche.

Attendre impérativement 2 minutes sans passer devant le détecteur.

Le fonctionnement du détecteur doit être conforme au choix du tableau en page 5.

Copyright © 2015 Somfy SAS. All rights reserved.

Maintenance

Changement des piles

1 Neutraliser l'autoprotection de l'installation, pour ne pas déclencher l'alarme :

- Sur le clavier, entrer le **code utilisateur** puis appuyer sur la touche **OFF** jusqu'à l'extinction du voyant.
- Ou bien, sur la télécommande, appuyer sur la touche **OFF** jusqu'à l'extinction du voyant.

Vous disposez de 2 minutes pour ouvrir l'élément concerné.

Clavier :

CODE +

2 Ôter la vis de fixation (**c**) du capot et retirer le capot. **Ne pas toucher les lentilles.**

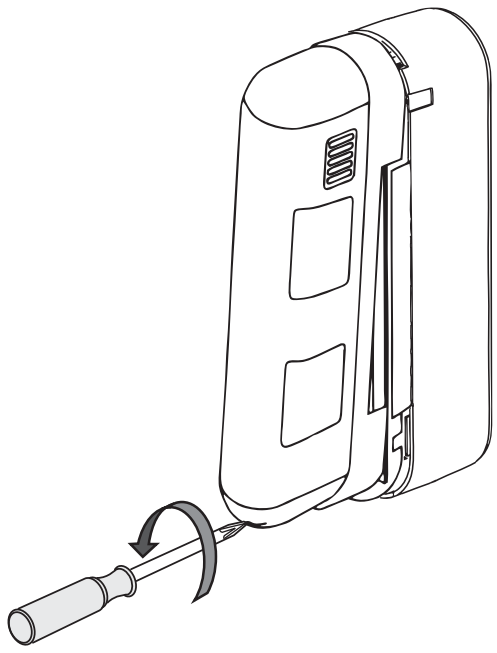

3 Ôter les 2 vis de fixation (**b**) de l'embase. **Ne pas toucher les miroirs.**

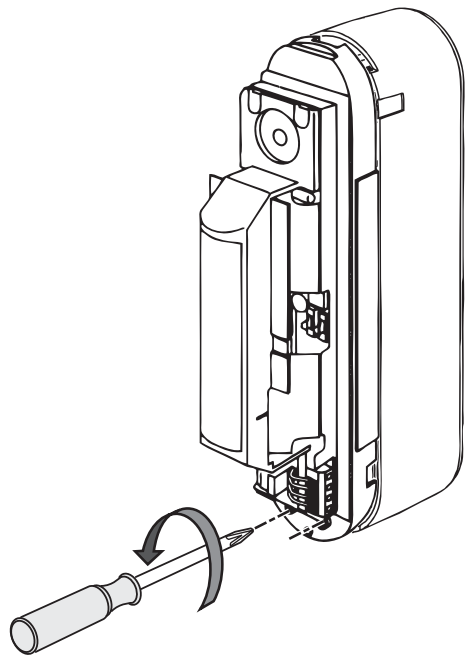

4 Retirer le support arrière en le faisant glisser vers le bas et en l'écartant de l'embase.

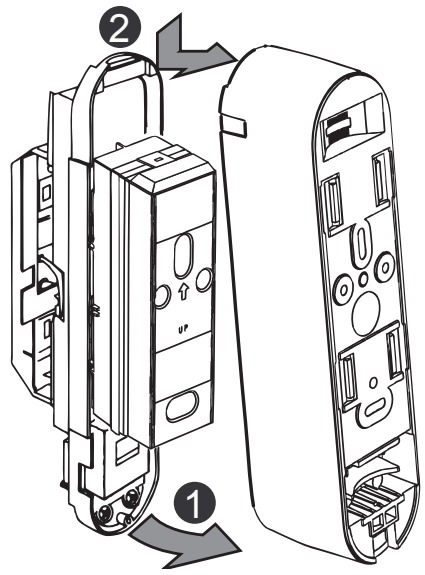

5 Retirer le couvercle du compartiment piles.

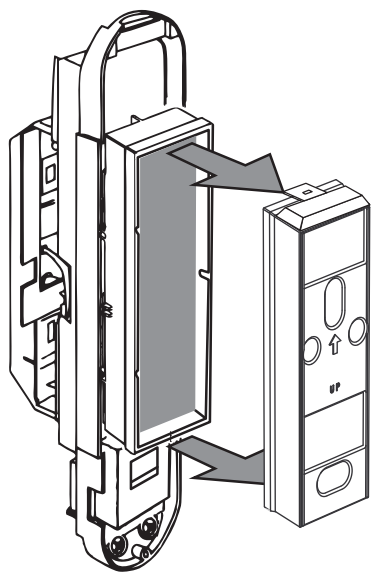

6 Remplacer les piles usagées par 3 piles **alcalines LR03** neuves, de même marque, issues d'un même lot, en respectant bien les polarités + et -.

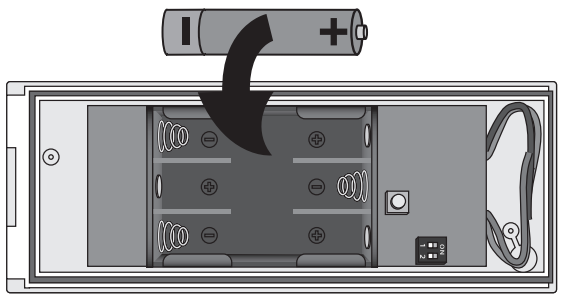

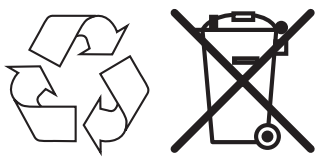

Confier les piles usagées à un point de collecte.

Refermer le détecteur dans le sens inverse des étapes d'ouverture ci-dessus

Entretien

Nettoyer les lentilles avec un chiffon sec.

Copyright © 2015 Somfy SAS. All rights reserved.

Problèmes rencontrés

Symptômes	Cause probable	Remède
Le détecteur ne fonctionne pas, même en cas d'intrusion dans la zone de détection.	Tension d'alimentation incorrecte.	■ Avez-vous mis toutes les piles dans le produit ? ■ Les piles sont-elles en bon état et bien mises ?
	Le récepteur ne capte pas la transmission.	■ Appuyer sur la touche de mémorisation de la carte électronique : **BIP!** sur la centrale.
	Les piles sont déchargées.	■ Changer les piles.
	Le commutateur 1 de test de fonctionnement est sur ON.	■ Basculer le commutateur 1 sur OFF.
Alarme intempestive.	Le détecteur n'est pas installé perpendiculairement au sol.	■ Installer le détecteur perpendiculairement au sol.
	La zone de détection inférieure est plus longue que nécessaire.	■ Vérifier et régler à nouveau la zone de détection.
	La zone de détection inférieure est exposée directement ou indirectement au rayonnement solaire, aux phares d'un véhicule, etc.	■ Modifier la zone de détection afin que le détecteur ne soit pas ébloui.
	Il y a une source de chaleur (climatiseur, extraction d'air, etc…) dans la zone, pouvant provoquer des changements de température.	■ Modifier la zone de détection ou supprimer la zone de chaleur.
	Il y a un objet instable (linge étendu, arbuste, drapeaux, etc…) dans la zone.	■ Modifier la zone de détection ou supprimer les objets mouvants.
Parfois il n'y a pas de détection.	La zone de détection n'est pas correctement ajustée.	■ Modifier et ajuster la zone de détection.
	La sensibilité est réglée sur «L» (faible).	■ Modifier la Sensibilité sur «M» (medium) ou «H» (haute).

Précautions d'emploi

Ne pas arroser avec un jet d'eau ou un nettoyeur à haute pression.

Copyright © 2015 Somfy SAS. All rights reserved.

Caractéristiques techniques :

Portée	réglable de 2 m à 12 m, pour chaque côté
Angle de détection	8,7°
Montage	mural
Hauteur de fixation	0,80 m – 1,20 m
Autoprotégé à l'ouverture	oui
Utilisation	en extérieur (ne pas arroser avec un jet d'eau ou un nettoyeur à haute pression)
Indice de protection	IP 55
Température de fonctionnement	– 20 °C à + 60 °C
Alimentation	3 piles alcalines LR03 fournies
Autonomie en usage courant	4 ans*
Voyant lumineux rouge	- éteint en fonctionnement normal - allumé lors du test de fonctionnement
Fréquence d'utilisation	433,42 MHz et 433,92 MHz

* avec le commutateur 1 en position OFF et le commutateur 2 en position OFF.

Ce produit respecte les exigences de la norme européenne EN 50130-4 et est conforme aux exigences essentielles de la directive européenne R&TTE 1999/5/CE. **www.somfy.com/ce**

Consulter tous nos services sur **www.somfy.fr**

Ce produit est garanti 5 ans.

Nous nous réservons le droit à tout moment, dans un souci constant d'évolution et d'amélioration de nos modèles, de leur apporter toutes modifications que nous jugerons utiles. Photos et illustrations non contractuelles. **SOMFY SAS, capital 20.000.000 Euros, RCS Annecy 303.970.230** - 100% recycled paper

somfy®