Fiche produit 1890801

Interrupteur horaire analogique SUL 189 S

Réf 1890801

160.88€TTC*

Voir le produit : https://www.domomat.com/17663-interrupteur-horaire-analogique-sul-189-s-theben-1890801.html

Le produit Interrupteur horaire analogique SUL 189 S est en vente chez Domomat !

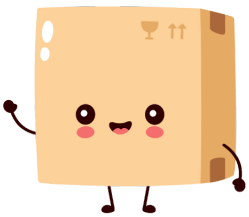

SUL 189 s | Réf.: 1890801

Description des fonctions

- Horloge programmable analogique
- 1 canal
- Avec réserve de marche (pile NiMH)
- Piloté par quartz
- Programme journalier
- 96 segments de commutation
- Période minimale de commutation : 15 minutes
- Aiguilles pour affichage de l'heure
- Présélection de commutation
- Interrupteur MARCHE / ARRÊT permanent
- Indication de l'état de commutation
- Correction simple de l'heure d'été/hiver
  - Correction de l'heure possible dans le sens horaire et anti-horaire

Caractéristiques techniques

Tension d'alimentation	230 V AC
Fréquence	50 – 60 Hz
Nombre de canaux	1
Type de montage	Encastrement en façade de tableau/montage mural
Type de raccordement	Bornes à vis
Moteur	Moteur pas à pas piloté par quartz
Programme	Programme journalier
Réserve de mémoire	3 Jours réserve de marche totale env. 3 jours après le raccordement à la tension de service
Puissance de commutation à 250 V AC, cos φ = 1	10 A
Puissance de commutation à 250 V AC, cos φ = 0,6	2 A
Période de commutation minimale	15 min
Programmable toutes les	15 min
Précision de marche à 25 °C	≤ ± 1 s/jour (quartz)
Type de contact	Inverseur
Sortie de commutation	Libre de potentiel et indépendant des phases
Nombre de segments de commutation	96
Consommation stand-by	0,5 W
Norme de contrôle	EMV
Matériaux du boîtier et d'isolation	Thermoplastiques auto-extinguibles résistant aux hautes températures
Indice de protection	IP 20
Classe de protection	II selon EN 60 730-1
Température ambiante	-10 °C … +55 °C

Schémas de raccordement

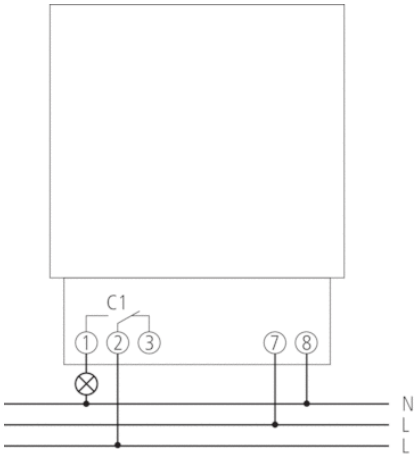

Plans d'encombrement

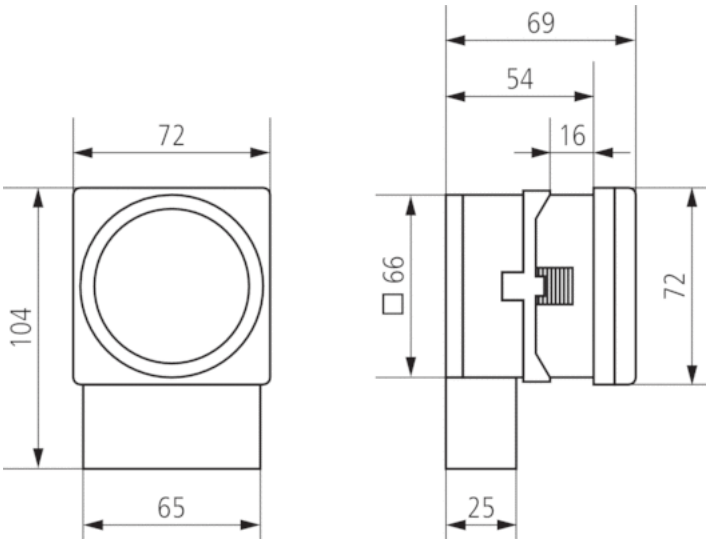

Accessoires

Fixation rapide 72 x 72

- Réf.: 9070071
  Détails ▸ www.theben.de