NYL

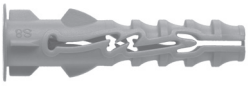

Cheville légère universelle en nylon avec et sans collerette

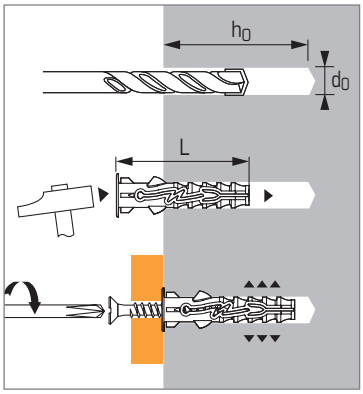

Version avec collerette

Version sans collerette

APPLICATION

- Goulottes
- Boîtiers
- Accessoires électriques
- Accessoires sanitaires
- Tasseaux

MATIÈRE

- **Corps :** Polyamide 6

Caractéristiques techniques

Dimensions	Ø filetage (mm) d	Profondeur de perçage (mm) h_0	Ø perçage (mm) d_0	Long. totale de la cheville (mm) L	Code avec collerette	Code sans collerette
5X25	2,5 - 4	40	5	25	057070	-
6X30	3,5 - 5	40	6	30	057080	057140
8X40	5 - 7	40	8	40	057090	057020
10X50	6 - 8	60	10	50	-	057030
12X60	8 - 10	70	12	60	-	057150
14X70	10 - 12	80	14	70	-	057050

Charges recommandées (N_{rec}, V_{rec}) et de ruine ($N_{Ru,m}$, $V_{Ru,m}$) en kN

TRACTION & CISAILLEMENT

Supports \ Dimensions	5X25	6X30	8X40	10X50	12X60	14X70
Ø vis	4	5	7	8	10	12
Béton (≥C20/25)						
N_{rec}*	0,3	0,5	0,8	1,2	1,8	2,8
$N_{Ru,m}$*	1,5	2,5	4,0	6,0	9,0	14,0
V_{rec}*	0,3	0,8	1,0	1,2	2,8	3,0
$V_{Ru,m}$*	3,1	4,9	5,8	7,3	22,3	24,0
Briques terre cuite BP 400						
N_{rec}*	0,3	0,5	0,8	1,1	1,5	1,8
$N_{Ru,m}$*	1,5	2,5	4,0	5,5	7,5	9,0
Briques terre cuite creuses C 40						
N_{rec}*	0,2	0,25	0,35	0,45	0,55	0,7
$N_{Ru,m}$*	1,0	1,3	1,8(1)	2,3(1)	2,8(1)	3,5(1)
Béton cellulaire NFP 14-306						
$N_{Ru,m}$*	0,22	0,44	0,65	0,91	1,33	1,5
$V_{Ru,m}$*	0,16	0,23	0,42	0,71	0,96	1,1

*valeurs indicatives
(1) Briques creuses enduites uniquement

ARPON

Cheville légère universelle multi-matériaux en polyéthylène

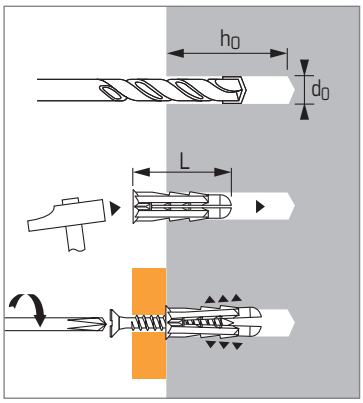

APPLICATION

- Colliers ATLAS (patte à vis)
- Accessoires sanitaires
- Accessoires électriques
- Tasseaux
- Agencement

MATIÈRE

- **Corps :** Polyéthylène

Caractéristiques techniques

Dimensions	Ø filetage (mm) d	Profondeur de perçage (mm) h_0	Ø perçage (mm) d_0	Longueur totale de la cheville (mm) L	Code
6X25	3 - 5	30	6	25	198160
8X30	4 - 7	40	8	30	198180
8X30 PAV*	-	40	8	30	198190

*PAV : version spéciale pour patte à vis

Charges recommandées (N_{rec}) et de ruine ($N_{Ru,m}$) en kN

TRACTION

Supports \ Dimensions	6X25	8X30
Ø vis	5	6
Béton (≥C20/25)		
N_{rec}*	0,25	0,25
$N_{Ru,m}$*	1,5	1,5
Blocs de béton creux B 40		
N_{rec}*	0,20	0,22
$N_{Ru,m}$*	1,2	1,3
Briques terre cuite creuses RJ 40 avec enduit		
N_{rec}*	0,26	0,26
$N_{Ru,m}$*	1,6	1,6

*valeurs indicatives
(1) Briques creuses enduites uniquement