200613 - Arlux

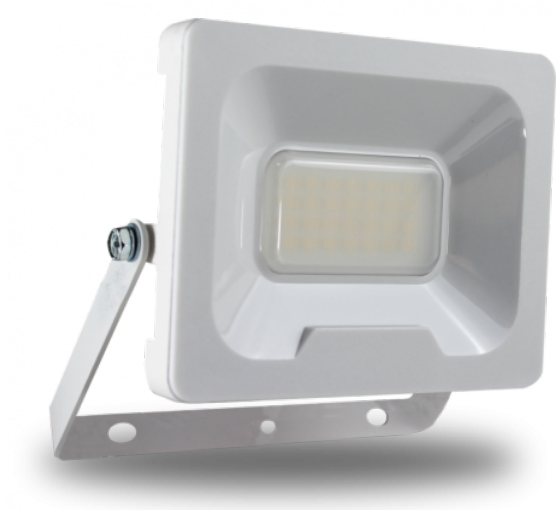

Projecteur mural étanche Nino Arlux - IP65 - 20W - 4000K - Blanc

Réf 200613

13.90€TTC*

Voir le produit :
https://www.domomat.com/61190-projecteur-mural-etanche-nino-arlux-ip65-20w-4000k-blanc-arlux-200613.html

Le produit Projecteur mural étanche Nino Arlux - IP65 - 20W - 4000K - Blanc est en vente chez Domomat !

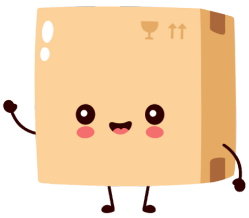

* : Prix sur le site Domomat.com au 12/10/2024. Le prix est susceptible d'être modifié.

TECH

FR : Projecteur Nino
EN : Floodlight Nino
DE : Flutlicht Nino
IT : Proiettore Nino
ES : Proyector Nino
PL : Iluminacja Nino

50cm
H05RN-F 3G1.0mm²

3 ANS YEARS JAHRE AÑOS ANNI LAT	30000h
SMD 2835	100°
4000K	CRI > 80
IP65	
220-240V	
ALU	CE

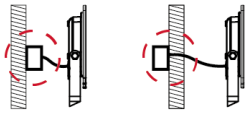

Fr: 2 types connexions
En: 2 types of connection
De: 2 Verbindungsarten
Es: 2 tipos de conexión
It: 2 tipi di connessione
It: 2 rodzaje połączeń

				CRI	
3297022006135	20W	1600lm	4000K	> 80	14x3,2x12,3 cm

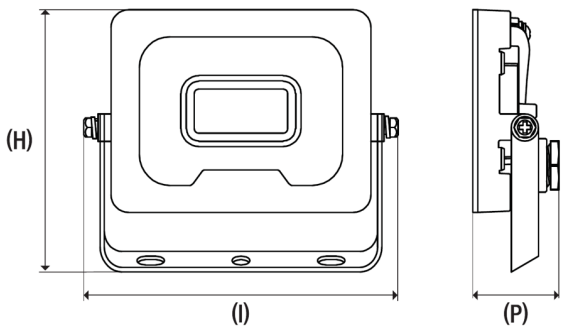

ARLUX
Traverse de la Bastidonne – 13400 Aubagne.
Tel: +33 (0)4 91 02 50 90 | Fax: +33 (0)4 91 93 74 59 |srvcom@arlux-lighting.fr
SAS au Capital de 800 000 euros | RCS Marseille 489 327 148