2090200 | Theben ThePiccola

Détecteur de présence ThePiccola P360-100 WH - Blanc

Réf 2090200

119.23€TTC*

Voir le produit : https://www.domomat.com/22837-detecteur-de-presence-thepiccola-p360-100-wh-blanc-theben-2090200.html

Le produit Détecteur de présence ThePiccola P360-100 WH - Blanc est en vente chez Domomat !

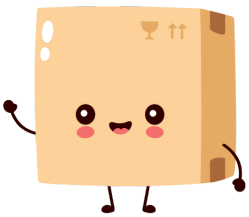

thePiccola P360-100 DE WH | Réf.: 2090200

Description des fonctions

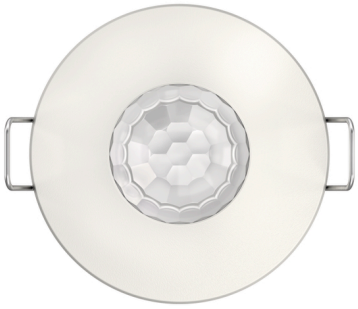

- Détecteur de présence passif-infrarouge pour montage au plafond
- Zone de détection circulaire 360 °, jusqu'à Ø 8 m (50 m^2)
- 1 canal lumière
- Commande automatique en fonction de la présence et de la luminosité des systèmes d'éclairage
- Mesure de lumière mixte, appropriée pour des lampes fluorescentes (FL/PL/ESL), à halogène, à incandescence et LED
- Fonctionnement commutable en mode automatique ou semi-automatique
- Valeur de commutation de la luminosité réglable, fonction d'apprentissage
- Temporisation à l'extinction réglable
- Fonction impulsions
- Mode test pour vérifier fonctionnement et zone de détection
- Possibilité de raccordement d'un bouton-poussoir pour commutation manuelle
- Montage en parallèle maître-esclave pour étendre la zone de détection
- Appareil pré-réglé en usine
- Diamètre de la découpe au plafond 34–36 mm
- Télécommande utilisateur theSenda S, télécommande de paramétrage theSenda P, SendoPro (en option)

Caractéristiques techniques

Tension d'alimentation	110 – 240 V CA
Fréquence	50 – 60 Hz
Hauteur de montage	2 – 4 m
Type de montage	Montage au plafond
Consommation propre	~0,4 W
Mesure de lumière	Mesure de lumière mixte
Plage de réglage	5 – 1000 lx
Temporisation lumière	30 s - 30 min
Éclairage	Lampes à incandescence/lampes à halogène, Lampes à fluorescence, Lampes fluocompactes, LEDs
Charge de lampes à incand./halogène	2000 W
Charge de tubes fluorescents (compensés en série), non compensée	2000 VA
Charge de tubes fluorescents (compensés en série), à compensation parallèle	1300 VA 140 µF
Charge de tubes fluorescents compensés en série	2000 VA
Charge de tubes fluorescents (RPE)	1200 W
Lampe LED < 2 W	55 W
Lampe LED 2-8 W	180 W
Lampe LED > 8 W	200 W
Température ambiante	-20 °C … +50 °C
Indice de protection	IP 21 (Capteur), IP 20 (partie puissance)

Schémas de raccordement

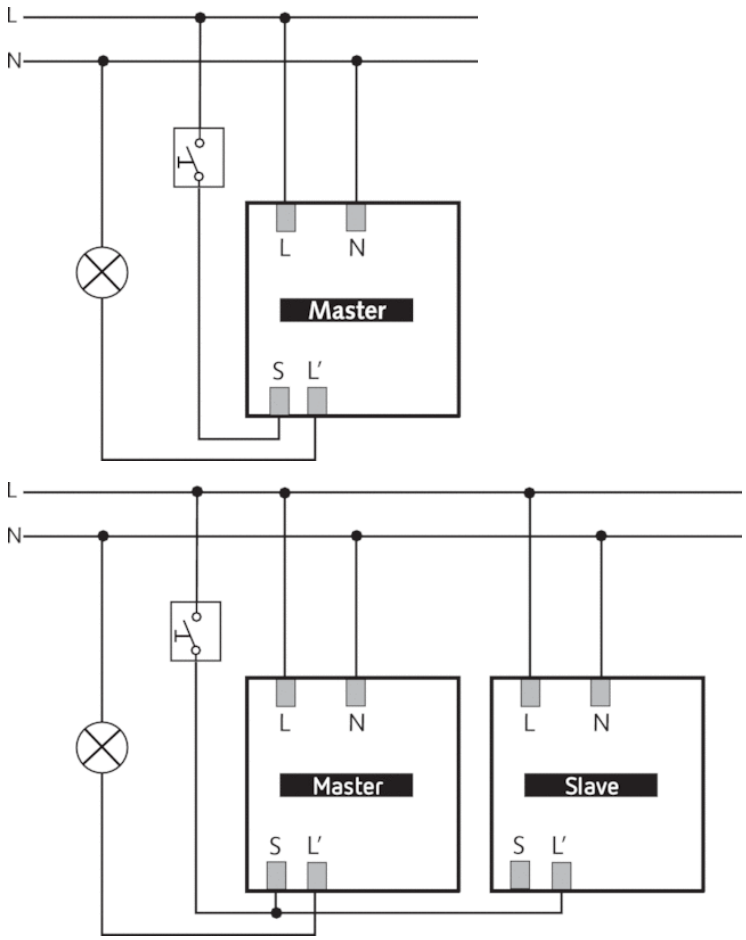

Zone de détection

Hauteur de montage (A)	Personnes assises (S)	Zone transversale (T)	Zone frontale (r)
2,5 m	3 m² | 2 m	50 m² | 8 m	3 m² | 2 m

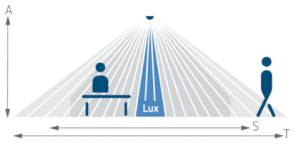

Plans d'encombrement

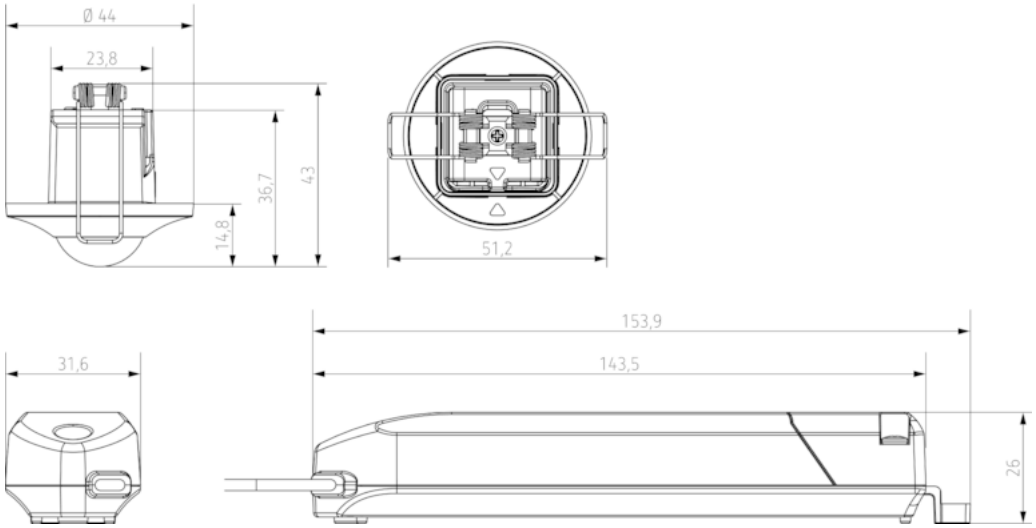

Accessoires

SendoPro 868-A

- Réf.: 9070675
  Détails ▸ www.theben.de

theSenda P

- Réf.: 9070910
  Détails ▸ www.theben.de

theSenda S

- Réf.: 9070911
  Détails ▸ www.theben.de

Sélection du produit

Type de montage	Canal	Tension d'alimentation	Couleur	Type	Réf.
Montage au plafond	Lumière	110 – 240 V CA	Blanc	thePiccola P360-100 DE WH	2090200