26326000 - Hansgrohe

Colonne de douche Raindance Select S 120 Hansgrohe - 3 jets - Avec poignée d'appui gauche - Chrome

Réf 26326000

413.75€TTC*

Voir le produit : https://www.domomat.com/60780-colonne-de-douche-raindance-select-s-120-hansgrohe-3-jets-avec-poignee-d-appui-gauche-chrome-hansgrohe-26326000.html

Le produit Colonne de douche Raindance Select S 120 Hansgrohe - 3 jets - Avec poignée d'appui gauche - Chrome est en vente chez Domomat !

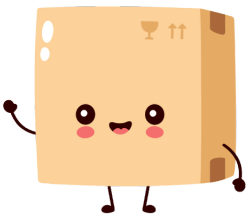

hansgrohe

Raindance Select S
Set de douche 120 3jet avec barre Unica'Comfort110 cm et poignée d'appui à gauche
Surfaces: **chromé** Numéro d'article: **26326000**

Description

Caractéristiques

- comprenant : douchette, barre de douche, tablette, flexible de douche, curseur
- dimension: 125 mm
- jet RainAir, jet Rain, jet Whirl
- Tablette synthétique, finition blanche
- Tablette démontable pour le nettoyage
- changement de jet via le bouton Select
- écrou tournant côté douchette évitant la torsion du flexible
- le support de douche peut être retiré
- Angle d'inclinaison du curseur 90°, pivote de gauche à droite et de haut en bas
- curseur métallique
- débit: 15 l/min sous 3 bars de pression
- diamètre de la barre de douche: 25 mm
- longueur du tube: 1100 mm
- profile du tube montant: rond
- supports muraux métalliques
- Montage mural: Vis de fixation
- ACS 19 ACC NY 347 France, valide jusqu'au 08.11.2024

Détails de l'article

EAN	4011097804279

Technologie

Certificats

Photo du produit

Plan géométral

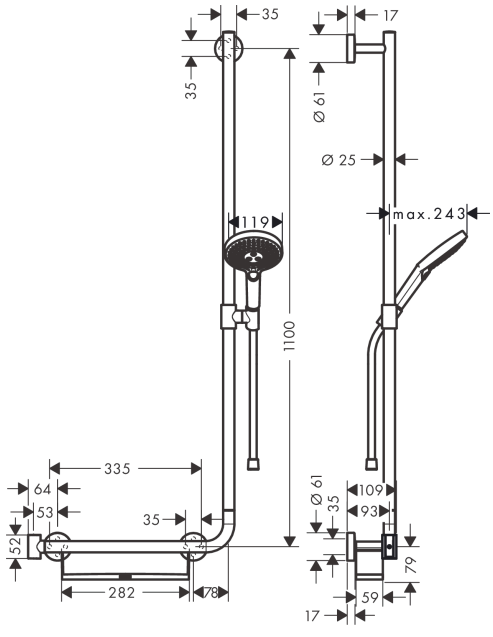

Raindance Select S
Set de douche 120 3jet avec barre Unica'Comfort110 cm et poignée d'appui à gauche
Surfaces: **chromé** Numéro d'article: **26326000**

Schéma d'écoulement

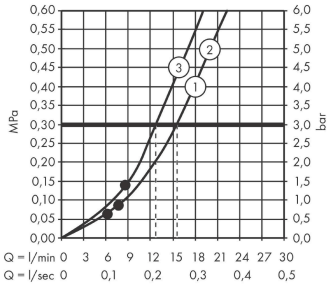

① RainAir
② Rain
③ WhirlAir

Les valeurs de consommation ont été mesurées dans la pratique, avec les robinetteries correspondantes (thermostat/mélangeur/vanne sous crépi)

Raindance Select S
Set de douche 120 3jet avec barre Unica'Comfort110 cm et poignée d'appui à gauche
Surfaces: **chromé** Numéro d'article: **26326000**

Vue éclatée

Année de construction: **>07/16**

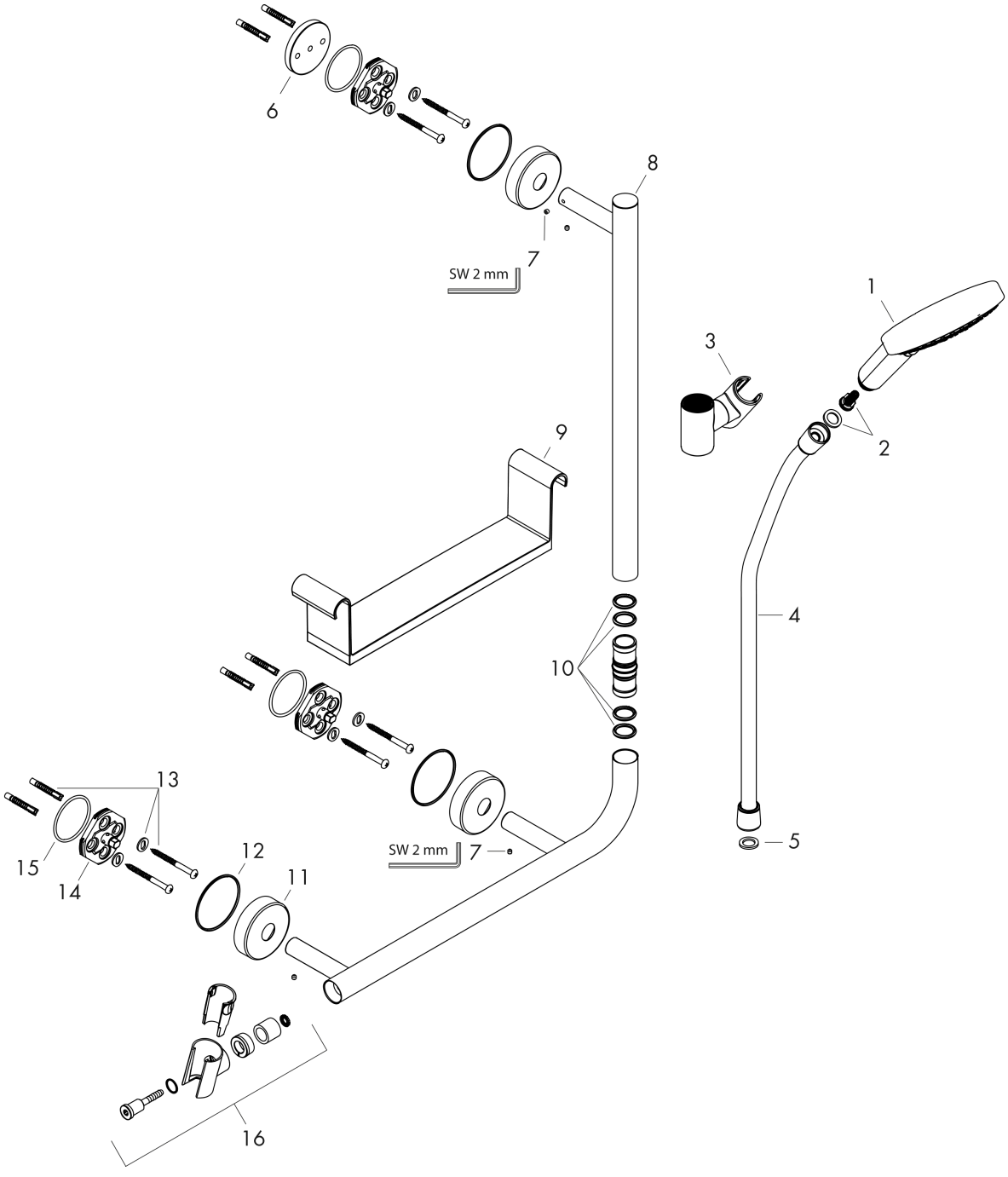

Raindance Select S
Set de douche 120 3jet avec barre Unica'Comfort110 cm et poignée d'appui à gauche
Surfaces: **chromé** Numéro d'article: **26326000**

Liste des pièces détachées

Année de construction: **>07/16**

Pos.	Description	Numéro d'article	GP	UE
1	douchette	26530000	-	1
2	élément-filtre	97708000	-	1
3	curseur complet	95480000	-	1
4	flexible Isiflex'B 1,60 m	28276000	-	1
5	joint	98058000	-	1
6	cale de compensation	96380000	-	1
7	vis M4x5	92846000	-	1
8	rosace	92739000	-	1
9	tablette	92806000	-	1
10	joint torique 17x3	92818000	-	1
11	rosace Ø 60mm	92807000	-	1
12	joint torique 50x2,5	95512000	-	1
13	set de fixation	96179000	-	1
14	support cpl.	98539000	-	1
15	joint torique 45x2,5	98432000	-	1
16	support douchette	93269000	-	1