26534400 - Hansgrohe

Ensemble de douche Crometta Vario 100 Ecosmart Hansgrohe - avec barre Unica'C - Flexible 160mm - 2 jets - Blanc/Chromé

Réf 26534400

53.06€ TTC*

Voir le produit : https://www.domomat.com/60776-ensemble-de-douche-crometta-vario-100-ecosmart-hansgrohe-avec-barre-unica-c-flexible-160mm-2-jets-blancchrome-hansgrohe-26534400.html

Le produit Ensemble de douche Crometta Vario 100 Ecosmart Hansgrohe - avec barre Unica'C - Flexible 160mm - 2 jets - Blanc/Chromé est en vente chez Domomat !

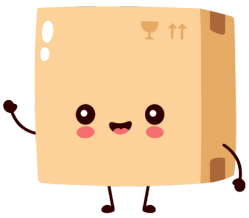

Crometta
Ensemble de douche Vario EcoSmart 9 l/min avec barre Unica'Croma 65 cm
Surfaces: **blanc/chromé** Numéro d'article: **26534400**

Description

Caractéristiques

- comprenant : douchette, barre de douche, flexible de douche, curseur
- dimension: 100 mm
- jet Rain, jet IntenseRain
- changement de jet en tournant l'extrémité de la douchette
- écrou tournant côté douchette évitant la torsion du flexible
- l'angle d'inclinaison coulissant peut être ajusté sur 45 °
- débit: 9 l/min sous 3 bars de pression
- diamètre de la barre de douche: 22 mm
- longueur du tube: 669 mm
- profile du tube montant: rond
- distance de percement 625 mm
- E0, C1, A3, U3
- supports muraux synthétique
- ACS 19 ACC NY 347 France, valide jusqu'au 08.11.2024
- NF_375-M1-20-3

Détails de l'article

EAN	4011097792033

Technologie

Certificats

Photo du produit

Plan géométral

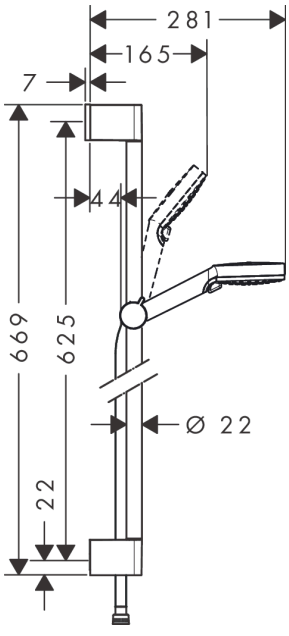

Crometta
Ensemble de douche Vario EcoSmart 9 l/min avec barre Unica'Croma 65 cm
Surfaces: **blanc/chromé** Numéro d'article: **26534400**

Schéma d'écoulement

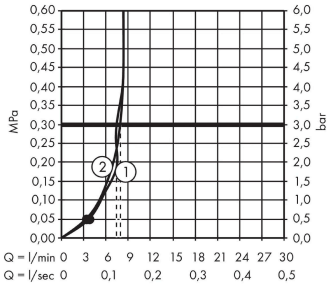

Les valeurs de consommation ont été mesurées dans la pratique, avec les robinetteries correspondantes (thermostat/mélangeur/vanne sous crépi)

Crometta
Ensemble de douche Vario EcoSmart 9 l/min avec barre Unica'Croma 65 cm
Surfaces: **blanc/chromé** Numéro d'article: **26534400**

Exemple de montage

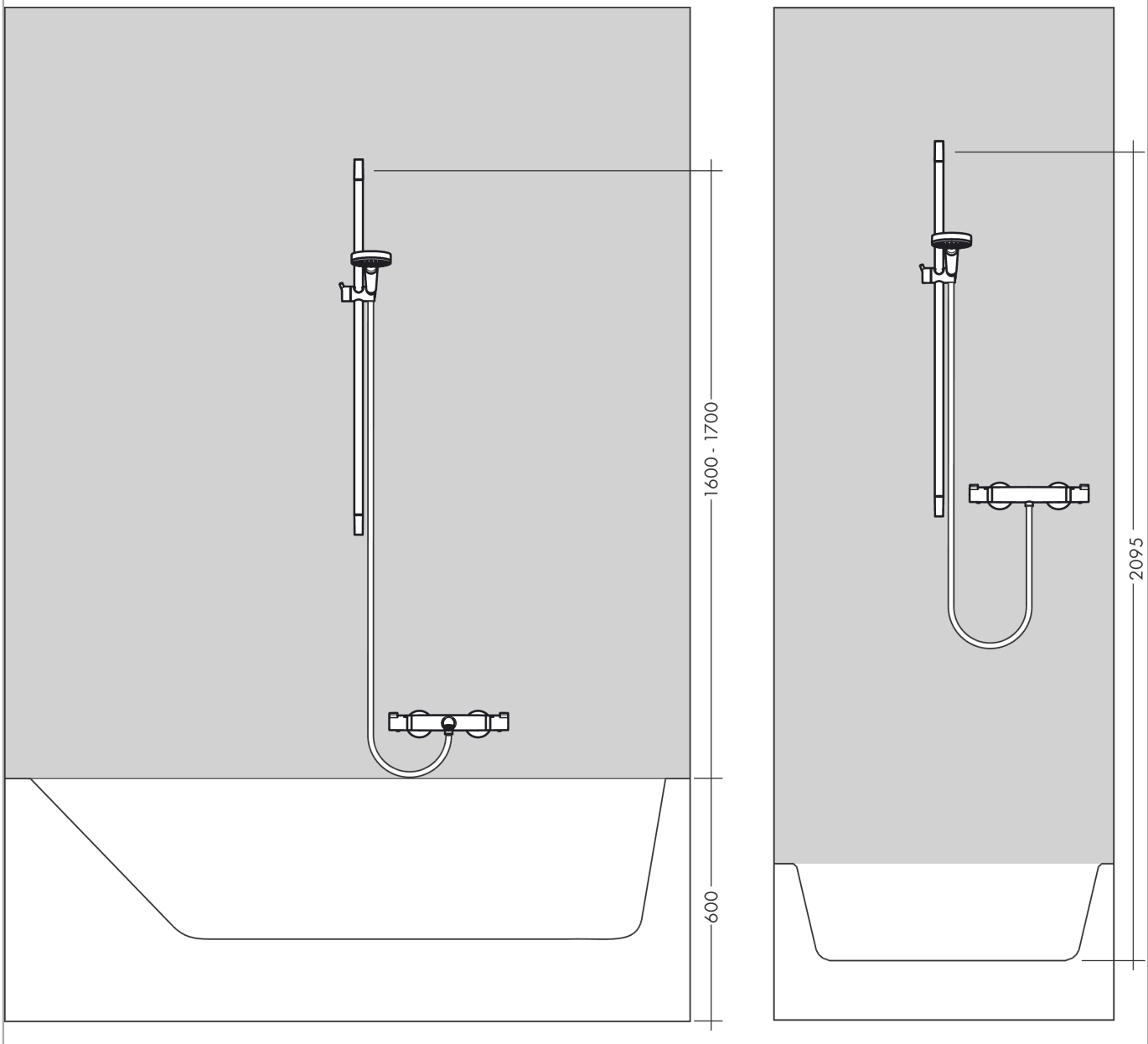

Crometta
Ensemble de douche Vario EcoSmart 9 l/min avec barre Unica'Croma 65 cm
Surfaces: **blanc/chromé** Numéro d'article: **26534400**

Vue éclatée

Année de construction: **>10/16**

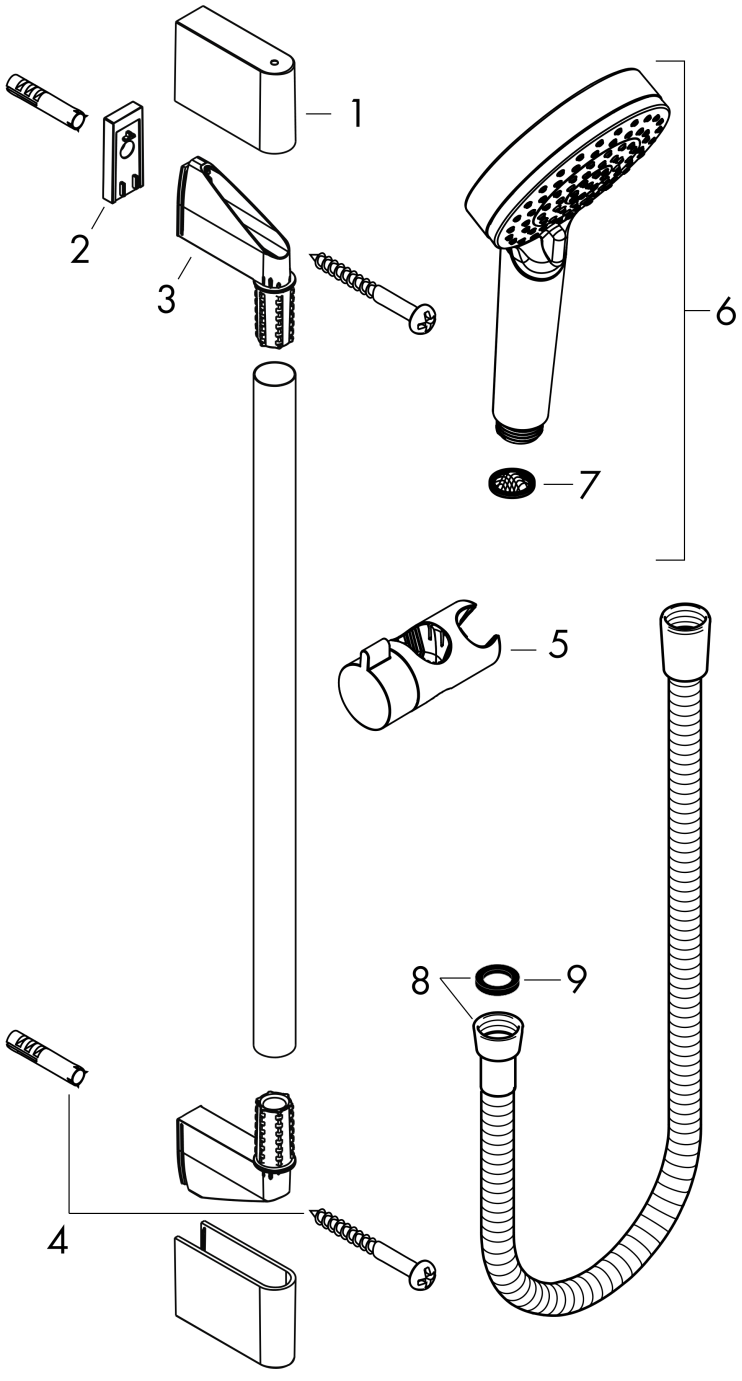

Crometta
Ensemble de douche Vario EcoSmart 9 l/min avec barre Unica'Croma 65 cm
Surfaces: **blanc/chromé** Numéro d'article: **26534400**

Liste des pièces détachées

Année de construction: **>10/16**

Pos.	Description	Numéro d'article	GP	UE
1	cache	95217000	-	1
2	cale de compensation	97450000	-	1
3	fixation murale	95218000	-	1
4	set de fixation	96179000	-	1
5	curseur complet	92366000	-	1
6	douchette	26332400	-	1
7	filtre	94246000	-	1
8	flexible 1,60 m	28168000	-	1
9	joint	98058000	-	1