26569400 - Hansgrohe

Set de douche Porter S/ Crometta Ecosmart Hansgrohe - Flexible 160mm - 1 jet - Blanc chromé

Réf 26569400

33.89€TTC*

Voir le produit :
https://www.domomat.com/60696-set-de-douche-porter-s-crometta-ecosmart-hansgrohe-flexible-160mm-1-jet-blanc-chrome-hansgrohe-26569400.html

Le produit Set de douche Porter S/ Crometta Ecosmart Hansgrohe - Flexible 160mm - 1 jet - Blanc chromé est en vente chez Domomat !

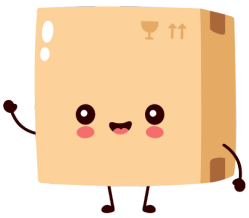

* : Prix sur le site Domomat.com au 12/10/2024. Le prix est susceptible d'être modifié.

Crometta
Ensemble support mural et douchette 1jet EcoSmart 9 l/min avec flexible de douche 160 cm
Surfaces: **blanc/chromé** Numéro d'article: **26569400**

Description

Caractéristiques

- comprenant : douchette, support de douche, flexible de douche
- dimension: 100 mm
- jet Rain
- débit: 9 l/min sous 3 bars de pression
- écrou tournant côté douchette évitant la torsion du flexible
- Support de douchette en plastique

Détails de l'article

EAN	4011097791920

Technologie

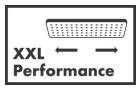

Photo du produit

Plan géométral

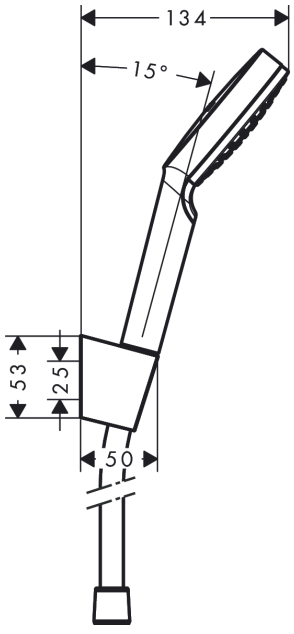

Schéma d'écoulement

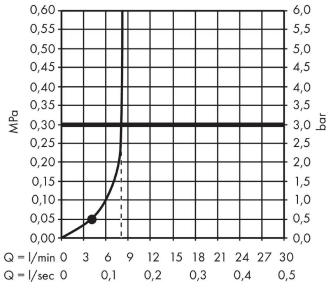

Les valeurs de consommation ont été mesurées dans la pratique, avec les robinetteries correspondantes (thermostat/mélangeur/vanne sous crépi)

Crometta
Ensemble support mural et douchette 1jet EcoSmart 9 l/min avec flexible de douche 160 cm
Surfaces: **blanc/chromé** Numéro d'article: **26569400**

Vue éclatée

Année de construction: **>04/16**

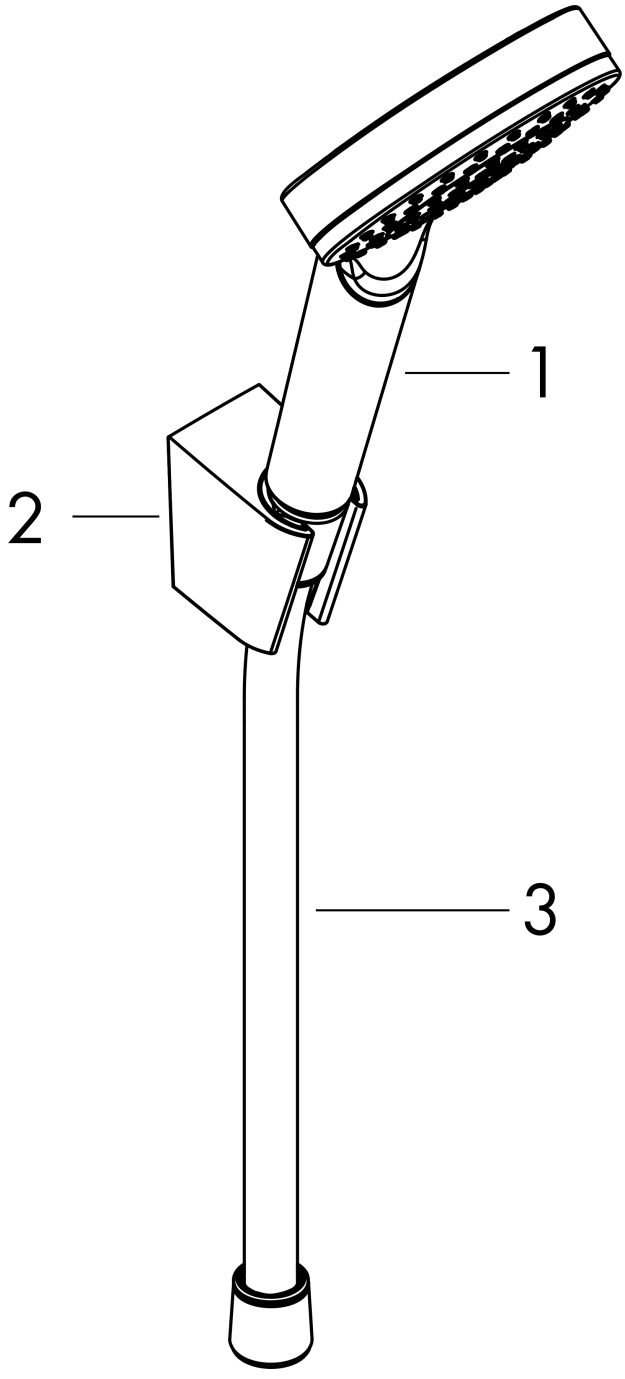

Crometta
Ensemble support mural et douchette 1jet EcoSmart 9 l/min avec flexible de douche 160 cm
Surfaces: **blanc/chromé** Numéro d'article: **26569400**

Liste des pièces détachées

Année de construction: **>04/16**

Pos.	Description	Numéro d'article	GP	UE
1	douchette	26333400	-	1
2	support douchette	28331000	-	1
3	flexible 1,60 m	28168000	-	1