26620000 | Hansgrohe

Set de douche Raindance Select E 120 - 3 jets - avec barre Unica Croma 65cm et porte savons - Chrome

Réf 26620000

232.90€TTC*

Voir le produit :
https://www.domomat.com/41690-set-de-douche-raindance-select-e-120-3-jets-avec-barre-unica-croma-65cm-et-porte-savons-chrome-hansgrohe-26620000.html

Le produit Set de douche Raindance Select E 120 - 3 jets - avec barre Unica Croma 65cm et porte savons - Chrome est en vente chez Domomat !

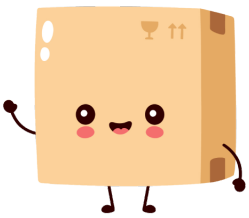

hansgrohe

Raindance Select E
Set de douche 120 3jet avec barre Unica'S puro 65 cm et porte-savon
Surfaces: **chromé** Numéro d'article: **26620000**

Description

Caractéristiques

- comprenant : douchette, barre de douche, flexible de douche, curseur, porte-savon
- jet Rain, jet RainAir, jet Whirl
- changement de jet via le bouton Select
- diamètre: 120 mm
- écrou tournant côté douchette évitant la torsion du flexible
- Angle d'inclinaison du curseur 90°, pivote de gauche à droite et de haut en bas
- débit: 15 l/min sous 3 bars de pression
- E2, C1, A3, U3
- NF_375-M1-19-3

Détails de l'article

GTIN	4011097706061

Technologie

Certificats

Photo du produit

Plan géométral

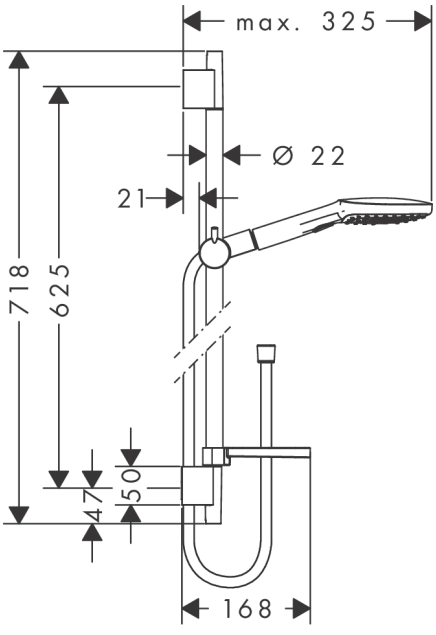

Schéma d'écoulement

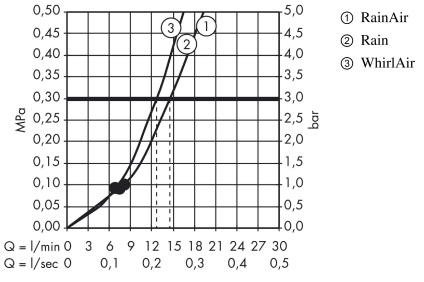

Les valeurs de consommation ont été mesurées dans la pratique, avec les robinetteries correspondantes (thermostat/mélangeur/vanne sous crépi)

Raindance Select E
Set de douche 120 3jet avec barre Unica'S puro 65 cm et porte-savon
Surfaces: **chromé** Numéro d'article: **26620000**
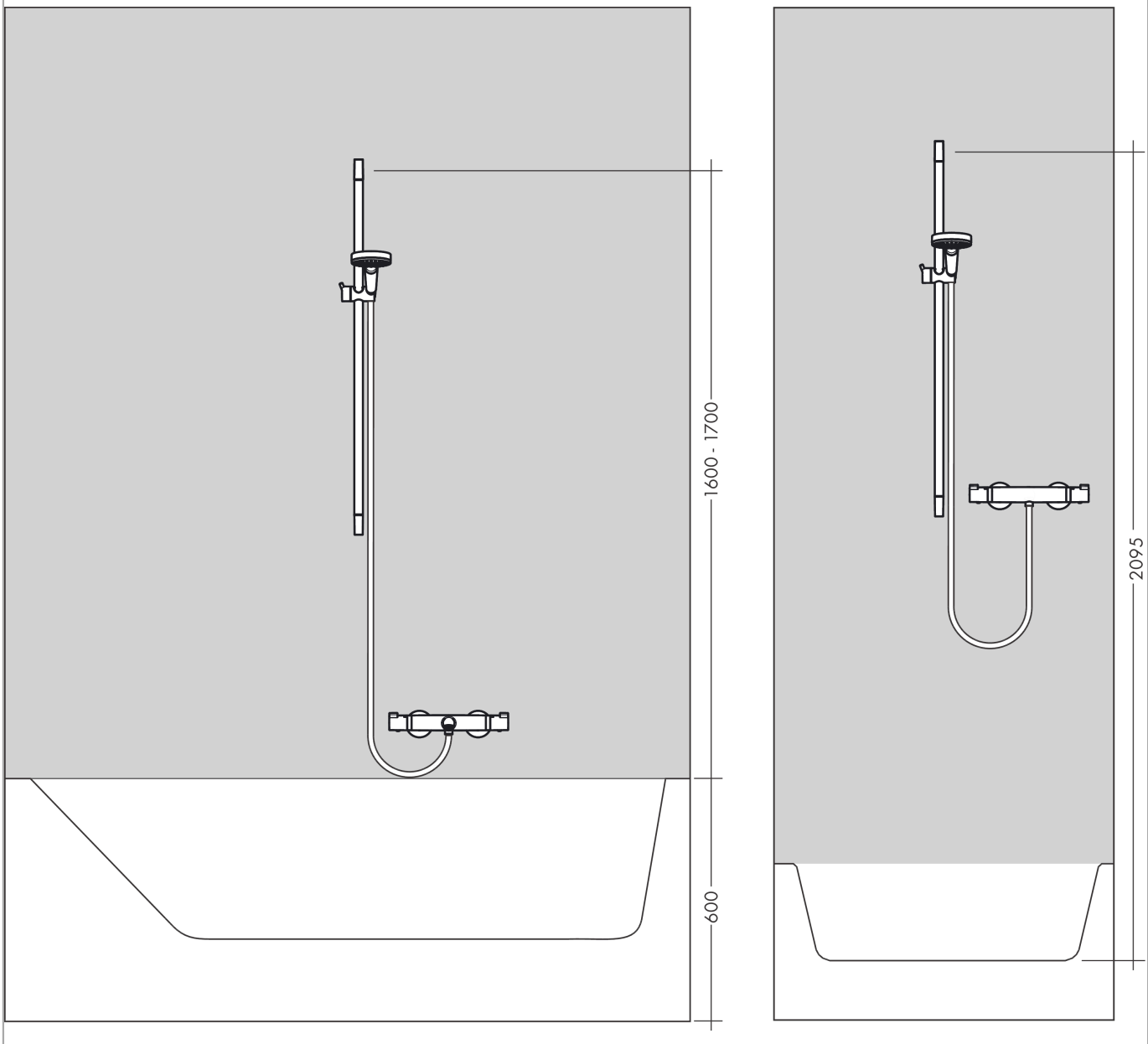
Exemple de montage