Croma 100
Ensemble support mural et douchette Vario avec flexible de douche 160 cm
Surfaces: **chromé** Numéro d'article: **27594000**

Description

Caractéristiques

- comprenant : douchette, support de douche, flexible de douche
- dimension: 100 mm
- jet massage, jet Rain, jet normal, jet shampooing
- changement de jet en tournant l'extrémité de la douchette
- débit: 18 l/min sous 3 bars de pression
- écrou tournant côté douchette évitant la torsion du flexible
- E3, C1, A3, U3
- Support de douchette en plastique
- NF_375-M1-20-3

Détails de l'article

EAN	4011097537450

Technologie

Certificats

Photo du produit

Plan géométral

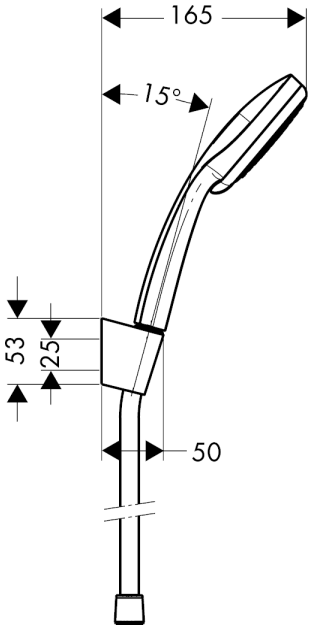

Schéma d'écoulement

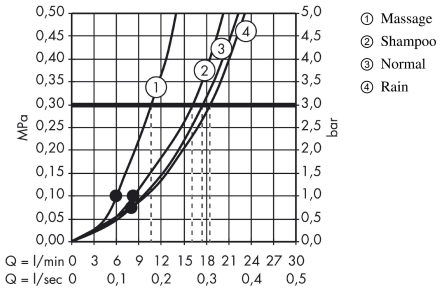

Les valeurs de consommation ont été mesurées dans la pratique, avec les robinetteries correspondantes (thermostat/mélangeur/vanne sous crépi)

Croma 100
Ensemble support mural et douchette Vario avec flexible de douche 160 cm
Surfaces: **chromé** Numéro d'article: **27594000**

Vue éclatée

Année de construction: **>10/06**

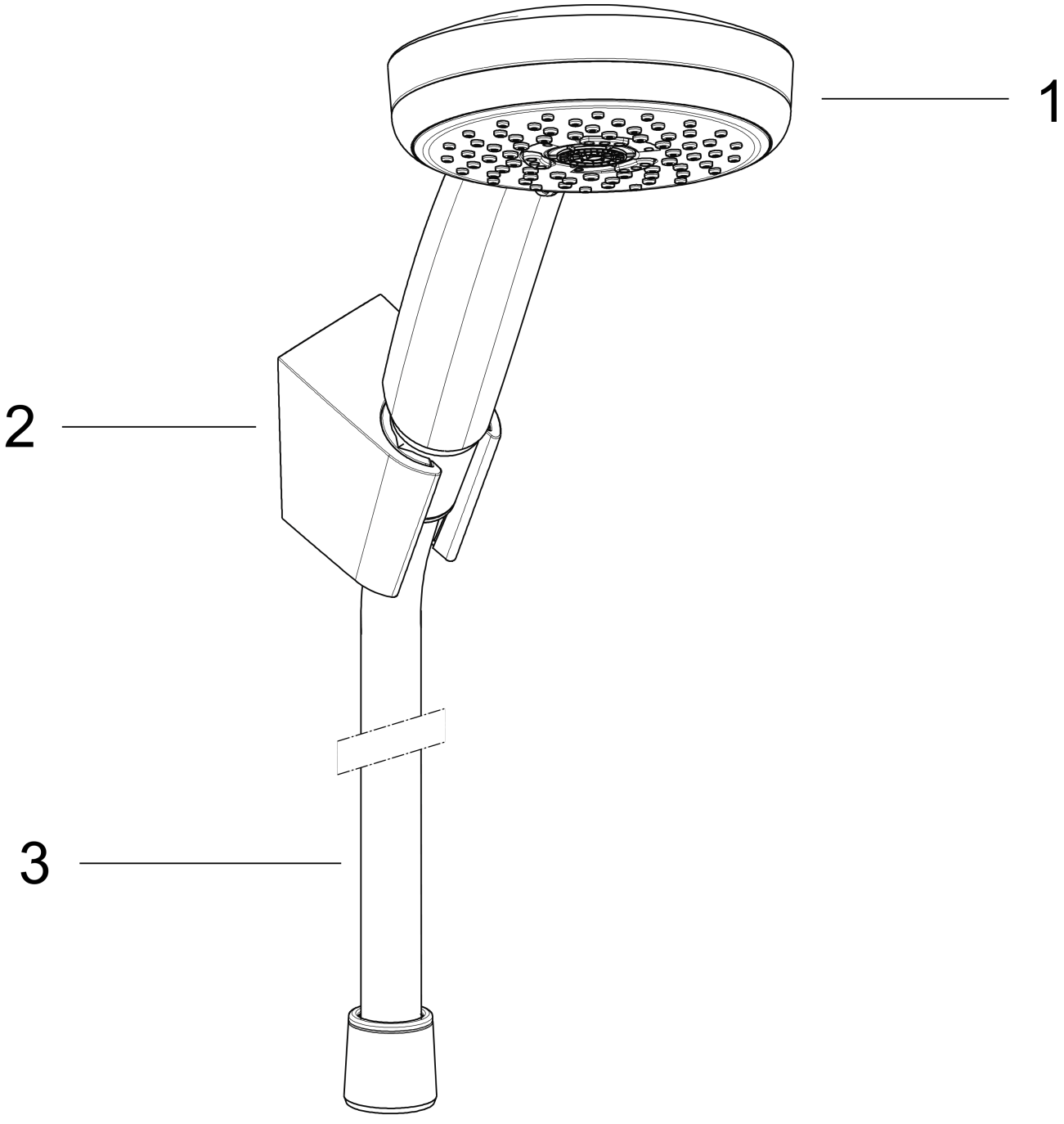

Croma 100
Ensemble support mural et douchette Vario avec flexible de douche 160 cm
Surfaces: **chromé** Numéro d'article: **27594000**

Liste des pièces détachées

Année de construction: **>10/06**

Pos.	Description	Numéro d'article	GP	UE
1	douchette	28535000	-	1
2	support douchette	28331000	-	1
3	flexible Isiflex'B 1,60 m	28276000	-	1