27633000 | Hansgrohe

Colonne de douche Raindance Select S 240 Hansgrohe - 1+3 jets - Avec mitigeur thermostatique

Réf 27633000

919.75€TTC*

Voir le produit :
https://www.domomat.com/60572-colonne-de-douche-raindance-select-s-240-hansgrohe-13-jets-avec-mitigeur-thermostatique-hansgrohe-27633000.html

Le produit Colonne de douche Raindance Select S 240 Hansgrohe - 1+3 jets - Avec mitigeur thermostatique
est en vente chez Domomat !

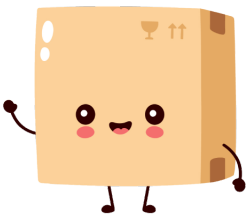

hansgrohe

Raindance Select S
Colonne de douche 240 1jet PowderRain avec mitigeur thermostatique
Surfaces: **chromé** Numéro d'article: **27633000**

Description

Caractéristiques

- comprenant : douche de tête, douchette, thermostatique de douche, flexible de douche, curseur, barre de douche
- douche de tête Raindance S 240 P
- taille de la douche de tête: 240 mm
- type de jet douche de tête : jet PowderRain
- type de jet douchette: jet Rain, jet PowderRain, jet Whirl
- support de douchette réglage en hauteur
- diamètre de la barre de douche: 25 mm, pour les surfaces 670 et 700: 22 mm
- tube recoupable par le bas
- longeur du bras de douche: 460 mm
- bras de douche pivotant
- débit maximal sous 3 bars de pression: 16 l/min
- Débit du jet PowderRain (sous 3 bars): 16 l/min
- thermostatique Ecostat Comfort
- butée de confort à 40° C
- limiteur d'eau chaude réglable
- ne convient pas au chauffe-eau instantané
- entraxe 150 mm ± 12 mm
- ACS 18 ACC LY 877, valide jusqu'au 27.12.2023

Détails de l'article

EAN	4059625154892

Technologie

Select · Quick Clean · XXL Performance

Prix de design

iF DESIGN AWARD 2020 · GERMAN DESIGN AWARD WINNER 2021 · ICONIC AWARDS 2021 INNOVATIVE INTERIOR winner · ICONIC AWARDS 2020 INNOVATIVE ARCHITECTURE best of best

Certificats

ATTESTATION A.C.S. DE CONFORMITÉ SANITAIRE

Photo du produit

Plan géométral

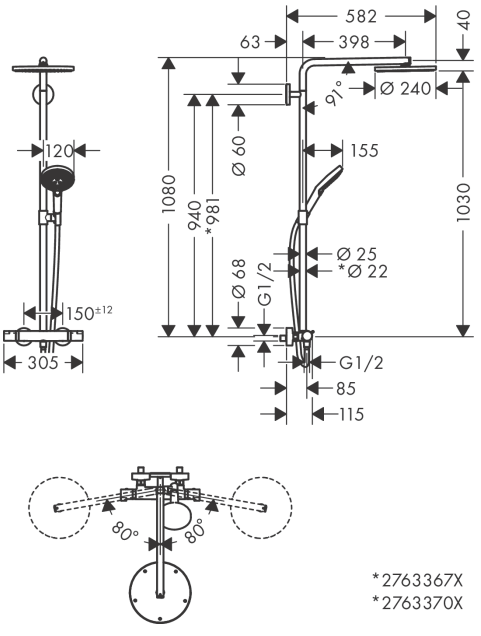

Raindance Select S
Colonne de douche 240 1jet PowderRain avec mitigeur thermostatique
Surfaces: **chromé** Numéro d'article: **27633000**

Schéma d'écoulement

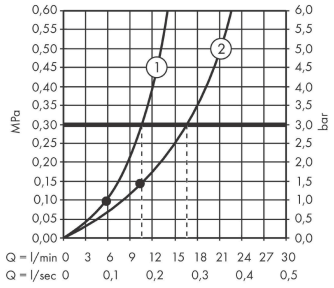

① Douchette
② Pomme de douche

Raindance Select S
Colonne de douche 240 1jet PowderRain avec mitigeur thermostatique
Surfaces: **chromé** Numéro d'article: **27633000**

Vue éclatée

Année de construction: **>06/19**

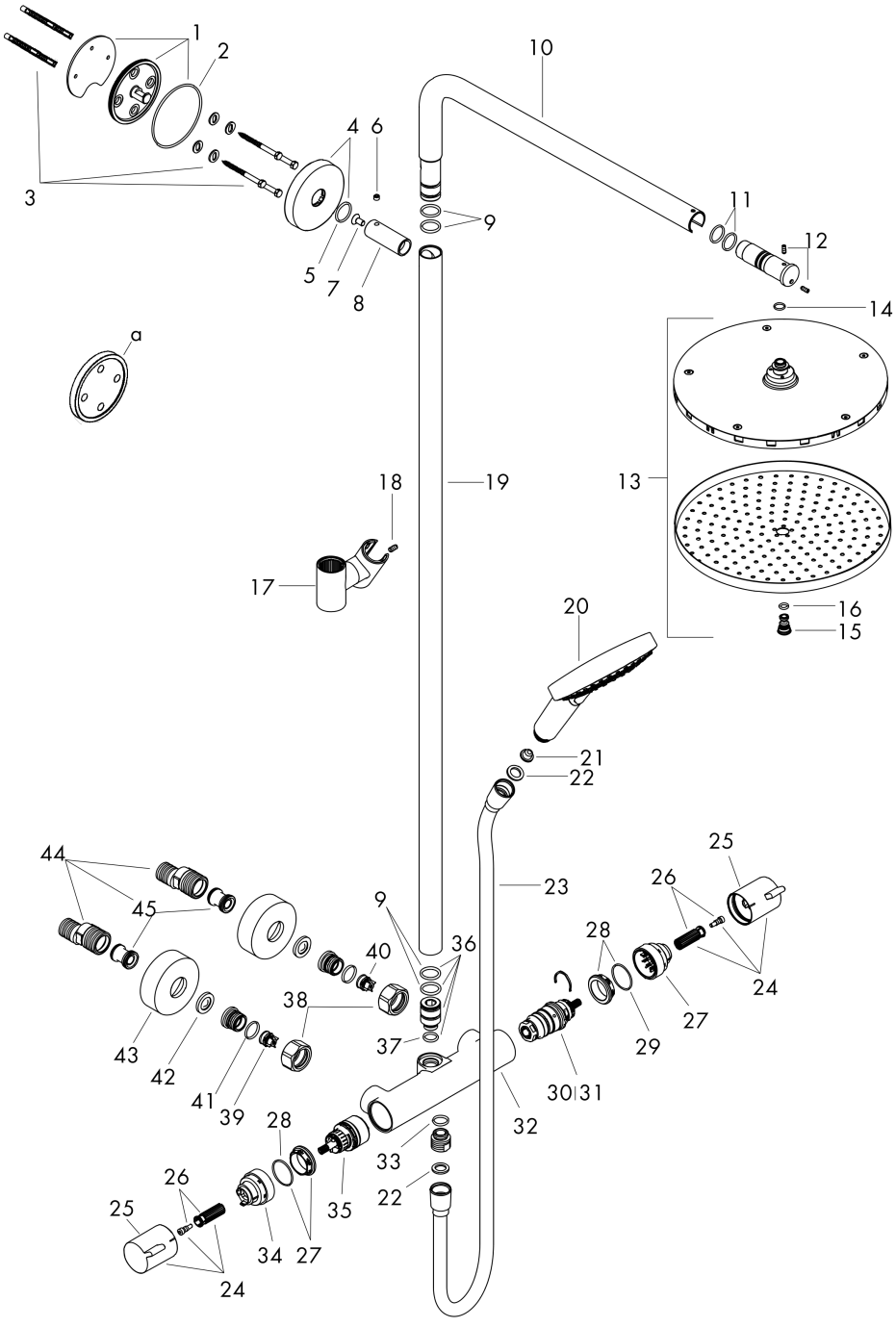

Raindance Select S
Colonne de douche 240 1jet PowderRain avec mitigeur thermostatique
Surfaces: **chromé** Numéro d'article: **27633000**

Liste des pièces détachées

Année de construction: **>06/19**

Pos.	Description	Numéro d'article	GP	UE
1	bride pour bras de douche	95688000	-	1
2	joint torique 72x2	98395000	-	1
3	set de fixation	98716000	-	1
4	rosace Ø 60mm	95692000	-	1
5	joint torique 20x2	98165000	-	1
6	vis M6x5	98447000	-	1
7	vis	92137000	-	1
8	douille	92166000	-	1
9	joint torique 17x2,5	98387000	-	1
10	bras de douche	98493000	-	1
11	joint torique 17x2	98199000	-	1
12	vis M4x10	97667000	-	1
13	pomme de douche Ø 240 mm	93464000	-	1
14	joint torique 10x1,5	98123000	-	1
15	vis	95796000	-	1
16	joint torique 7x2	98419000	-	1
17	curseur complet	95480000	-	1
18	vis M5x10	97672000	-	1
19	tube 930 mm	98496000	-	1
20	douchette	26014000	-	1
21	filtre	92672000	-	1
22	joint	98058000	-	1
23	flexible Isiflex'B 1,60 m	28276000	-	1
24	poignée	95836000	-	1
25	bouton poussoir	92848000	-	1
26	entraineur + vis	95843000	-	1
27	bague de butée	95839000	-	1
28	écrou à six pans	98913000	-	1
29	joint torique 26x1,5	98390000	-	1
30	cartouche thermostatique	98282000	-	1
31	cartouche inversée	92373000	-	1
32	Thermostatique	92850000	-	1
33	joint torique 14x2	98129000	-	1
34	bague de butée pour mécanisme d'arrêt	95927000	-	1
35	mécanisme inverseur/arrêt	98283000	-	1
36	raccord	92861000	-	1
37	joint torique 12x2,25	98382000	-	1
38	set des écrou à six pans	96157000	-	1
39	clapet anti-retour (résistant à la pression jusqu'à 2 MPa)	93136000	-	1
40	clapet anti-retour	96737000	-	1
41	joint torique 17x1,5	98137000	-	1

Raindance Select S
Colonne de douche 240 1jet PowderRain avec mitigeur thermostatique
Surfaces: **chromé** Numéro d'article: **27633000**

Liste des pièces détachées

Année de construction: **>06/19**

Pos.	Description	Numéro d'article	GP	UE
42	filtre	96922000	-	1
43	rosace Ø 68 mm	96467000	-	1
44	set des raccord-S (±12 mm)	94140000	-	1
45	amortisseur anti-coup de bélier	96429000	-	1
a	cale de compensation	95239000	-	1