27654000 | Hansgrohe

Ensemble de douche Raindance Select S Hansgrohe - 3 jets - Avec barre Unica'S puro 65 cm et porte-savon

Réf 27654000

188.21€TTC*

Voir le produit :
https://www.domomat.com/60558-ensemble-de-douche-raindance-select-s-hansgrohe-3-jets-avec-barre-unica-s-puro-65-cm-et-porte-savon-hansgrohe-27654000.html

Le produit Ensemble de douche Raindance Select S Hansgrohe - 3 jets - Avec barre Unica'S puro 65 cm et porte-savon est en vente chez Domomat !

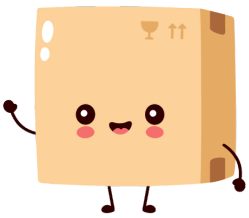

Raindance Select S
Ensemble de douche 120 3jet PowderRain avec barre Unica'S puro 65 cm et porte-savon
Surfaces: **chromé** Numéro d'article: **27654000**

Description

Caractéristiques

- comprenant : douchette, barre de douche, flexible de douche, curseur, porte-savon
- dimension: 125 mm
- jet PowderRain, jet Rain, jet Whirl
- changement de jet via le bouton Select
- écrou tournant côté douchette évitant la torsion du flexible
- Angle d'inclinaison du curseur 90°, pivote de gauche à droite et de haut en bas
- débit: 12 l/min sous 3 bars de pression
- diamètre de la barre de douche: 22 mm
- profile du tube montant: rond
- supports muraux synthétique
- Montage mural: Vis de fixation
- ACS 19 ACC NY 347 France, valide jusqu'au 08.11.2024

Détails de l'article

EAN	4059625154908

Technologie

Certificats

Photo du produit

Plan géométral

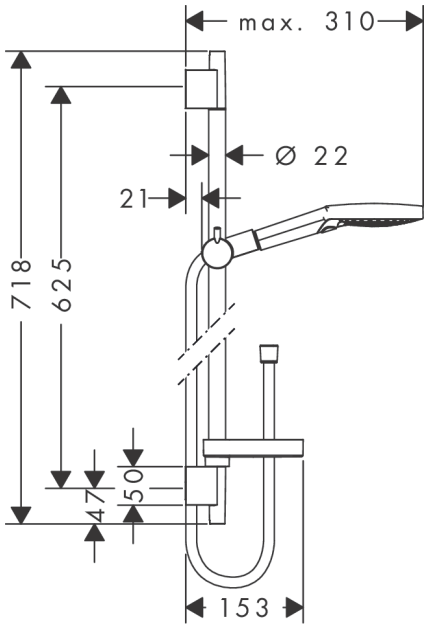

Raindance Select S
Ensemble de douche 120 3jet PowderRain avec barre Unica'S puro 65 cm et porte-savon
Surfaces: **chromé** Numéro d'article: **27654000**

Vue éclatée

Année de construction: **>04/18**

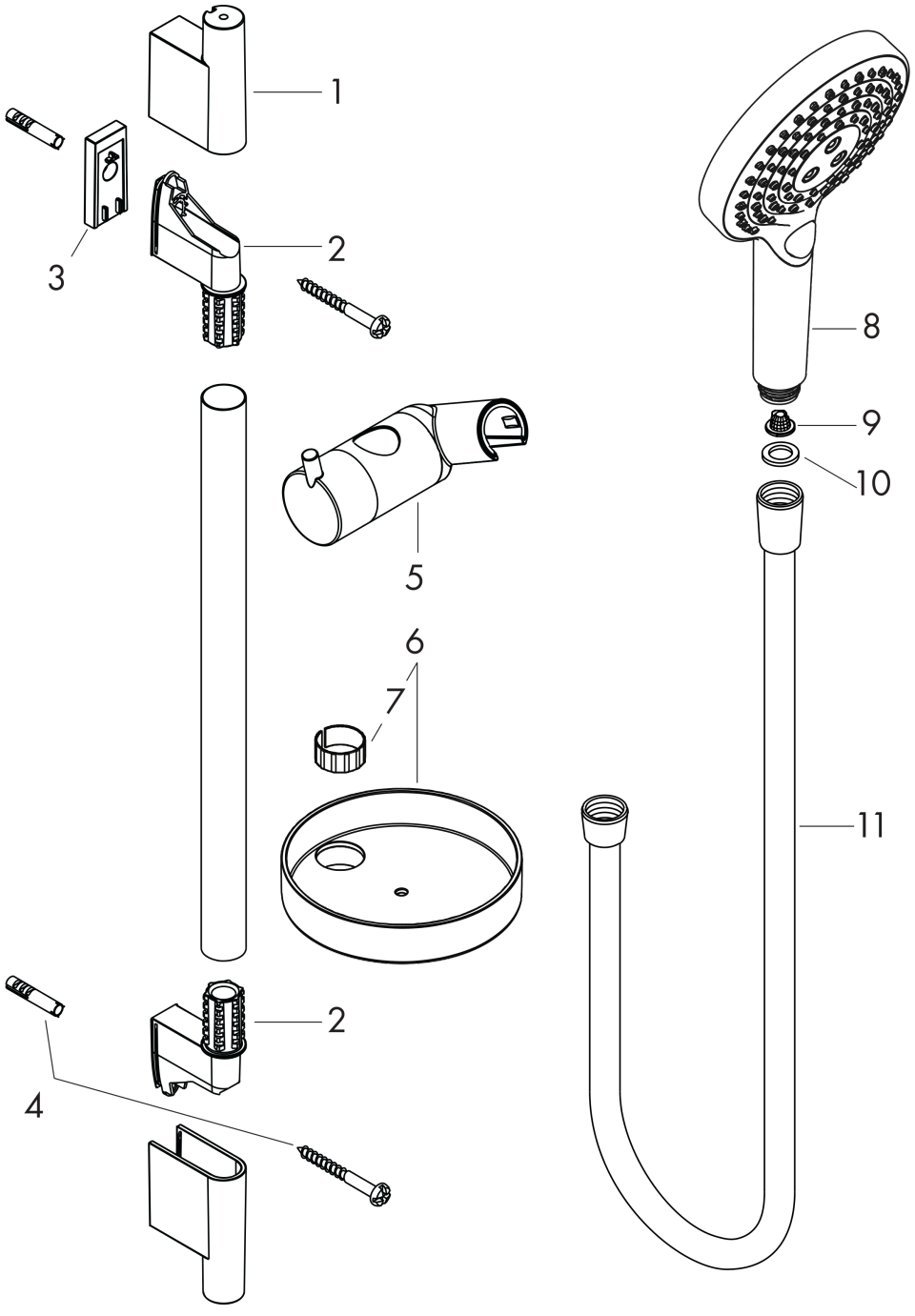

Raindance Select S
Ensemble de douche 120 3jet PowderRain avec barre Unica'S puro 65 cm et porte-savon
Surfaces: **chromé** Numéro d'article: **27654000**

Liste des pièces détachées

Année de construction: **>04/18**

Pos.	Description	Numéro d'article	GP	UE
1	cache	97709000	-	1
2	fixation murale	96275000	-	1
3	cale de compensation	97450000	-	1
4	set de fixation	96179000	-	1
5	curseur complet	97651000	-	1
6	porte-savon Casetta'S	28679000	-	1
7	clips Casetta, Ø 22 mm	98717000	-	1
8	douchette	26014000	-	1
9	filtre	94246000	-	1
10	joint	98058000	-	1
11	flexible Isiflex'B 1,60 m	28276000	-	1