31539000 | Hansgrohe Fiche

Focus 70 CH3 CoolStart - Mitigeur lavabo - Bec fixe - Salle de bains

Réf 31539000

90.53€TTC*

Voir le produit : https://www.domomat.com/36760-focus-70-ch3-coolstart-mitigeur-lavabo-bec-fixe-salle-de-bains-hansgrohe-31539000.html

Le produit Focus 70 CH3 CoolStart - Mitigeur lavabo - Bec fixe - Salle de bains est en vente chez Domomat !

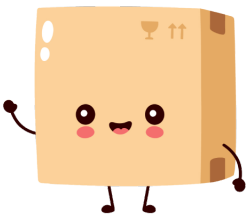

hansgrohe

Focus
Focus 70 CH3 CoolStart Mitigeur lavabo, avec tirette et vidage
Surfaces: **chromé** Numéro d'article: **31539000**

Description

Caractéristiques

- comprenant : mitigeur de lavabo, garniture de vidage
- ComfortZone 70
- bec fixe
- Longueur 101 mm
- jet normal
- débit sous 3 bars: 5 l/min
- cartouche céramique
- limiteur de température réglable
- convient au chauffe-eau instantané
- garniture de vidage 1 ¼"
- matériau de la garniture de vidage: métallique
- E00, CH3, A3, U3
- CoolStart : démarrage en eau froide en position de poignée centrée
- ACS 17 ACC LY 655, valide jusqu'au 20.06.2022
- NF_375-M1-18-5

Détails de l'article

GTIN	4011097734026

Technologie

Air Power · Eco Smart · Quick Clean · Comfort Zone · Cool Start

Prix de design

iF product design award 2010

Certificats

CERTIFIÉ PAR CSTB NF · ATTESTATION A.C.S. DE CONFORMITÉ SANITAIRE

Photo du produit

Plan géométral

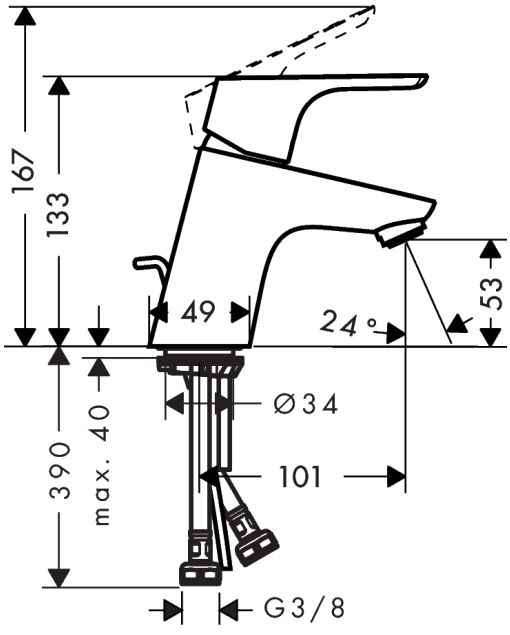

Focus
Focus 70 CH3 CoolStart Mitigeur lavabo, avec tirette et vidage
Surfaces: **chromé** Numéro d'article: **31539000**
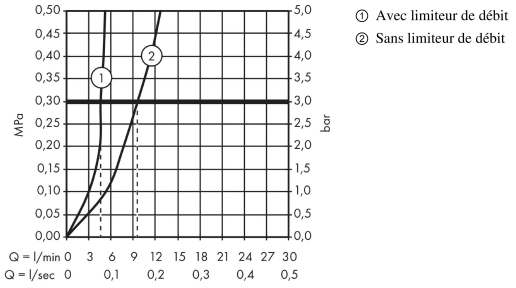
Schéma d'écoulement