atlantic

DOMOMAT
e-fournisseur de tous vos travaux

412190 atlantic

Jeu de 2 filtres G4 pour VMC double flux Primocosy et Primocosy HR
Réf 412190 **17.90€TTC***
https://www.domomat.com/23359-jeu-de-2-filtres-g4-pour-vmc-double-flux-primocosy-et-primocosy-hr-atlantic-412190.html

Filtres de rechange pour VMC Optimocosy HR - 2xG4 - 1xF7
Réf 412211 **61.60€TTC***
https://www.domomat.com/34371-filtres-de-rechange-pour-vmc-optimocosy-hr-2xg4-1xf7--atlantic-412211.html

Filtre anti-odeur pour VMC Optimocosy HR - Charbon actif
Réf 412213 **85.10€TTC***
https://www.domomat.com/37885-filtre-anti-odeur-pour-vmc-optimocosy-hr-charbon-actif--atlantic-412213.html

---

Retrouvez tous les produits de la catégorie VMC double flux Atlantic chez Domomat !

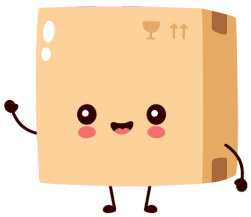

* : Prix sur le site Domomat.com au 29/04/2024. Le prix est susceptible d'être modifié.

atlantic
CLIMATISATION ET VENTILATION

NOTICE D'INSTALLATION

FILTRES PRIMOCOSY HR
PRIMOCOSY HR SRI

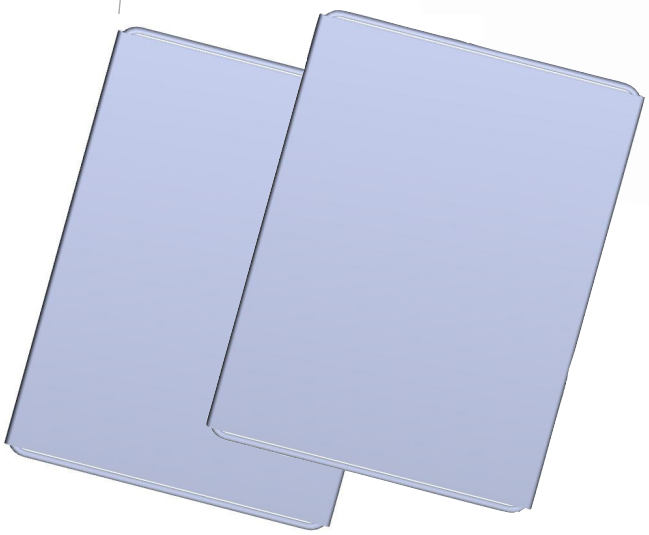

Famille 4
N° 4094
Indice #
Date 06/2014

ISO 9001
BUREAU VERITAS
Certification

DESCRIPTION

Cet emballage contient deux filtres (air neuf et air extrait) d'efficacité G4 démontables (sans fibres de verre).

Indicateur de performance des filtres

Pollen	★★★☆
Spores et moisissures	★★★☆
Particules fines	★☆☆☆
Bactéries	☆☆☆☆

INSTALLATION

L'entretien courant de votre PRIMOCOSY se résume au changement des filtres au moins une fois par an.
Les filtres air extrait et air neuf se montent dans les glissières prévues à cet effet. Pour y accèder, il suffit d'ouvrir le capot.

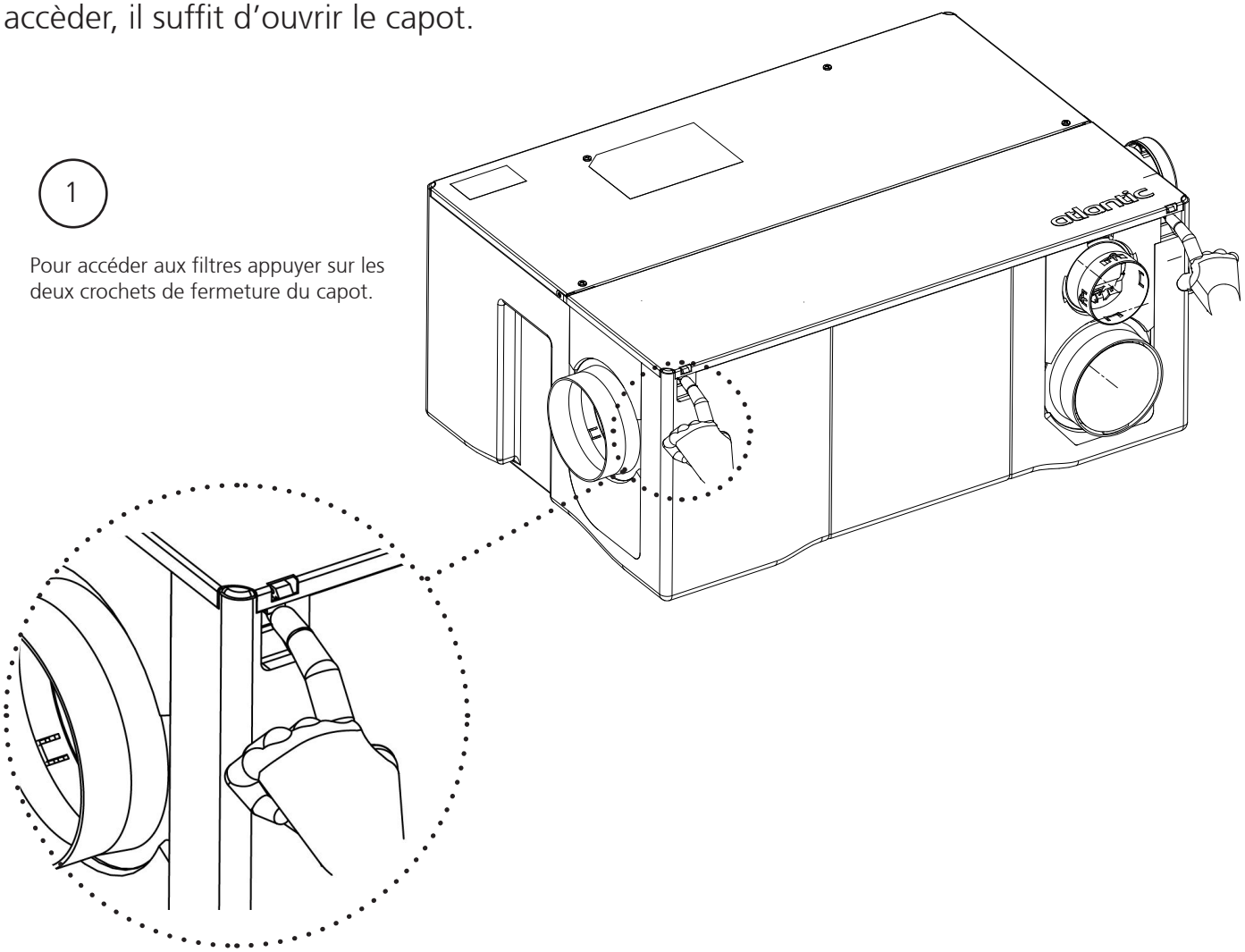

2

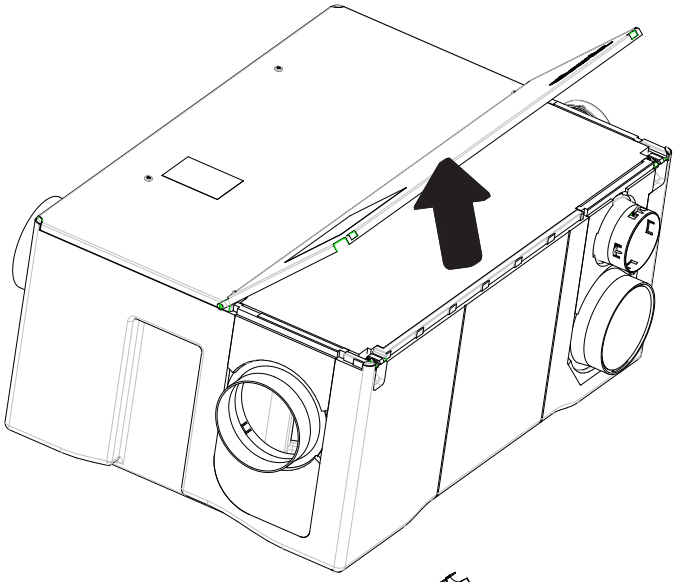

3

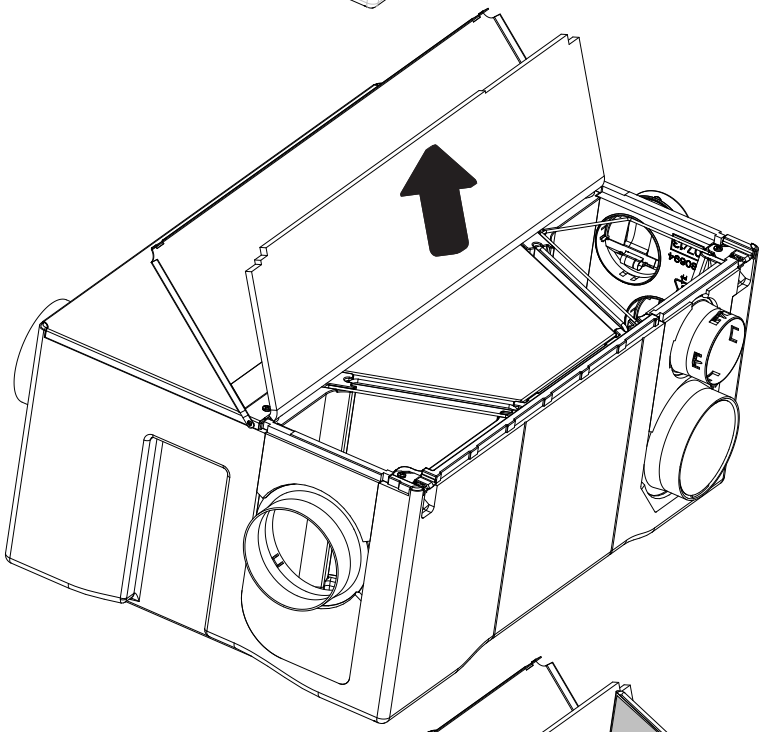

4

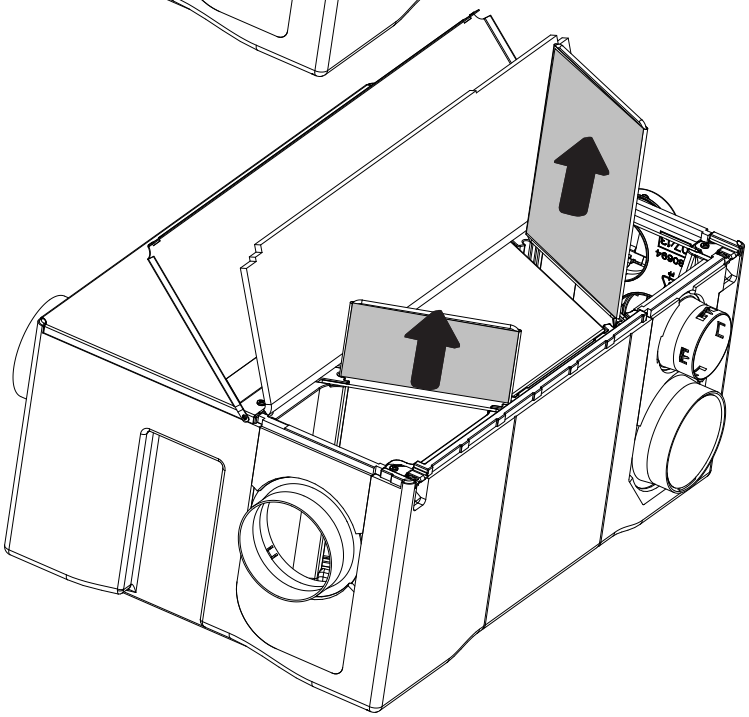

ATTENTION

Il est conseillé de manipuler les filtres usagés avec des gants et un masque de protection respiratoire.

ENTRETIEN

Le changement est à la charge de la personne responsable de l'entretien de l'installation. Si vous ne possédez pas de contrat d'entretien annuel, contactez tous les 2 ans votre installateur pour un nettoyage plus complet de votre PRIMOCOSY (Echangeur, Bac à condensâts…). Ce type d'entretien doit être réalisé par une personne qualifiée.

Vous pouvez vous procurer des filtres directement auprès de votre installateur ou sur des sites de vente en ligne dont **www.boutique-atlantic.fr** (Filtres pour PRIMOCOSY, code 412190)

Siège social :
Atlantic Climatisation et Ventilation
13, Bd Monge - ZI - BP 71 - 69882 Meyzieu Cedex
Tél. 04 72 45 11 19 - Fax 04 72 45 11 11
www.atlantic-pro.fr

© - Photos non contractuelles - 0510 - Atlantic Climatisation et Ventilation- 13, bd Monge - 69330 Meyzieu - S.A.S. au capital de 2 916 400 euros - RCS Lyon B 421 370 289