418261 | Legrand fiche

Coffret multimédia Double Play Drivia prêt à poser - 8 prises RJ45 - 18 modules

Réf 418261

631.49€TTC*

Voir le produit :
https://www.domomat.com/34059-coffret-multimedia-double-play-drivia-pret-a-poser-8-prises-rj45-18-modules-legrand-418261.html

Le produit Coffret multimédia Double Play Drivia prêt à poser - 8 prises RJ45 - 18 modules
est en vente chez Domomat !

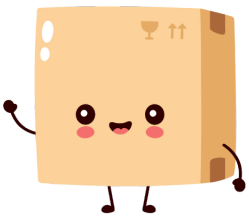

* : Prix sur le site Domomat.com au 12/10/2024. Le prix est susceptible d'être modifié.

Coffrets réseaux Double Play
4 132 61 - 4 182 61
Notice d'installation

legrand®

■ PRÉSENTATION COFFRETS

4 132 61

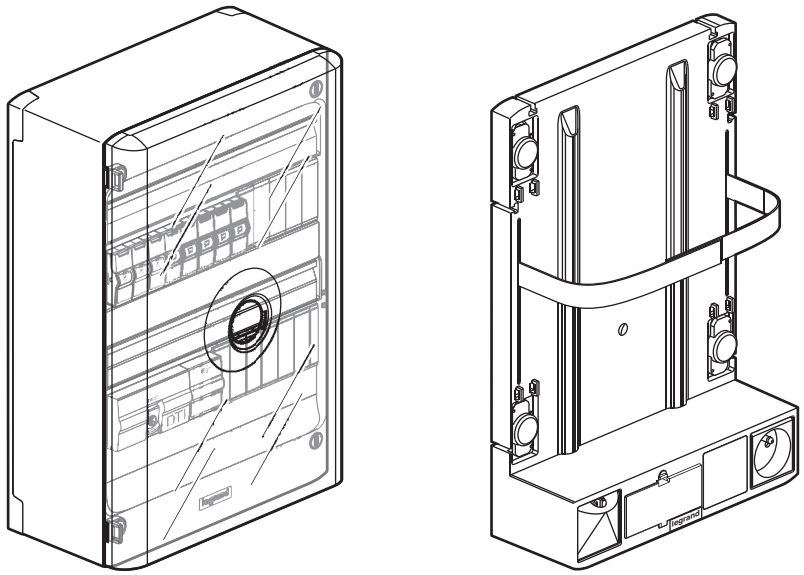

4 182 61

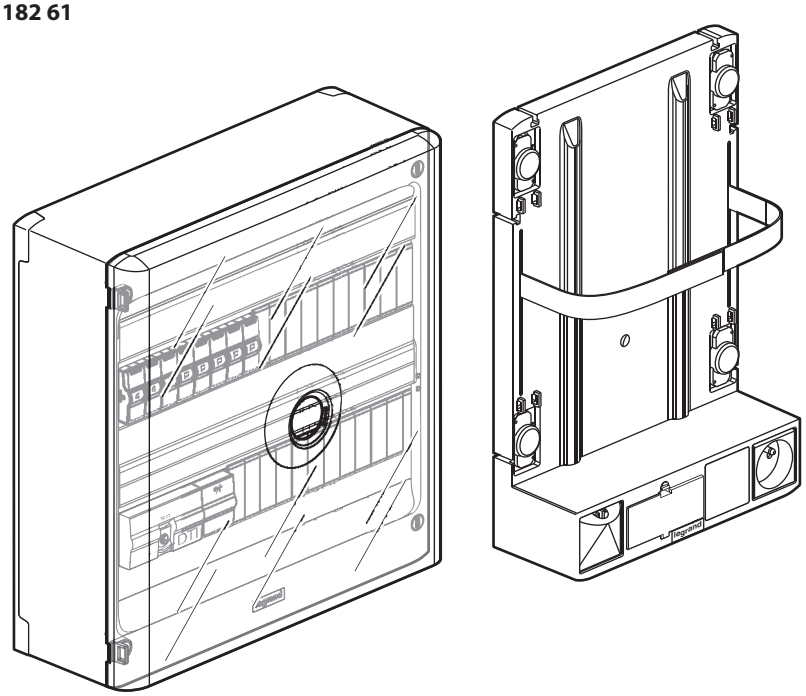

Répond aux exigences de la NF C 15-100 qui prend en compte l'arrêté sur les réseaux de communication

Coffret compatible TNT HD, HD TV 1080p, 3D ready **et TV @** 4K UHD

Coffret prêt à recevoir l'arrivée fibre optique

SOMMAIRE

■ Présentation des coffrets 1
■ Composition des coffrets 2
■ Composants pré-installés 2
■ Composants à installés 2
■ Accessoires pour box opérateur 2
■ Schémas de principe 3
■ Fixation 4
■ Disposition des départs RJ 45 5
■ Câblage 6
■ Préparation du câble Grade 2 TV 7
■ Mise en œuvre de la Centrale Double Play 7
■ Mise en oeuvre classique 8
■ Mise en oeuvre avec support box 9
■ Mise en oeuvre avec Kit box déportée 10
■ Mise en oeuvre du DTI 11
■ Consignes de sécurité 12

LE09672AB

■ COMPOSITION DES COFFRETS

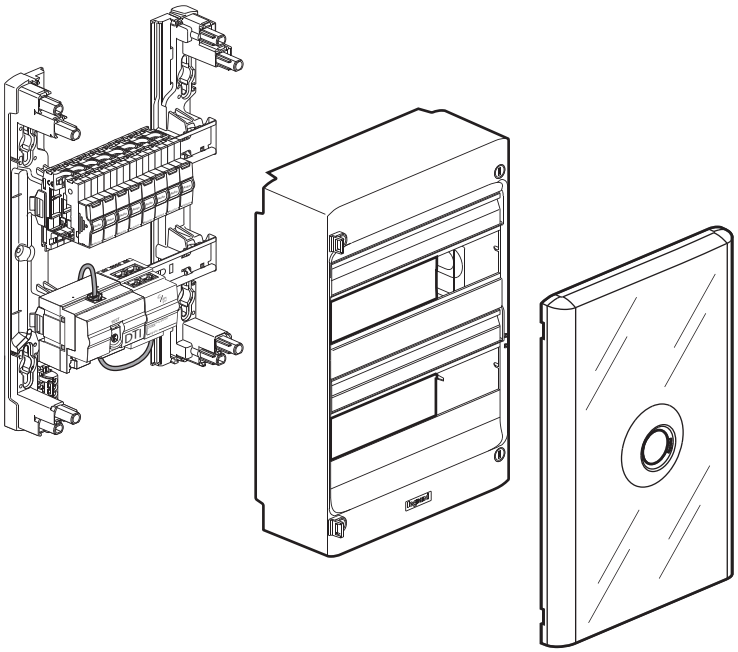

■ COMPOSANTS PRE-INSTALLES

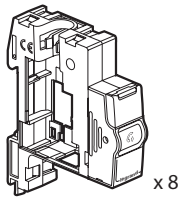

Modules de brassage

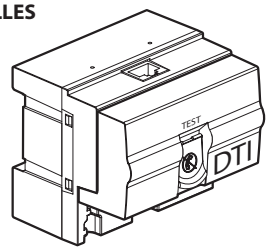

DTI RJ 45 modulaire

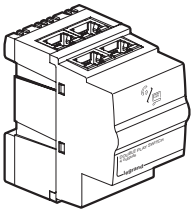

Centrale Double Play

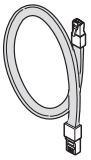

Cordon de liaison DTI/ centrale Double Play (0,18 m)

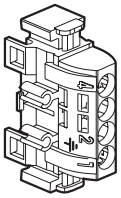

Bornier de terre

■ COMPOSANTS A INSTALLER

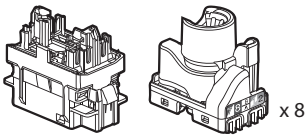

Connecteurs RJ 45 Cat 6 STP

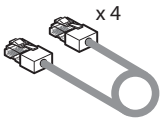

Cordons de brassage RJ 45 F/UTP

Cordon quadruple

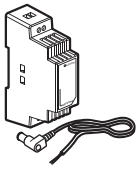

Alimentation 9 V + cordon d'alimentation

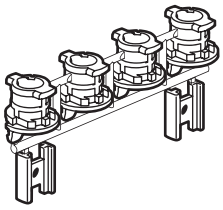

Grappe de fixation

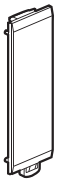

Obturateurs

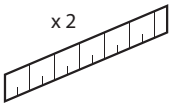

Bandes d'étiquettes de plastron

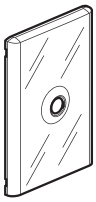

Porte de coffret

■ ACCESSOIRES POUR BOX OPÉRATEUR

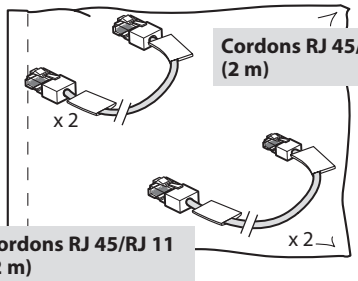

Cordons RJ 45/RJ 45 (2 m)

Cordons RJ 45/RJ 11 (2 m)

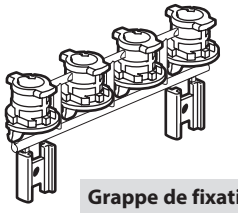

Grappe de fixation

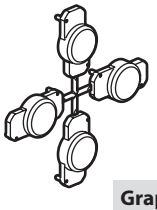

Grappe de bouchons

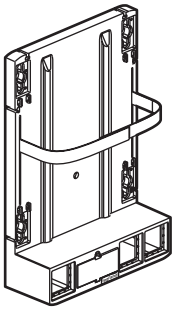

Support box opérateur

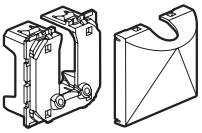

Sortie de câble

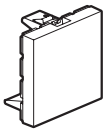

Obturateur

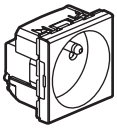

Prise 2 P+T - 16 A

■ SCHEMAS DE PRINCIPE

Position Phone / Box en ambiance

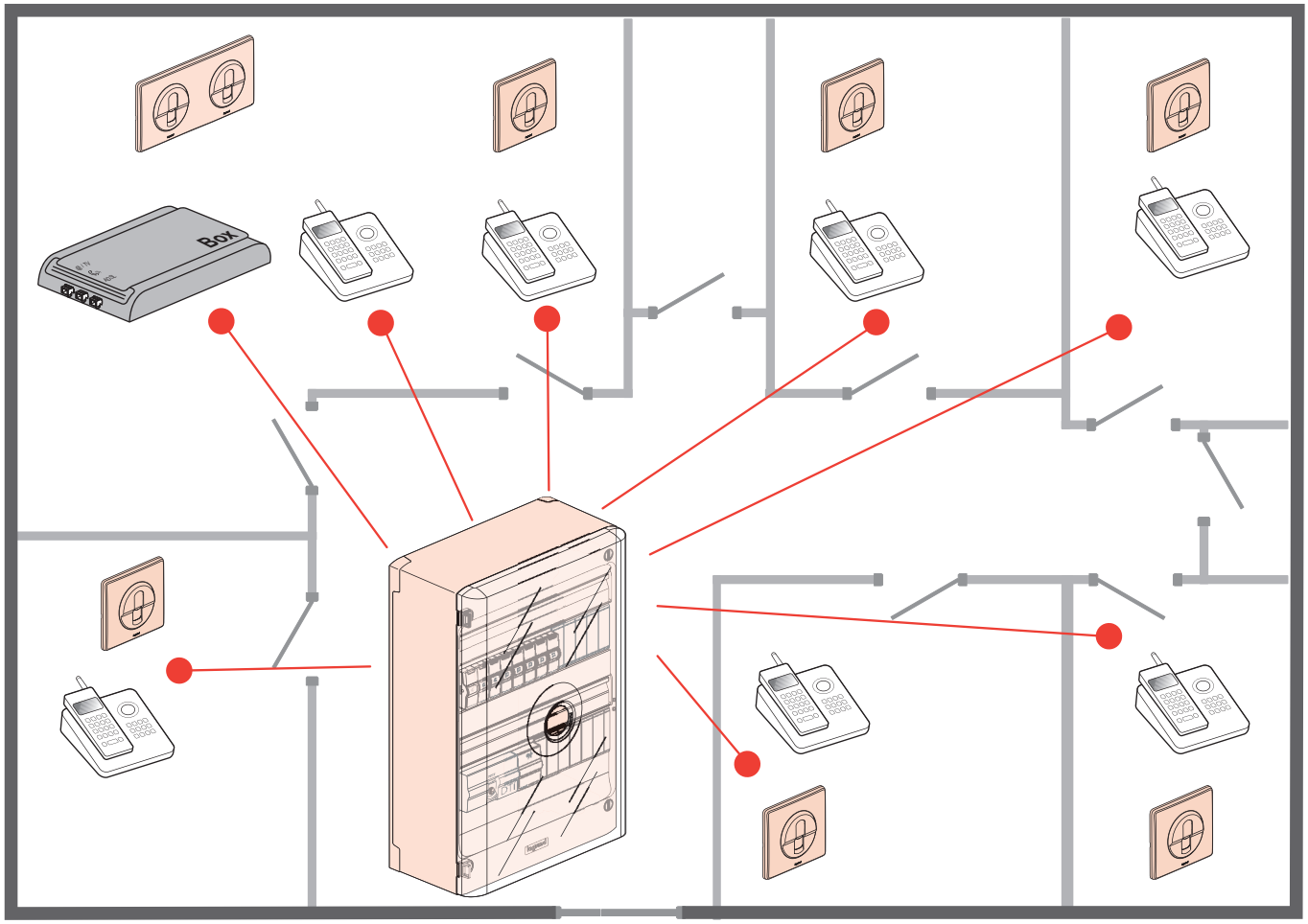

Position LAN@ / Box dans support box

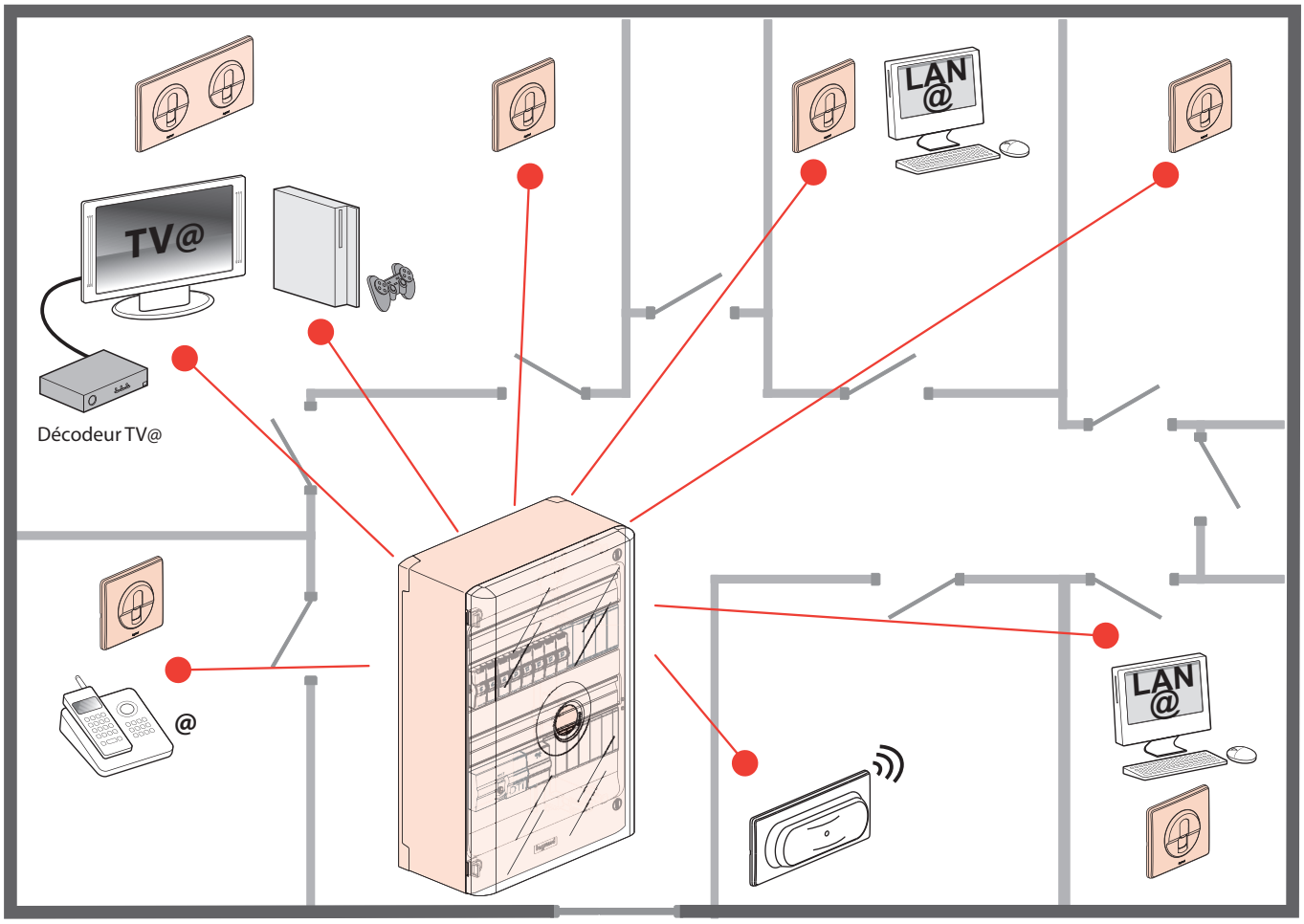

■ FIXATION

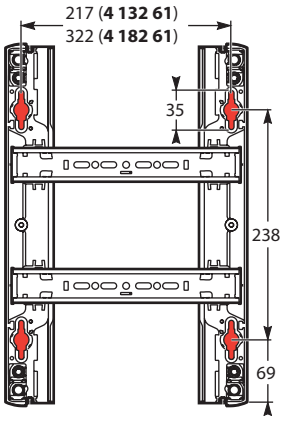

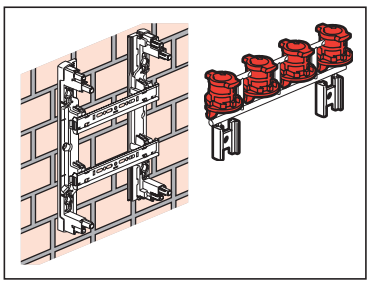

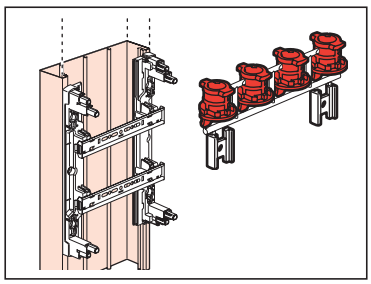

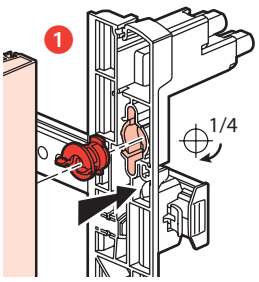

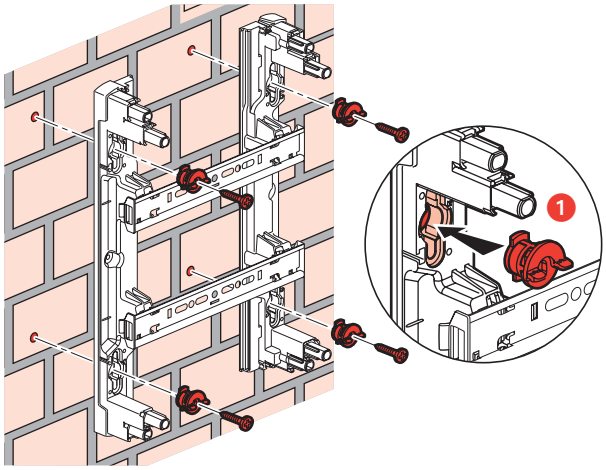

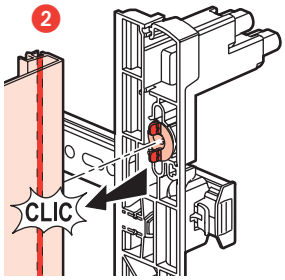

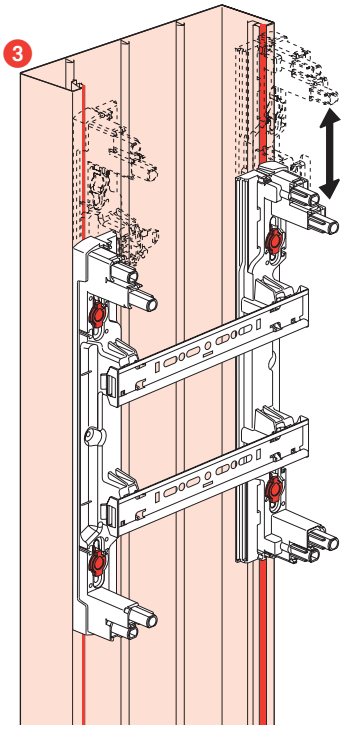

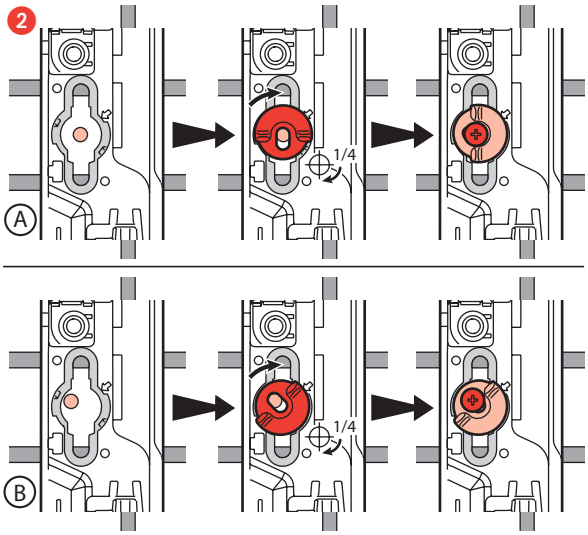

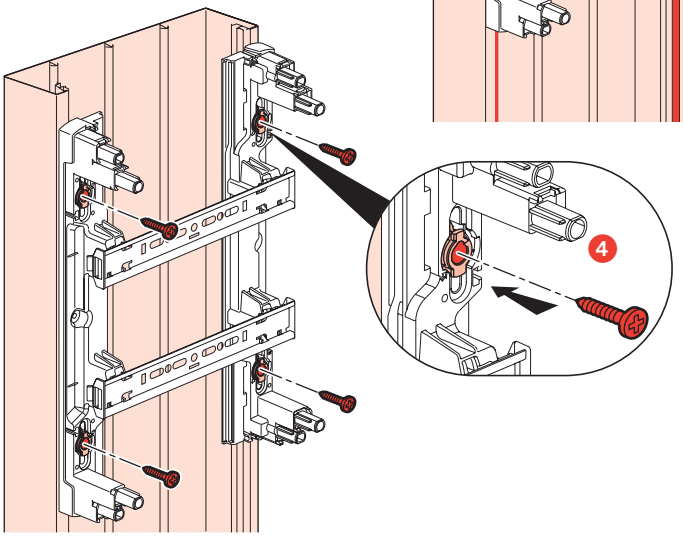

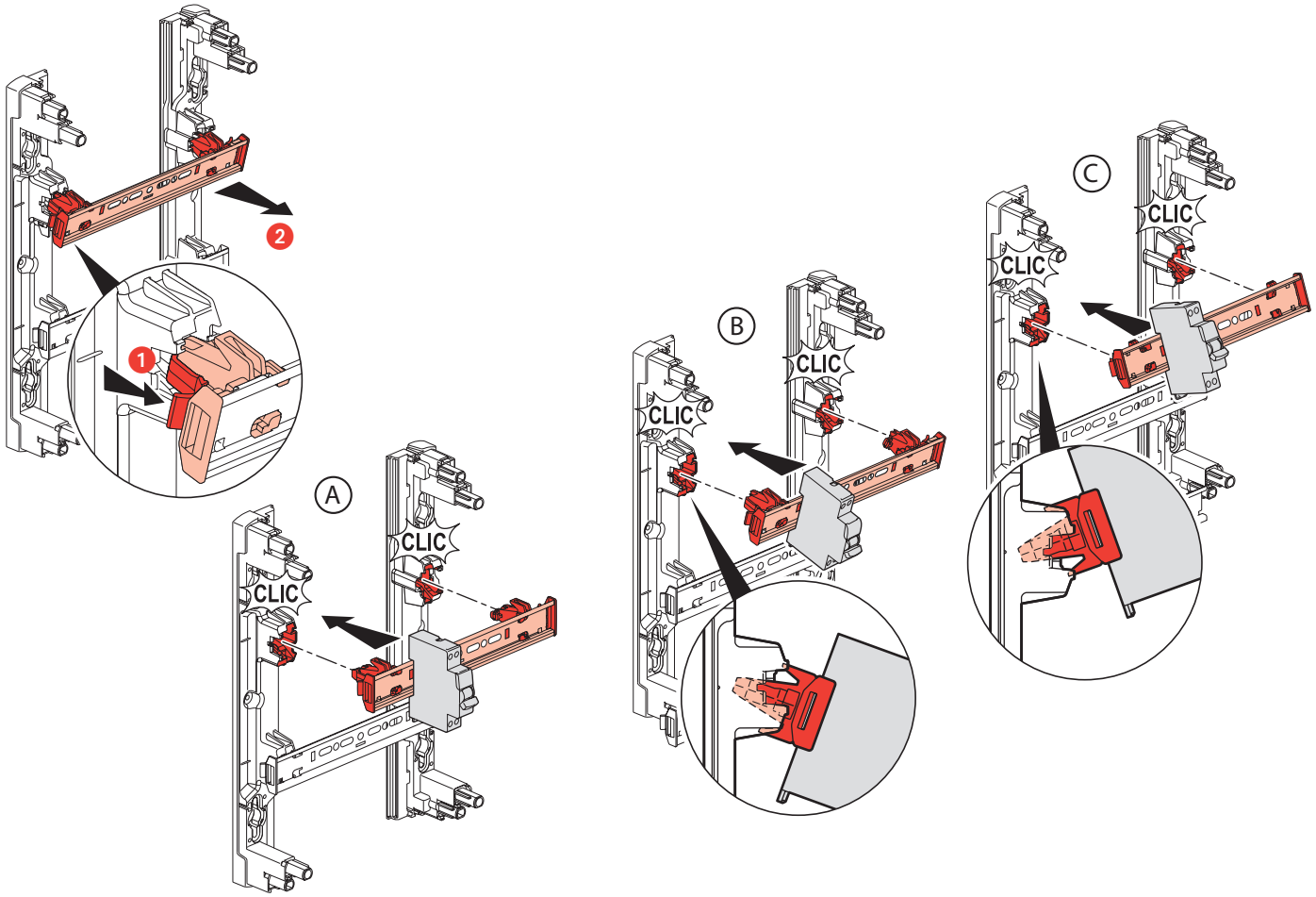

■ DISPOSITION DES DEPARTS RJ 45

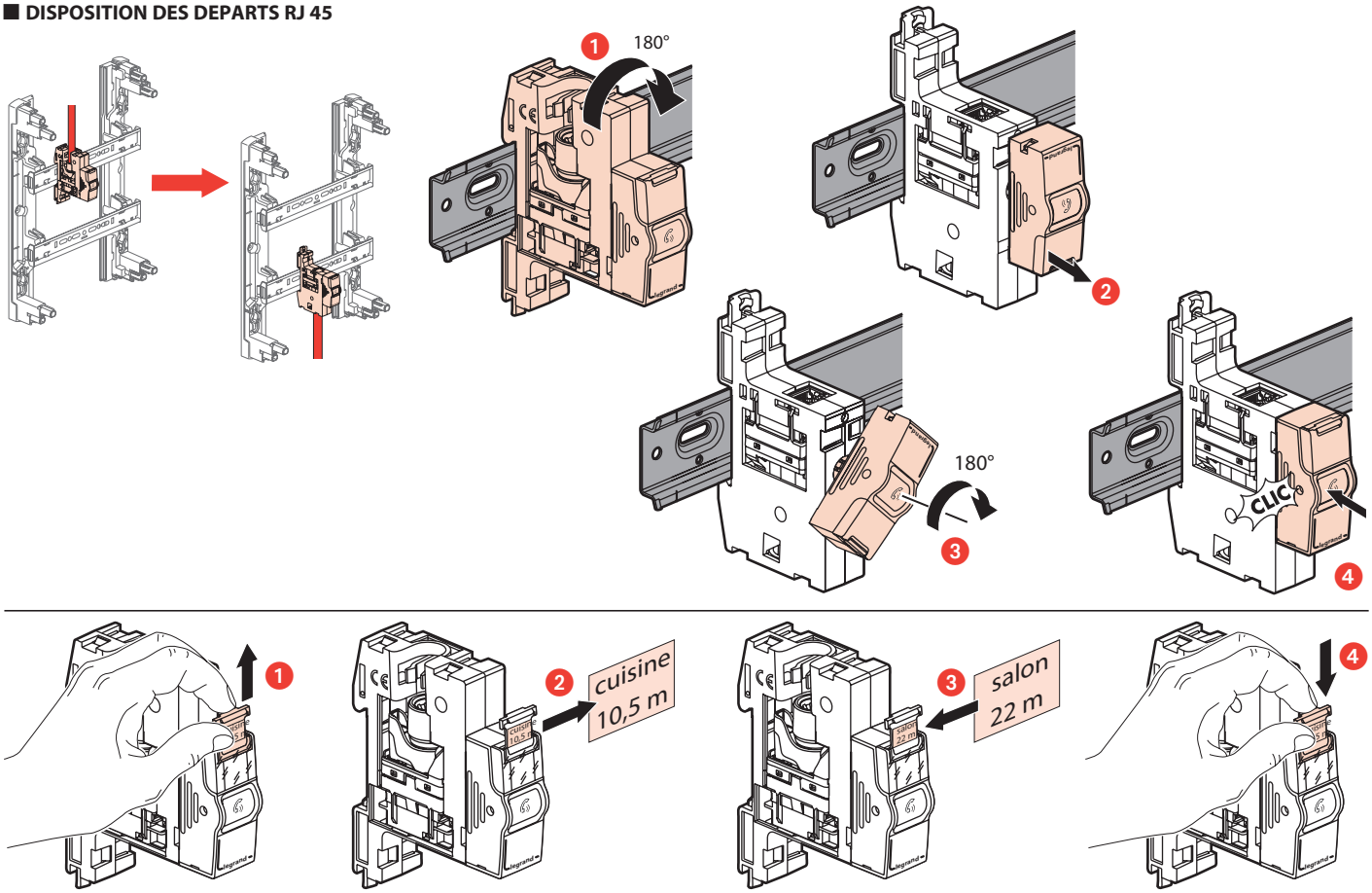

■ CÂBLAGE

Câble Grade 2 TV réf. 0 327 88

Câble Grade 2 TV réf. 0 327 88

Prise RJ 45
Cat 6 STP

Prise RJ 45
Cat 6 STP

Arrivée ligne
téléphonique

En option : répartiteur amplificateur TV-SAT sur RJ (réf. 4 131 18)

Décodeur TV@

ou

@

TV@

LAN
@

LAN @
PHONE

LAN @
PHONE

Centrale Double Play

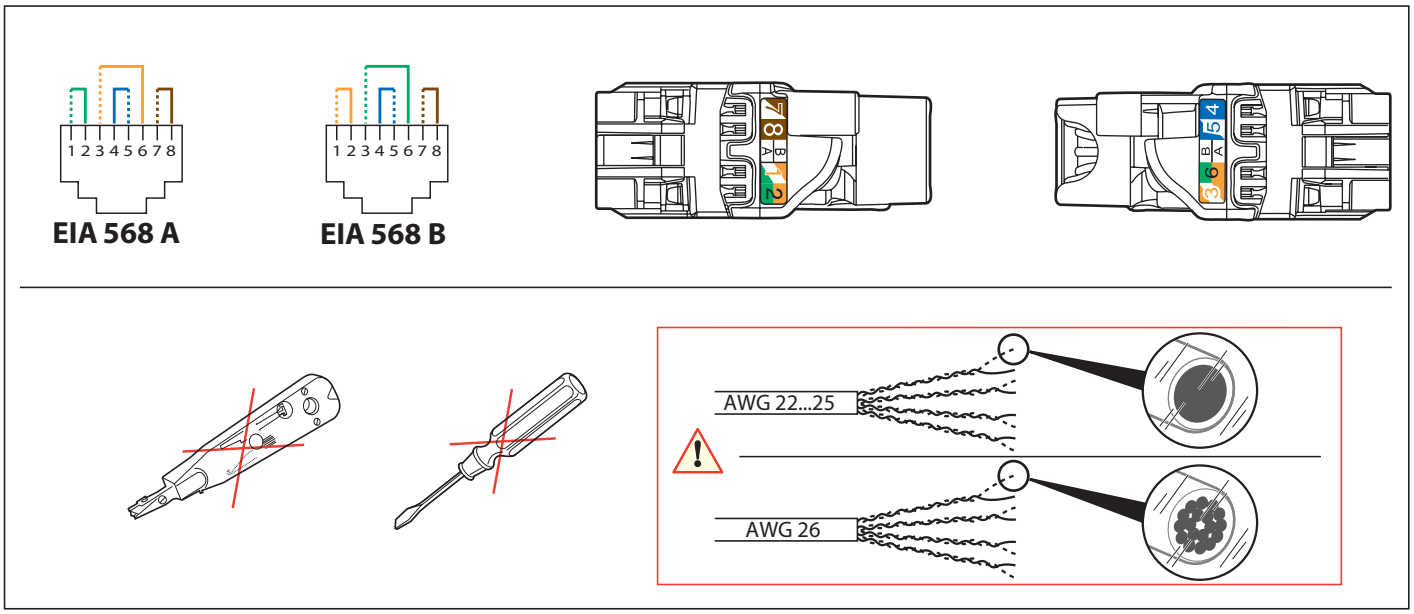

■ PREPARATION DU CÂBLE GRADE 2 TV RÉF.0 327 88

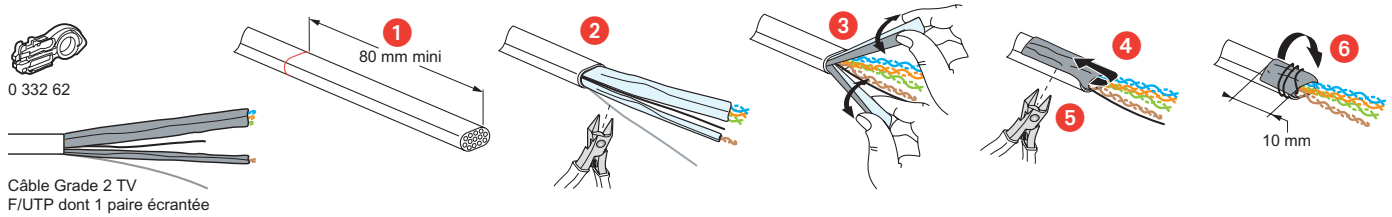

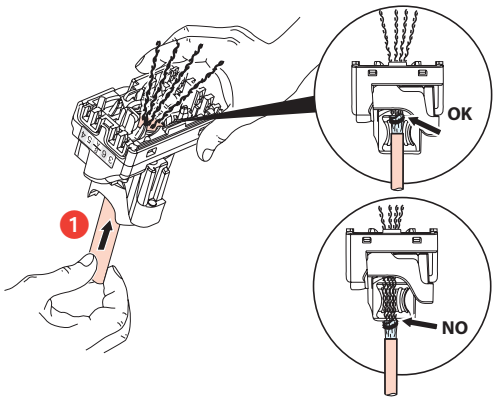

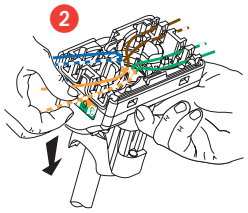

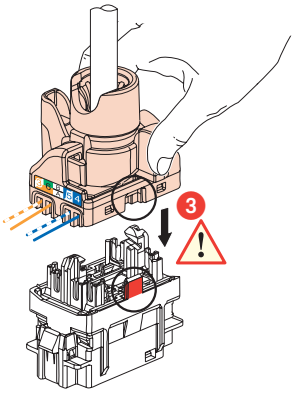

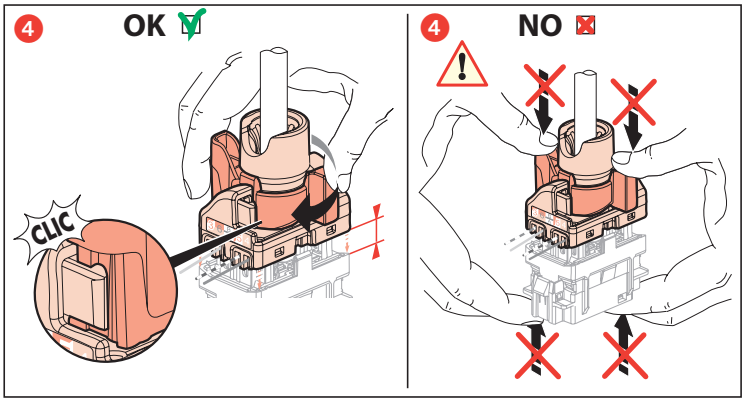

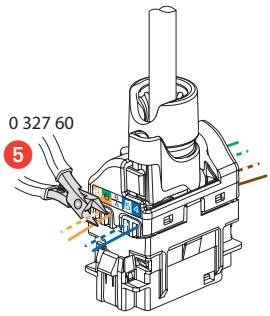

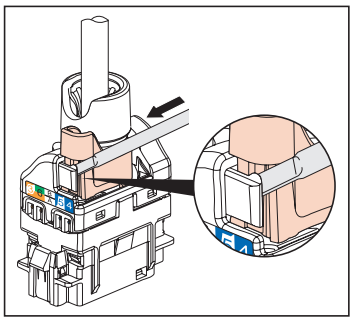

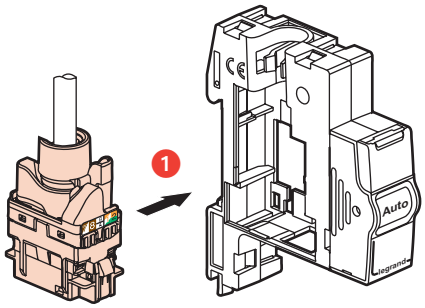

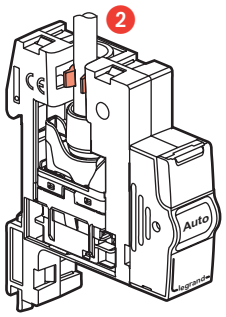

■ MISE EN ŒUVRE DE LA CENTRALE DOUBLE PLAY

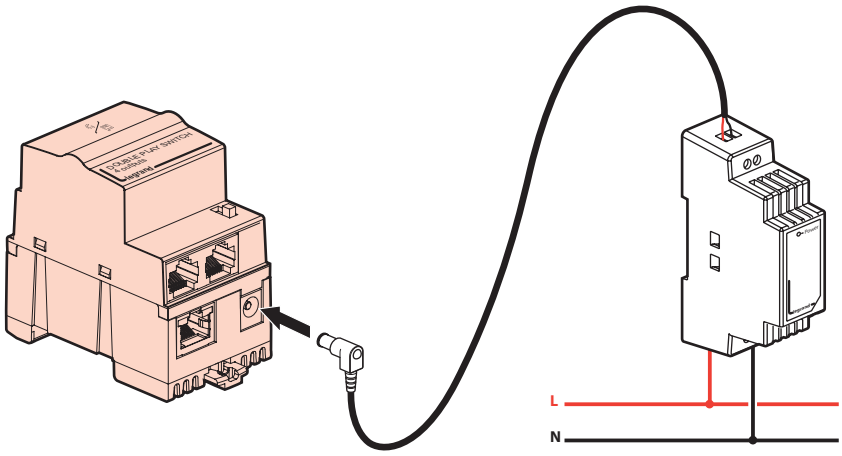

■ MISE EN OEUVRE CLASSIQUE = «FONCTION PHONE / BOX EN AMBIANCE»

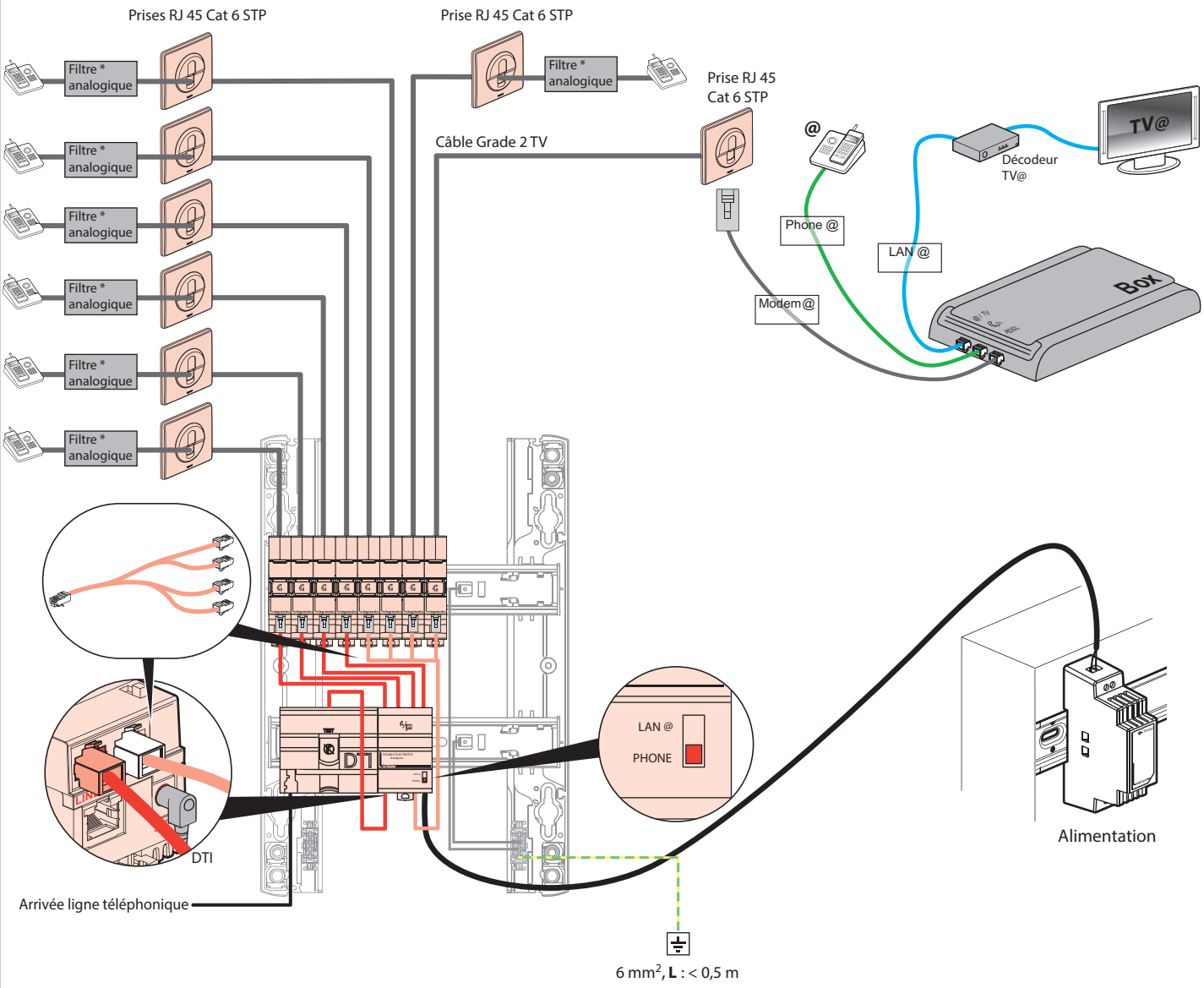

* Non fourni (réf. 0 910 65 en option), à utiliser seulement si ligne ADSL + ligne analogique

En option répartiteur amplificateur TV - SAT sur RJ 45 (réf. 4 131 18)

■ **MISE EN OEUVRE AVEC SUPPORT BOX réf. 4 131 49 (en option) = «FONCTION LAN@ / BOX DANS LE COFFRET DE COMMUNICATION»**

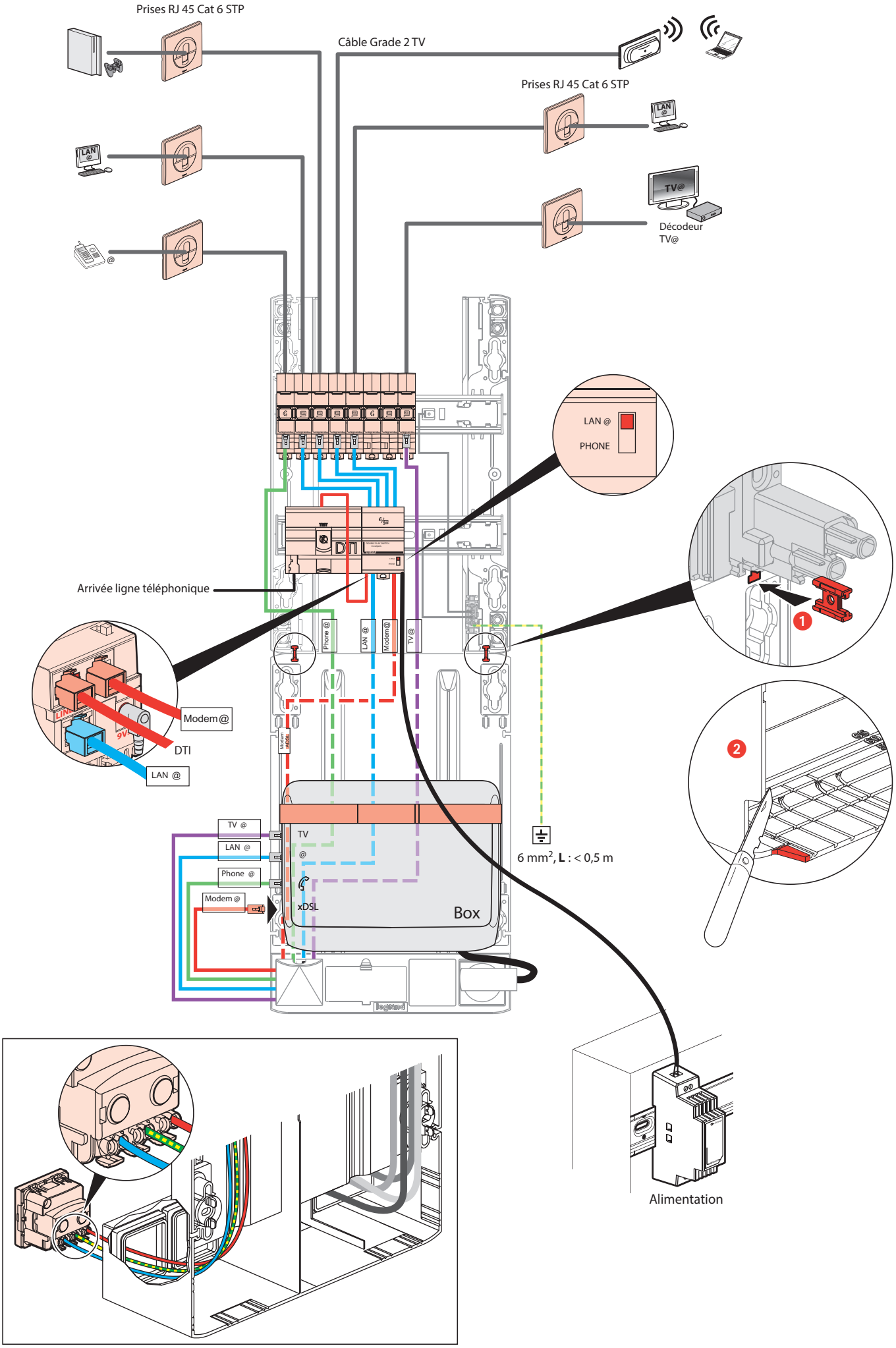

■ MISE EN OEUVRE AVEC KIT BOX DÉPORTÉE RÉF. 4 132 05 (en option) = «FONCTION LAN@ / BOX DEPORTÉE»

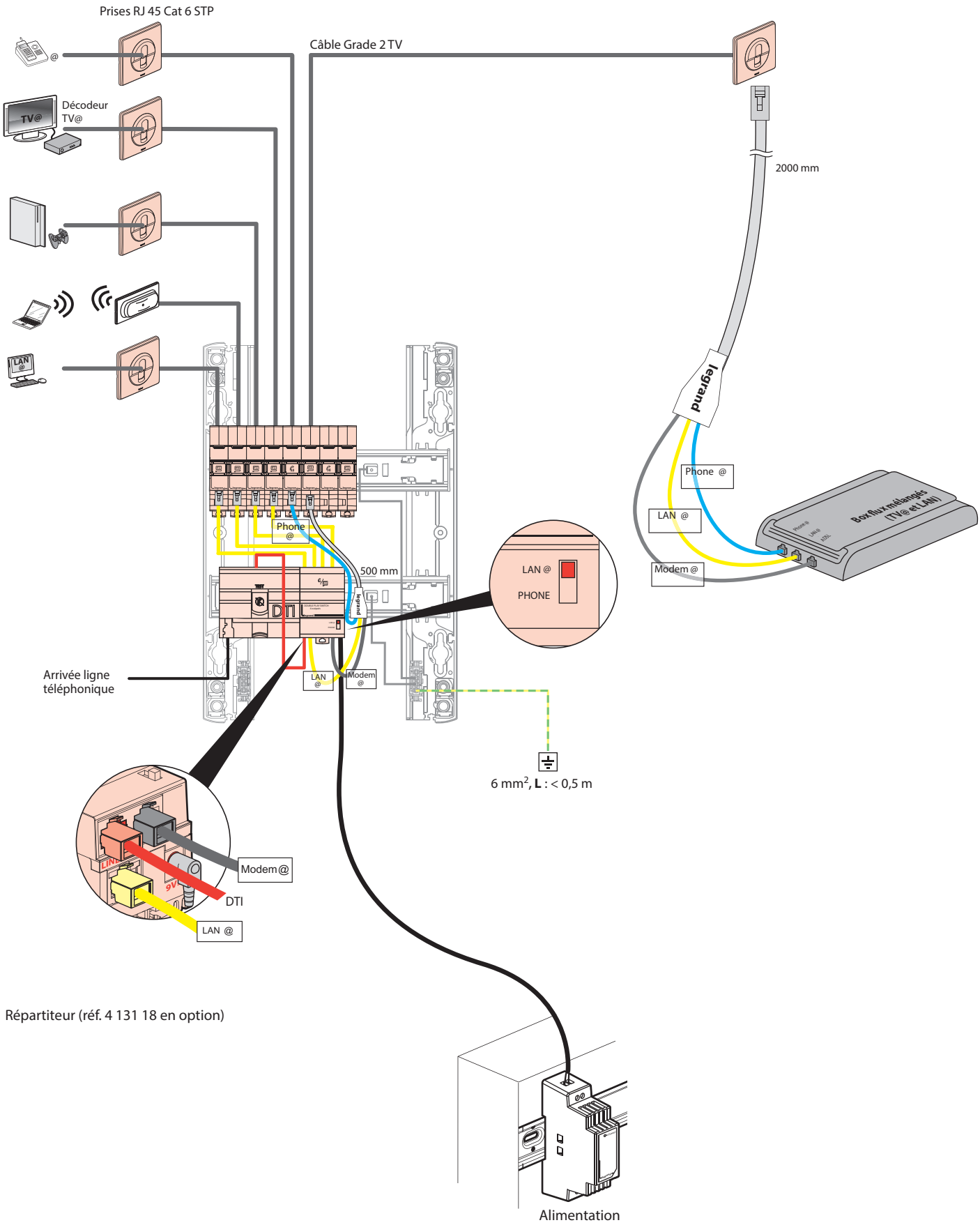

■ MISE EN OEUVRE DU DTI

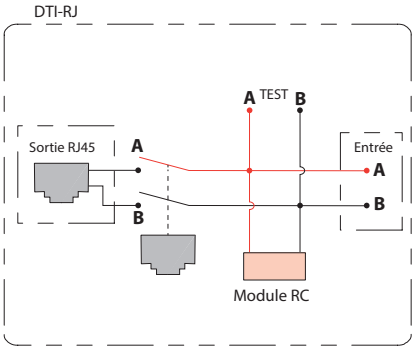

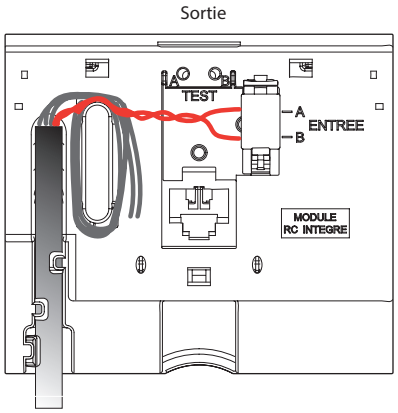

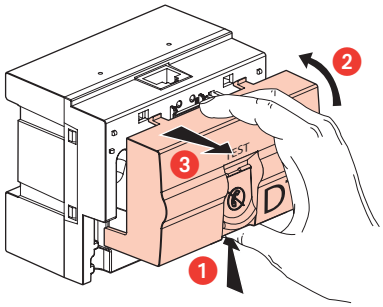

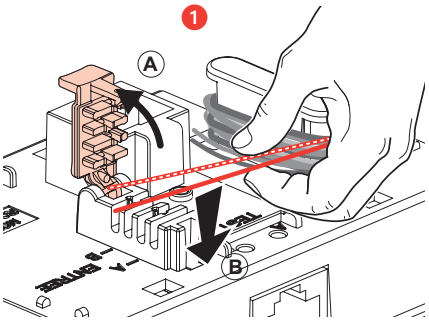

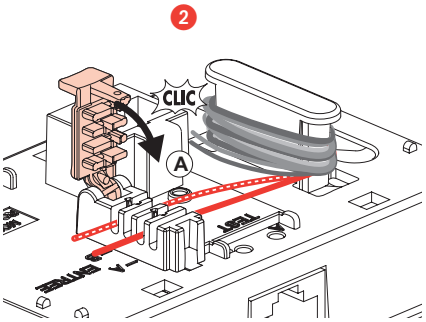

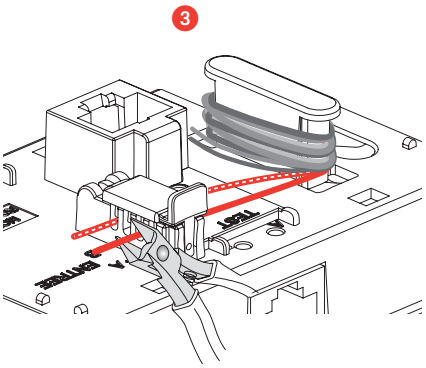

• **Nota :**
• La sécurité de cet appareil n'est assurée que si l'utilisateur respecte l'ensemble des instructions fournies dans cette notice.
Il est trés fortement recommandé d'installer systématiquement un parafoudre de puissance dans le tableau d'abonné (NFC 15-100 § 444.3.3), ainsi qu'un parafoudre téléphonique analogique.
L'installation doit être conforme à la norme NFC 15-100 (et au guide 15-443 pour les parafoudres) :
- disjoncteur 10 (ou 16A), correctement repéré dans le tableau d'abonné
- parafoudre de puissance dans le tableau d'abonné
- parafoudre téléphonique analogique

⚠ **Consignes de sécurité**
Ce produit doit être installé conformément aux règles d'installation et de préférence par un électricien qualifié. Une installation et une utilisation incorrectes peuvent entraîner des risques de choc électrique ou d'incendie. Avant d'effectuer l'installation, lire la notice, tenir compte du lieu de montage spécifique au produit.
Ne pas ouvrir, démonter, altérer ou modifier l'appareil sauf mention particulière indiquée dans la notice. Tous les produits Legrand doivent exclusivement être ouverts et réparés par du personnel formé et habilité par Legrand. Toute ouverture ou réparation non autorisée annule l'intégralité des responsabilités, droits à remplacement et garanties.
Utiliser exclusivement les accessoires de la marque Legrand.