50036

Boîte de dérivation étanche éco 960°C - 155 x 110 mm - 8 entrées

Réf 50036

4.34€TTC*

Voir le produit : https://www.domomat.com/28763-boite-de-derivation-etanche-eco-960c-155-x-110-mm-8-entrees-eur-ohm-50036.html

Le produit Boîte de dérivation étanche éco 960°C - 155 x 110 mm - 8 entrées est en vente chez Domomat !

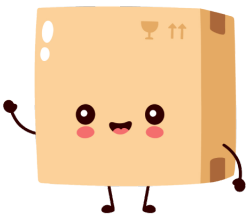

Fiche technique produit

(Photo non contractuelle)

Boite étanche à membrane avec vis ¼ de tour

Référence : *50036*

Produit de la gamme : SUM'OHM

CLASSE II

Caractéristiques :

Accepte gaine ICTA D16, D20 et D25,
Entrée directe jusqu'à un diamètre de 16mm
Possibilité de fixer la boite sans la percer grâce aux œillets extérieurs
Contenance effective : 947 cm^3
Tenue fil incandescent : 960°C (Te<30s.)
Protection contre les corps solides et liquides (IP) : 55
Protection contre les impacts (IK) : 07
Classe II

Composition :

Boite et couvercle en PP de couleur gris
Membranes d'étanchéité en TPE de couleur grise
Vis ¼ de tour en PC grise

Caractéristiques climatiques :

Température de stockage de -20°C à +70°C
Température d'utilisation de -20°C à +45°C

Dimensionnel :

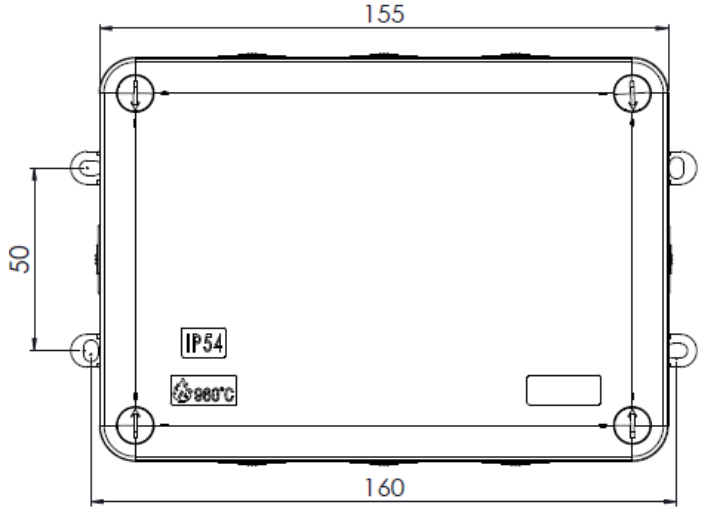

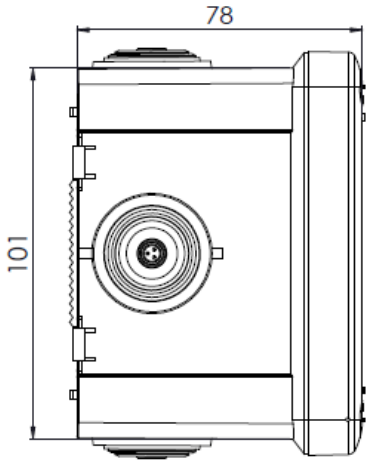

Votre distributeur :

EUR'OHM
ELECTRICITE PROFESSIONNELLE

ZAC du Peuras
38210 TULLINS
Tél : 04.76.06.50.33
Fax : 04.76.06.43.81

En raison de l'évolution de la technologie, EUR'OHM se réserve le droit de modifier son matériel sans préavis. Illustrations et photos non contractuelles – Edition 03/2012