50107 | Paulmann notice

Système de câbles Smart RoundMac - 2700°K - 4x4W - Blanc

Réf 50107

199.99€TTC*

Voir le produit :
https://www.domomat.com/37477-systeme-de-cables-smart-roundmac-2700k-4x4w-blanc-paulmann-50107.html

Le produit Système de câbles Smart RoundMac - 2700°K - 4x4W - Blanc est en vente chez Domomat !

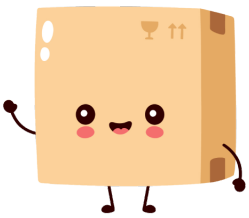

* : Prix sur le site Domomat.com au 12/10/2024. Le prix est susceptible d'être modifié.

Paulmann

Safety Instructions

1, 2, 3, 4, 5, 6, 7, 8, 11, 12, 15, 16, 17, 18, 19, 20, 21, 22, 24, 26, 28, 29, 32, 33, 34

Info

www.paulmann.com

Paulmann Licht GmbH
Quezinger Feld 2
31832 Springe
Germany

www.paulmann.com

Art.-Nr.:
501.07 501.13
501.08 501.14
501.09 501.15
501.10
501.11
501.12
(+MA 0326) PKE 03/18
CE

501.07 4x
501.11 1x

501.08 4x
501.12 1x

501.09 4x
501.13 1x

501.10 4x
501.14 1x

1x 36W
max. 9 Spots

1x 10m

501.07 501.10
501.08 501.15
501.09

incl.

A

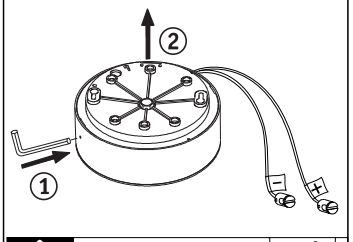

Safety Instructions
Nr. 4, 5, 6
off

B

Safety Instructions
Nr. 4, 5, 6, 7

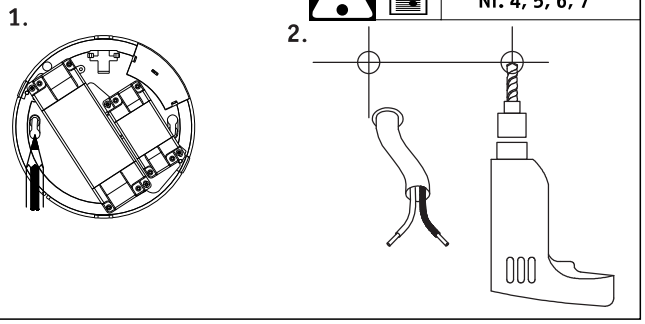

C

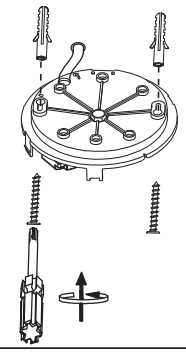

D

Safety Instructions
Nr. 4, 5, 6
off

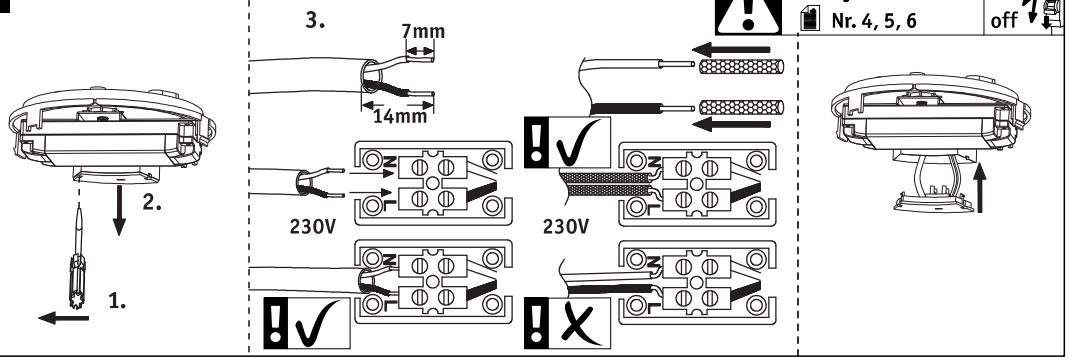

E

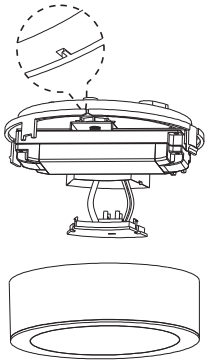

F

Safety Instructions
Nr. 4, 5, 6, 7

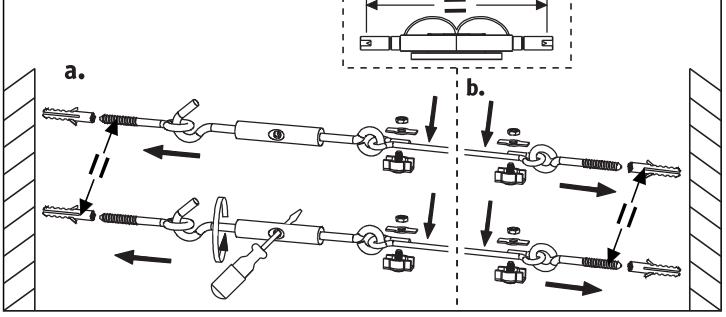

G

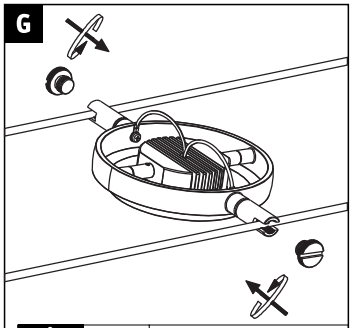

Safety Instructions
Nr. 4, 5, 6

H

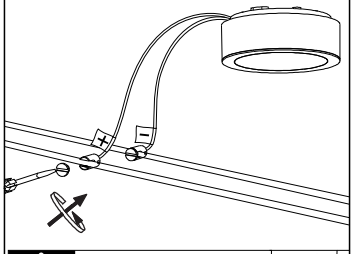

Safety Instructions
Nr. 4, 5, 6
off

I

501.07
501.11

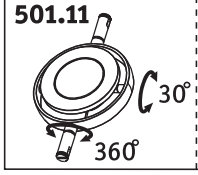

501.08
501.12

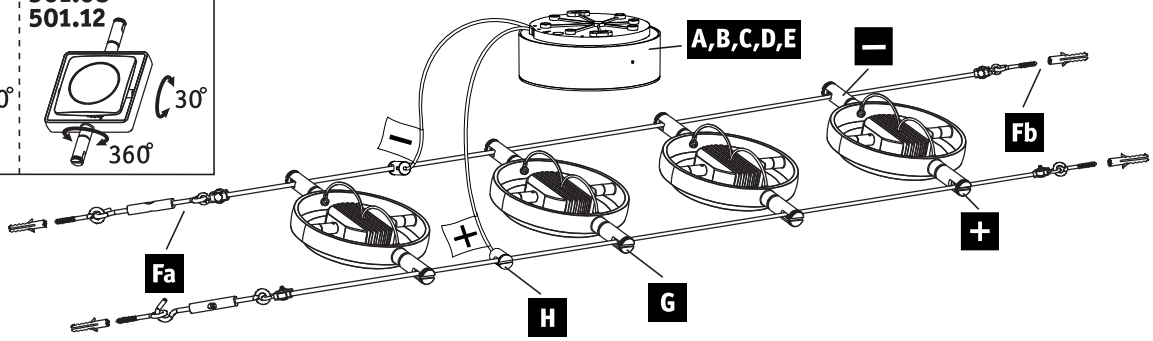

J

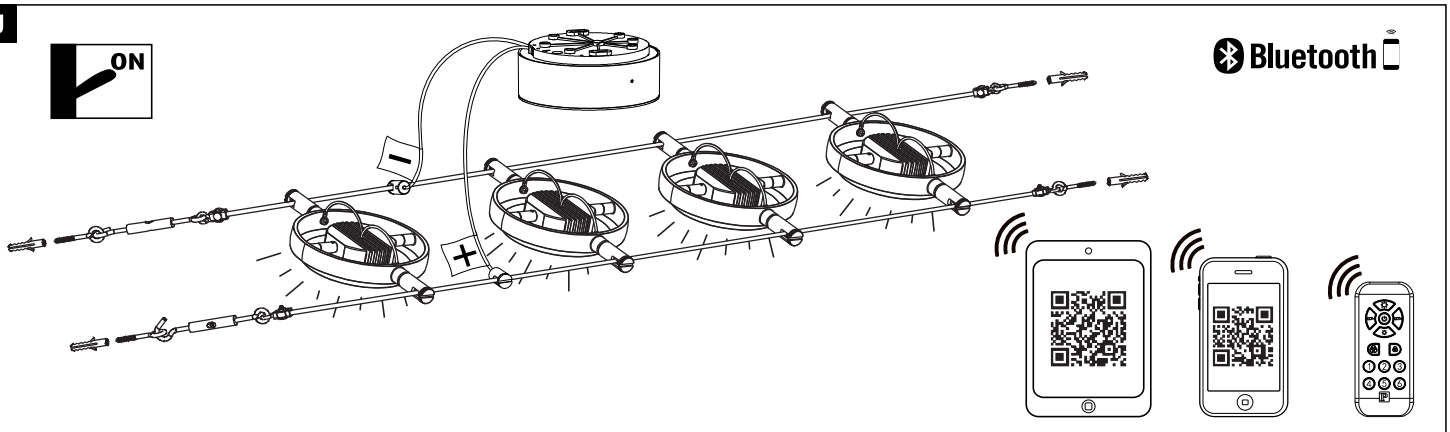

K

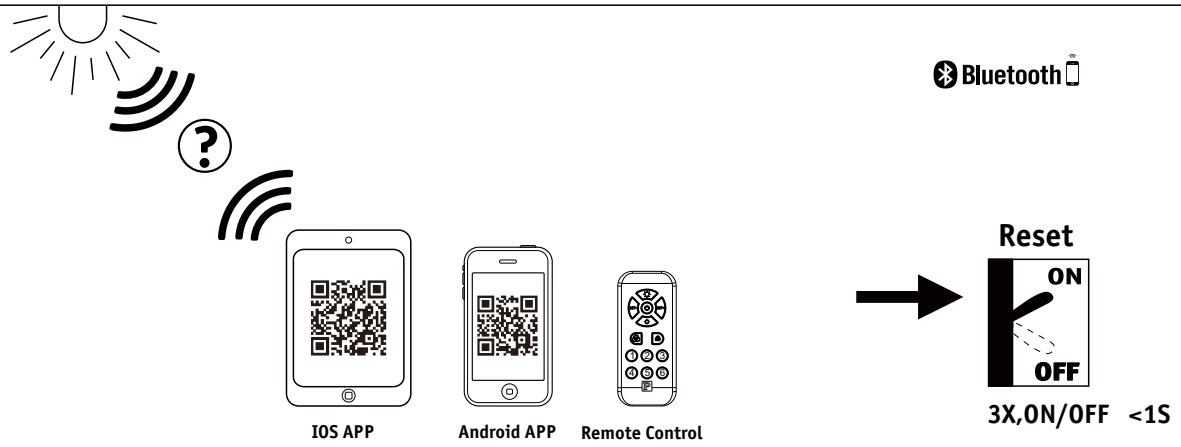

L

Paulmann Home

IOS APP

Android APP

- iPad
- iphone 4S Higher
- Android 4.4 Higher
- Bluetooth 4.0 Higher

Not incl.

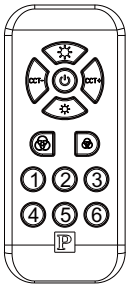

Not incl. **Remote Control**

Paulmann
Art.-Nr.500.01

M

Instruction Of APP

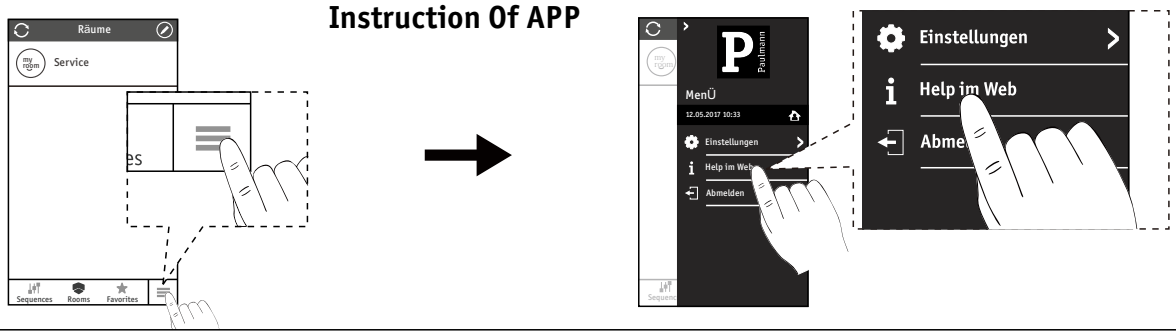

Hiermit erklärt Paulmann Licht, dass der Funkanlagentyp Art.-Nr: 501.07/501.08/501.09/501.10/501.11/501.12/501.13/501.14/501.15 Richtlinie 2014/53/EU entspricht. Der vollständige Text der EU-Konformitätserklärung ist unter der folgenden Internetadresse verfügbar:“ www.paulmann.de

Zugelassen für den Betrieb in allen Ländern der EU / Approved for operating in all European countries
CE: Konform mit / in accordance with / conformement a 2014/30/EU, 2014/53/EU http://www.paulmann.com/de/de/b2b-haendler-log-in.html
Funk-Frequenz[2,4 GHz - 2,4835 GHz] Abgestrhlte Energie[10mW] NO

doesn't apply for the geographical area within a radius of 20km from the centre on "Ny Alesund"